产品目录

运动控制新理念

与您携手共创工业制造的新篇章

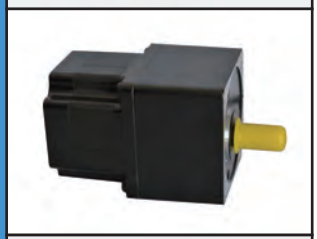

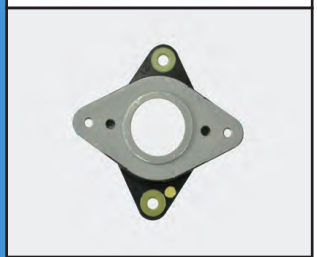

ShinanoKenshi

New Ideas in Motion

深圳市维科特机电有限公司
苏州荣迈科技有限公司

公司简介
Company Profile

深圳市维科特机电有限公司成立于2005年10月，苏州荣迈科技有限公司成立于2016年8月，专业从事步进电机相关产品系统集成和应用方案提供商。我们和全球知名厂家合作，结合本公司专家团队多年的客户服务经验，给客户提供有市场竞争力的步进电机系统解决方案。主要产品有日本信浓（SHINANO KENSHI）混合式步进电机、日本脉冲（NPM）永磁式步进电机、减速步进电机、电磁制动/刹车步进电机、带编码器/闭环步进电机、丝杆步进电机、闭环一体通讯步进电机、空心轴步进电机、防水步进电机以及步进驱动器、IO点/高低电平/电压/电阻控制及各种通讯驱动器、减振垫、制振环、电机引线、拖链线、齿轮、同步轮、手轮等步进电机专业配套产品，以及直线电机（线性磁轴电机）。

日本信浓(SHINANO KENSHI)株式会社成立于1918年，1991年开始在中国东莞设厂生产步进电机，信浓步进电机法兰尺寸从28到86，产品种类多品种全，同样法兰尺寸的产品也有不同系列产品来对应客户多方面的要求，产销量大，性价比高，信浓优质产品加上我们专业贴心服务，为各行各业众多客户的发展贡献力量。

产品目录

混合步进电机

电磁制动/刹车步进电机

减速步进电机

编码器/闭环步进电机

防水/空心轴步进电机

步进电机驱动器

步进电机配件

两相20MM混合步进电机

参数

型　号	步进角	额定电流	电阻	电感	保持转矩	转动惯量	重量	引线长	电机长度	前轴长	扁位长	引线数
	deg	(A)	(Ω)	(mH)	(mN.m)	(g.cm^2)	(kg)	(mm)	L1(mm)	L2(mm)	L3(mm)	leads
STC-20D06-0427	1.8	0.6	7.8	2.2	18	2.0	0.06	300	27	15	12	4
STC-20D06-1427双轴	1.8	0.6	7.8	2.2	18	2.0	0.06	300	27	15	12	4
STC-20D05-0438	1.8	0.5	5.5	2.5	30	3.3	0.08	300	38	15	12	4
STC-20D05-1438双轴	1.8	0.5	5.5	2.5	30	3.3	0.08	300	38	15	12	4

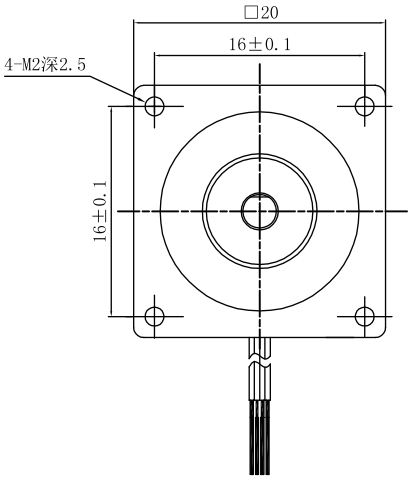

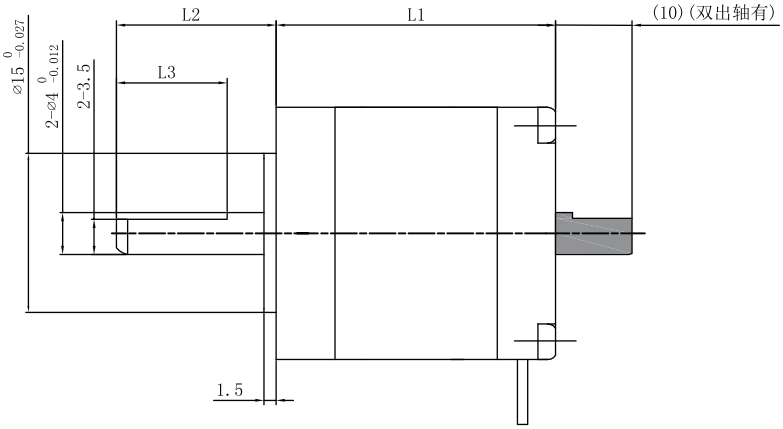

注：此外形图为双轴产品。单轴产品则无（　　）部分的转轴

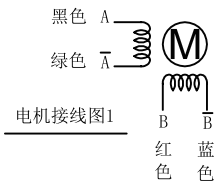

电机接线图1

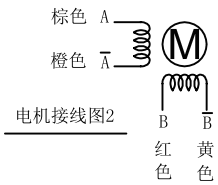

电机接线图2

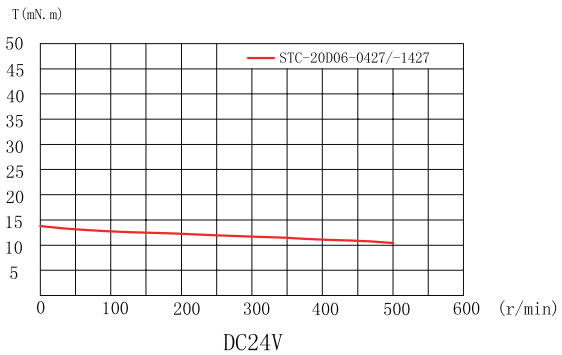

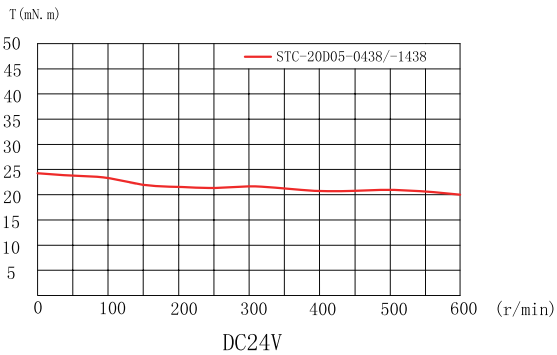

ShinanoKenshi
New Ideas in Motion

两相28MM混合步进电机

参数

型　号	步进角	额定电流	电阻	电感	保持转矩	转动惯量	重量	引线长	电机长度	前轴长	扁位长	引线数
	deg	(A)	(Ω)	(mH)	(mN.m)	(g.cm^2)	(kg)	(mm)	L1(mm)	L2(mm)	L3(mm)	leads
STP-28D1012	1.8	0.7	4.5	3.2	60	8	0.110	300	32	15	10	4
STP-28D1012-01双轴	1.8	0.7	4.5	3.2	60	8	0.110	300	32	15	—	4
STP-28D2006	1.8	1	2.7	1.9	110	12	0.145	300	40	15	12	4
STP-28D2006-01双轴	1.8	1	2.7	1.9	110	12	0.145	300	40	15	12	4
STP-28D3006	1.8	1	3.3	2.4	147	17	0.195	300	51.5	17	14	4
STP-28D3006-01双轴	1.8	1	3.3	2.4	147	17	0.195	300	51.5	17	14	4
STP-28D3006-03	1.8	1.3	2.25	1.7	156	17	0.195	—	51.5	17	14	4

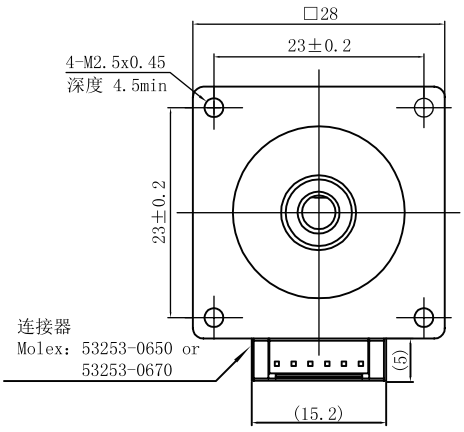

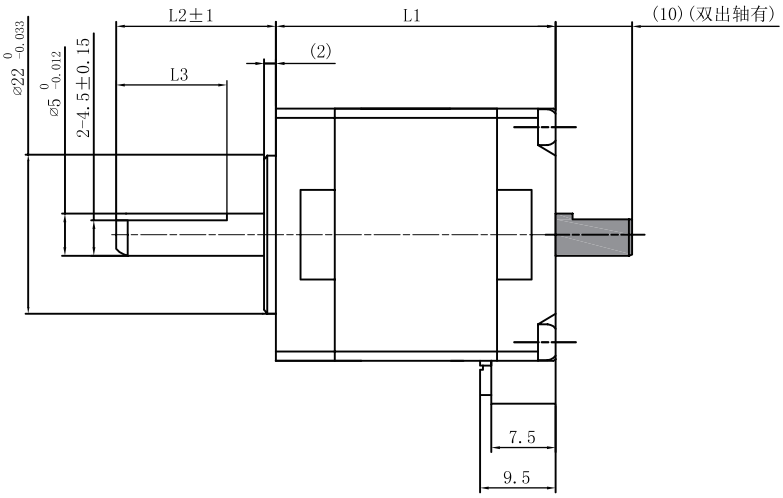

注：此外形图为双轴产品。单轴产品则无（　）部分的转轴

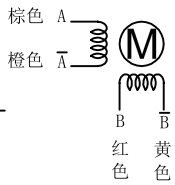

电机接线图

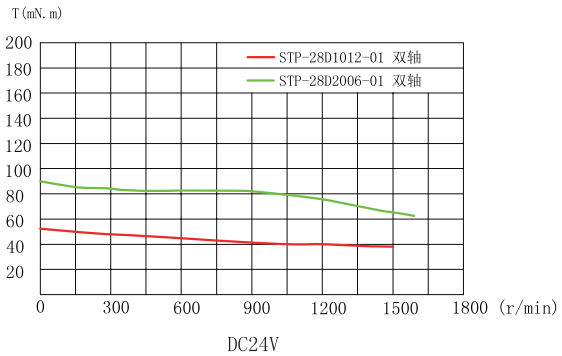

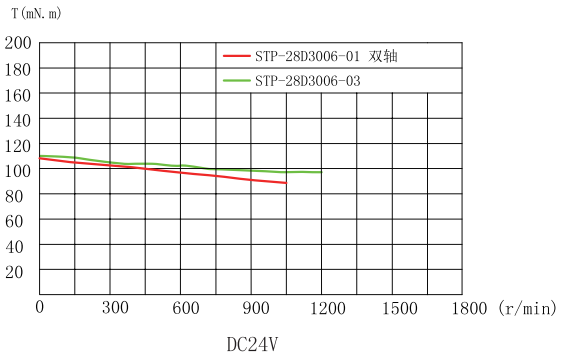

ShinanoKenshi
New Ideas in Motion

两相35MM混合步进电机

参数

型　号	步进角	额定电流	电阻	电感	保持转矩	转动惯量	重量	引线长	电机长度	前轴长	扁位长	引线数
	deg	(A)	(Ω)	(mH)	(mN.m)	(g.cm^2)	(kg)	(mm)	L1(mm)	L2(mm)	L3(mm)	leads
STH-35D2013-01	1.8	1	5	5.5	126	10	0.13	80	27.5	14	—	4
STH-35D2014	1.8	0.5	19.7	20	126	10	0.13	410	27.5	24	21	4
STC-35D10-0441	1.8	1	4.8	7.2	200	22	0.20	300	40.5	20	15	4
STC-35D10-1441双轴	1.8	1	4.8	7.2	200	22	0.20	300	40.5	20	15	4

注：STC开头型号为VICTOR品牌

外形尺寸：STH-35D2013-01、STH-35D2014

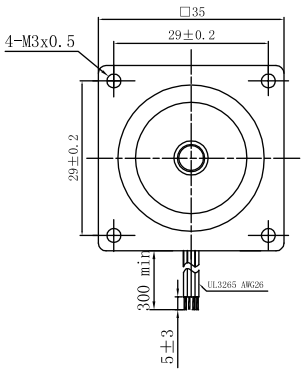

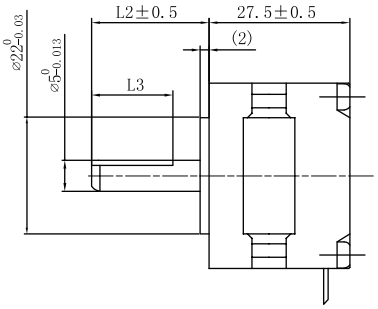

电机接线图

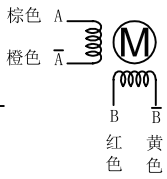

外形尺寸：STC-35D10-0441、STC-35D10-1441

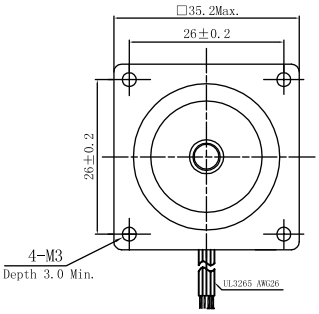

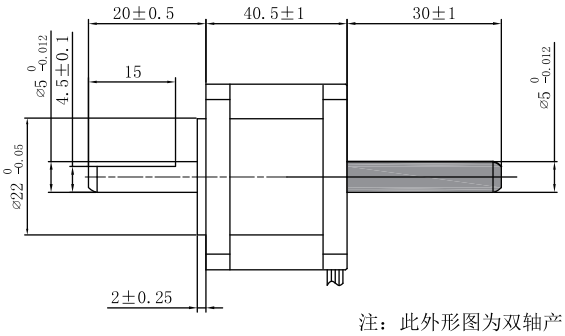

电机接线图

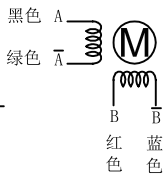

注：此外形图为双轴产品。单轴产品则无（　　）部分的转轴

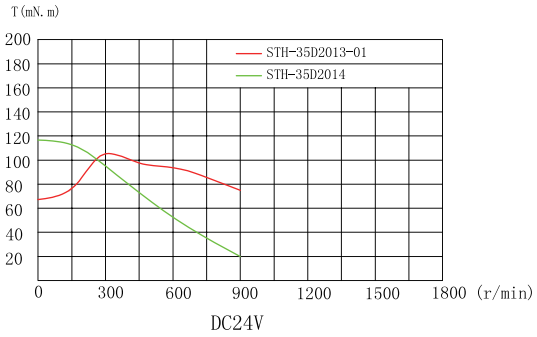

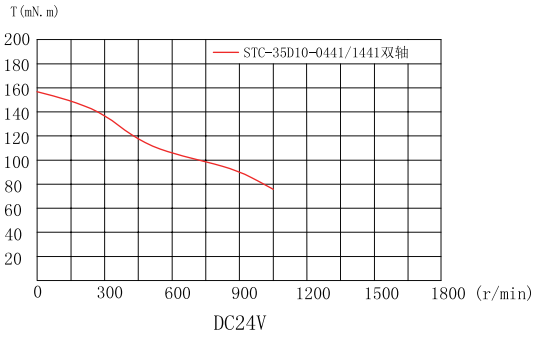

两相⌀36混合步进电机

参数

型　号	步进角	电压	电流	电阻	电感	保持转矩	转动惯量	重量	引线数	电机长度
	deg	(V)	(A)	(Ω)	(mH)	(mN.m)	(g.cm^2)	(kg)	leads	L(mm)
SST36C0030	0.9	5.0	0.3	16.80	8.50	41.2	7.3	0.05	4	12.35
SST36C1030	0.9	8.2	0.3	27.20	20.70	100	19.6	0.09	4	19.7
SST36C1080	0.9	3.3	0.8	4.10	3.16	100	19.6	0.09	4	19.7
STH-36C1074	0.9	3.3	0.8	4.10	3.16	100	19.6	0.09	4	19.7

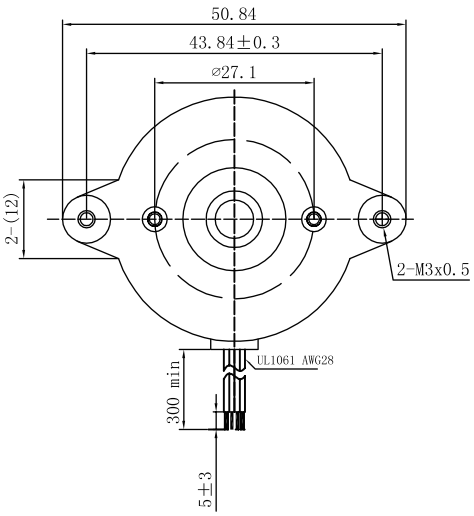

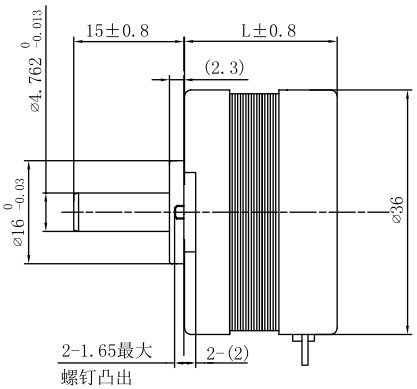

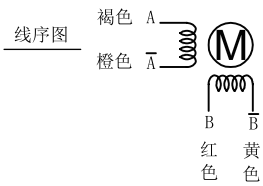

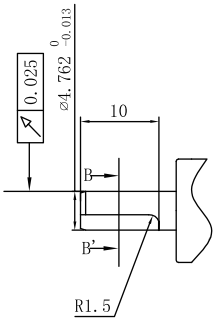

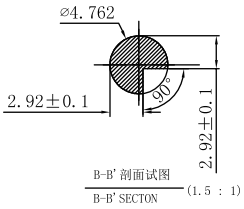

STH-36C1074
轴外观图

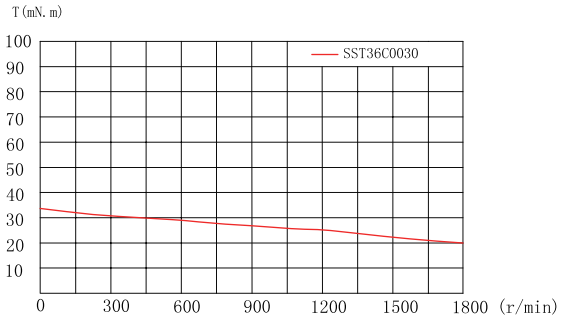

DC24V

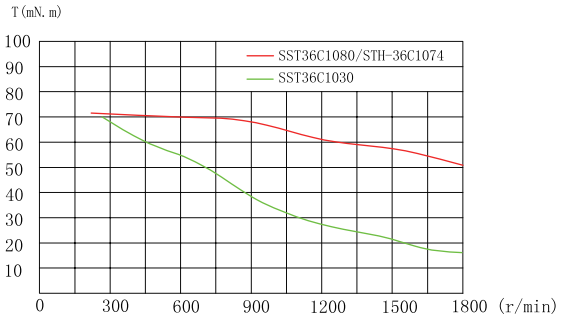

DC24V

ShinanoKenshi
New Ideas in Motion

两相39MM混合步进电机

参数

型　号	步进角	额定电流	电阻	电感	保持转矩	转动惯量	重量	引线长	电机长度	前轴长	扁位长	引线数	备 注
	deg	(A)	(Ω)	(mH)	(mN.m)	(g.cm²)	(kg)	(mm)	L1(mm)	L2(mm)	L3(mm)	leads	
STH-39D0009	1.8	0.5	13.3	5.2	72.6	10	0.1	250	20	14	11	6	单极/半绕
		0.35	26.6	20.8	102								全绕
STH-39D0019	1.8	0.7	6.6	5.2	101.6	10	0.1	120	20	14	10	4	
STH-39D1143	1.8	0.85	5	3.6	129	17	0.17	300	31	24	／	6	单极/半绕
		0.6	10	14.4	181								全绕
STH-39D2008	1.8	0.8	7.5	7.5	186	28	0.22	300	37	24	／	6	单极/半绕
		0.56	15	30	260								全绕

外形尺寸

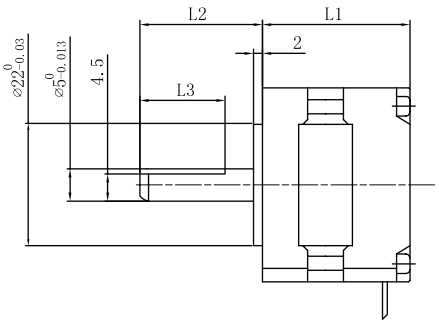

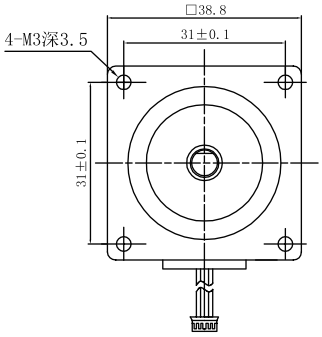

STH-39D0019 轴剖面图

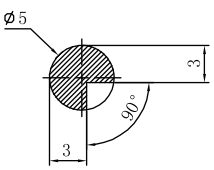

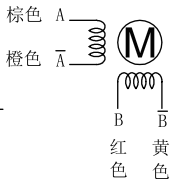

4线电机接线图

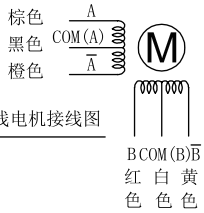

6线电机接线图

4线半绕：A橙黑　B白黄

4线全绕：A棕橙　B红黄

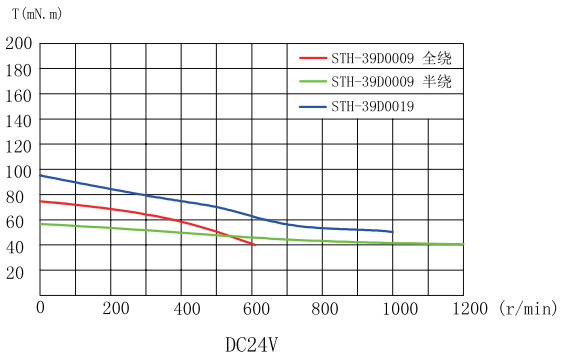

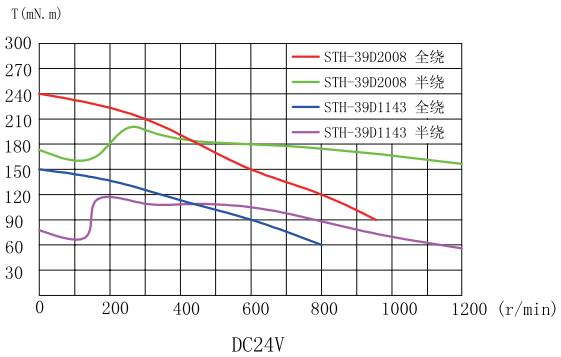

ShinanoKenshi
New Ideas in Motion

两相42MM混合步进电机

参数

型　号	步进角	额定电流	电阻	电感	保持转矩	转动惯量	重量	引线数	电机长度	前轴长	扁位长	后轴长	出线方式	备注
	deg	(A)	(Ω)	(mH)	(mN.m)	(g.cm^2)	(kg)	leads	L1(mm)	L2(mm)	L3(mm)	L4(mm)		
STP-42D0024	1.8	0.5	23	29	157	19	0.14	4	22.4	20	18	/	引线	
SST42C1065	0.9	0.6	5.4	8.6	157	33	0.23	4	34	20	0	/	引线	
STP-43D1079	1.8	0.85	5.75	8.10	257	33	0.23	4	34	20	15	/	插座	
STP-43D1079-01	1.8	0.85	5.75	8.10	257	33	0.23	4	34	20	15	/	引线	
SST43D1066双轴	1.8	0.85	5.75	8.10	257	33	0.23	4	34	20	15	15	插座	
SST43D1100	1.8	1.0	4.2	3.3	207	33	0.23	6	34	20	15	/	插座	单极/半绕
		0.7	8.4	13.2	289									全绕
SST43D1125	1.8	1.7	1.35	2.3	260	33	0.23	4	34	20	15	/	插座	
STH-42C2013	0.9	1.2	3.8	9.2	310	56	0.29	4	40	24	18	/	引线	
SST43D2120	1.8	1.2	3.3	3.6	297	56	0.29	6	40	20	15	/	插座	单极/半绕
		0.84	6.6	14.4	415									全绕
STP-43D2035	1.8	1.6	1.9	1.8	272	56	0.29	6	40	24	22	/	插座	单极/半绕
		1.12	3.8	7.2	381									全绕
STP-43D2035-01双轴	1.8	1.6	1.9	1.8	272	56	0.29	6	40	22	19	10	引线	单极/半绕
		1.12	3.8	7.2	381									全绕
STP-43D2119	1.8	1.7	1.65	3.6	373	56	0.29	4	40	24	19	/	插座	
STP-43D2119-01	1.8	1.7	1.65	3.6	373	56	0.29	4	40	20	15	/	插座	
STP-43D2138-02	1.8	0.85	6.0	11.8	346	56	0.29	4	40	20	15	/	插座	
SST43D2126双轴	1.8	1.7	1.65	3.6	373	56	0.29	4	40	20	15	15	插座	
STP-43D3012	1.8	1.2	2.8	3.1	348	72	0.36	6	47.5	20	15	/	插座	单极/半绕
		0.84	5.6	12.4	487									全绕
STP-43D3069-01	1.8	1.0	8.2	17.5	567	72	0.36	4	47.5	25.5	2-10	/	插座	
STP-43D3090	1.8	2.5	0.9	1.35	491	72	0.36	4	47.5	24	20	/	插座	
STP-42D4042	1.8	2.0	1.8	4.0	530	66	0.38	4	49.5	24	20	/	插座	
STP-42D4042-01	1.8	2.0	1.8	4.0	530	66	0.38	4	49.5	24	20	/	引线	
STP-42D4042-02双轴	1.8	2.0	1.8	4.0	530	66	0.38	4	49.5	20	15	15	插座	
STC-42D20-0461	1.8	2.0	1.8	3.7	720	110	0.51	4	61	24	15	/	引线	
STC-42D20-1461双轴	1.8	2.0	1.8	3.7	720	110	0.51	4	61	24	15	10	引线	

注：STC开头型号为VICTOR品牌

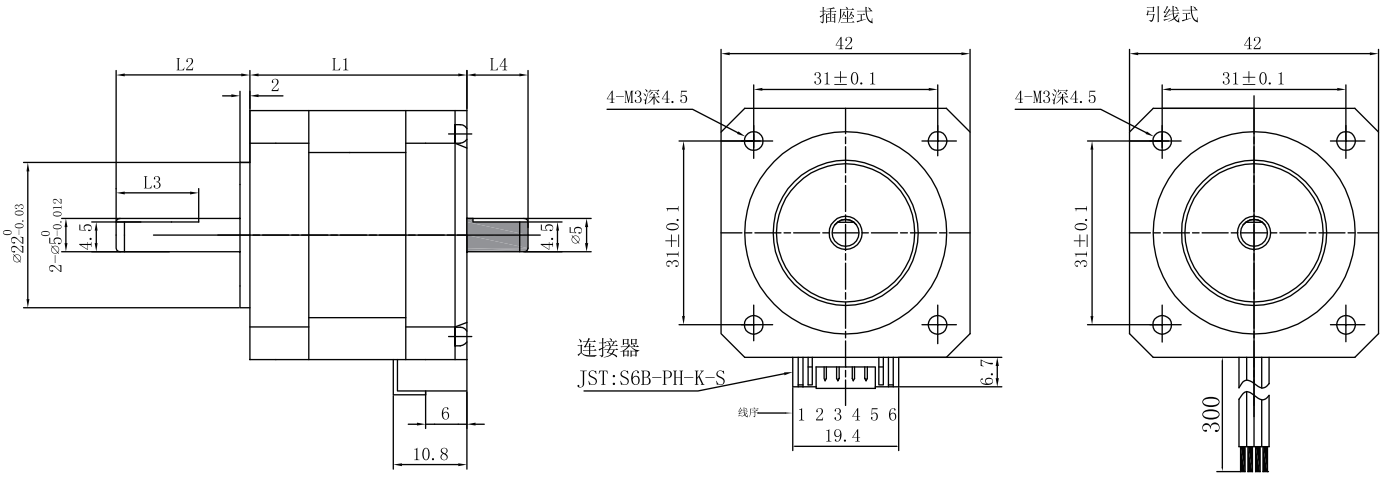

注：此外形图为双轴产品。单轴产品则无（▨）部分的转轴

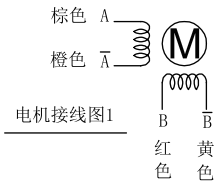

电机接线图1

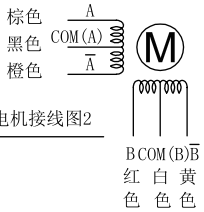

电机接线图2

4线半绕：A橙黑　B白黄

4线全绕：A棕橙　B红黄

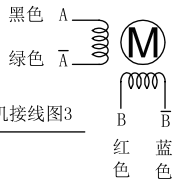

电机接线图3

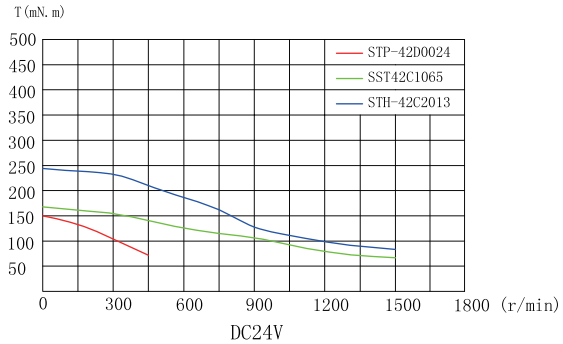

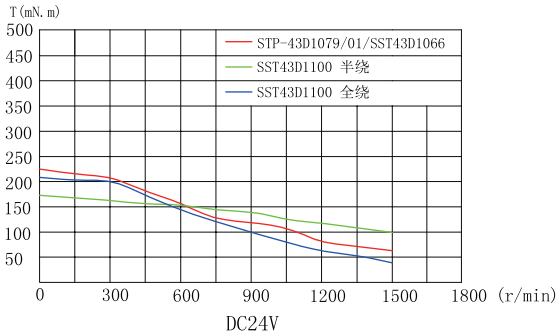

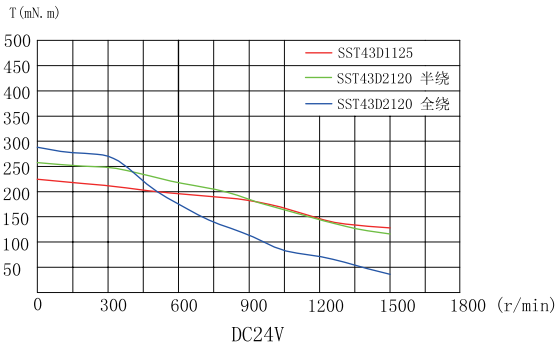

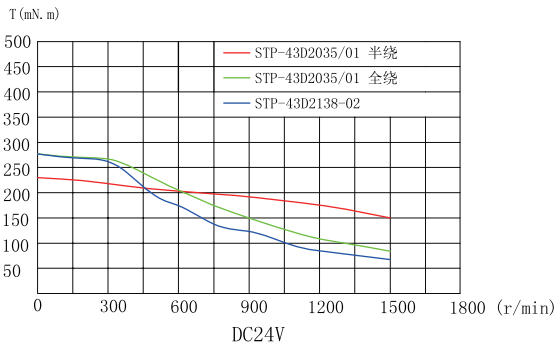

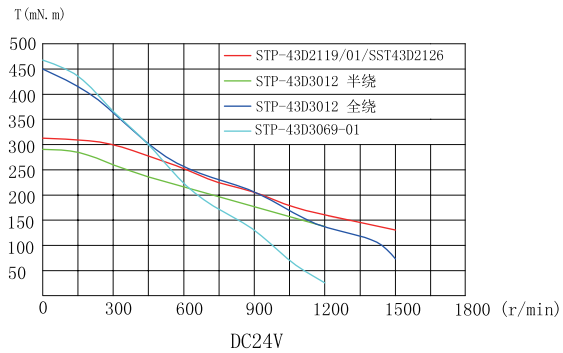

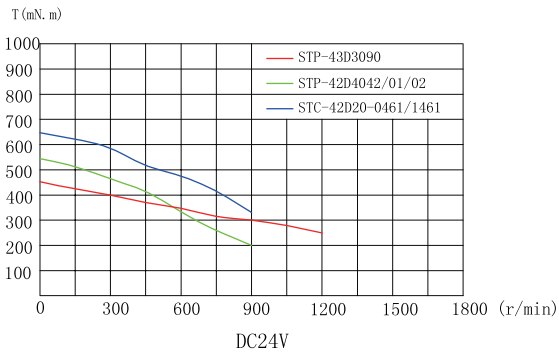

ShinanoKenshi
New Ideas in Motion

两相57MM混合步进电机

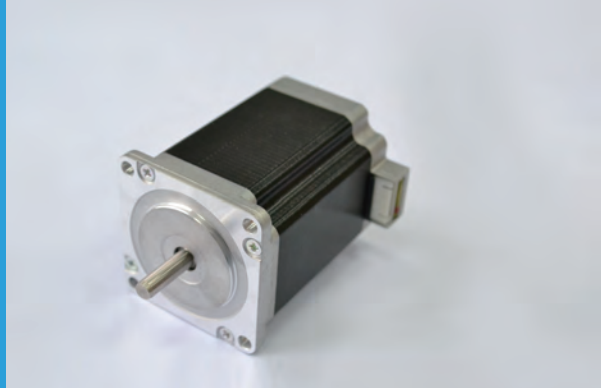

参数

型　号	步进角	额定电流	电阻	电感	保持转矩	转动惯量	重量	引线数	电机长度	轴长	扁位长	轴径	出线方式	备注
	deg	(A)	(Ω)	(mH)	(N.m)	(g.cm^2)	(kg)	leads	L1(mm)	L2(mm)	L3(mm)	D(mm)		
SST59D1105	1.8	1.4	2.33	7.5	0.87	145	0.51	4	42	20.6	0	6.35	插座	
SST59D1300	1.8	3.0	0.62	0.9	0.67	145	0.51	6	42	20.6	0	6.35	插座	单极/半绕
		2.1	1.24	3.6	0.93									全绕
STP-59D1105双轴	1.8	3.0	0.62	0.9	0.67	145	0.51	6	42	20.6	16	6.35	插座	单极/半绕
		2.1	1.24	3.6	0.93									全绕
STP-59D2036	1.8	3.5	0.48	1.6	1.24	210	0.62	4	48.5	20.6	18	6.35	插座	
SST56C3200	0.9	2.0	1.6	3.5	1.06	300	0.71	6	54.5	20	15	6.35	引线	单极/半绕
		1.4	3.2	14	1.48									全绕
STP-59D3044	1.8	3.0	0.82	1.3	1.08	245	0.71	6	54.5	20.6	18	6.35	插座	单极/半绕
		2.1	1.64	5.2	1.51									全绕
STP-59D3039	1.8	3.0	0.82	1.3	1.08	245	0.71	6	54.5	26	2-21	8	插座	单极/半绕
		2.1	1.64	5.2	1.51									全绕
STP-59D3046	1.8	3.0	0.82	1.3	1.08	245	0.71	6	54.5	20.6	0	8	插座	单极/半绕
		2.1	1.64	5.2	1.51									全绕
STP-59D3074	1.8	4.2	0.41	1.3	1.4	245	0.71	4	54.5	25	23	6.35	插座	
STP-59D3074-01	1.8	4.2	0.41	1.3	1.4	245	0.71	4	54.5	26	21	8	引线	
STP-59D3074-04	1.8	4.2	0.41	1.3	1.4	245	0.71	4	54.5	25	21	8	插座	
STP-59D3075双轴	1.8	4.2	0.41	1.3	1.4	245	0.71	4	54.5	25	23	6.35	插座	
STP-59D3174	1.8	1.4	3.15	11.1	1.4	245	0.71	4	54.5	20.6	18	6.35	插座	
STP-59D3196双轴	1.8	4.2	0.41	1.3	1.4	245	0.71	4	54.5	26	2-21	8	插座	
STP-58D4008	1.8	4.4	0.4	1.3	1.47	330	0.86	8	65	26	2-21	8	引线	并联
		3	0.8	1.3	1.08									单极
		2.2	1.6	5.2	1.47									串联
STP-58D4008-01双轴	1.8	4.4	0.4	1.3	1.47	330	0.86	8	65	26	2-21	8	引线	并联
		3	0.8	1.3	1.08									单极
		2.2	1.6	5.2	1.47									串联
STP-58D4008-02	1.8	4.4	0.4	1.3	1.47	330	0.86	8	65	20.6	17	6.35	引线	并联
		3	0.8	1.3	1.08									单极
		2.2	1.6	5.2	1.47									串联
SST56C5300	0.9	3.0	1.1	2.5	1.56	470	1.11	6	76	20	15	6.35	引线	单极/半绕
		2.1	2.2	10	2.18									全绕
STP-59D5007	1.8	3.0	1.2	5.0	2.4	470	1.11	4	77.5	21	19.4	8	插座	
STP-59D5007-01	1.8	3.0	1.2	5.0	2.4	470	1.11	4	77.5	21	19.4	6.35	插座	
STP-59D5005	1.8	3.0	1.2	2.2	1.84	470	1.11	6	77.5	21	19.4	6.35	插座	单极/半绕
		2.1	2.4	8.8	2.57									全绕
STP-59D5005-01	1.8	3.0	1.2	2.2	1.84	470	1.11	6	77.5	21	19.4	8	插座	单极/半绕
		2.1	2.4	8.8	2.57									全绕
STP-59D5091双轴	1.8	3.0	1.2	2.2	1.84	470	1.11	6	77.5	21	键16.5	8	插座	单极/半绕
		2.1	2.4	8.8	2.57									全绕
STP-59D5026	1.8	4.2	0.6	2.2	2.4	470	1.11	4	77.5	30	27.4	8	引线	
STP-59D5026-01双轴	1.8	4.2	0.6	2.2	2.4	470	1.11	4	77.5	25	2-21	8	引线	
STP-59D5026-02	1.8	4.2	0.6	2.2	2.4	470	1.11	4	77.5	21.5	2-18	8	引线	
STP-59D5062	1.8	4.2	0.6	2.2	2.4	470	1.11	4	77.5	20.6	18	6.35	插座	

双出轴电机后轴尺寸			
型　号	轴径	扁位长	轴长
	D2（mm）	L5（mm）	L4（mm）
STP-59D1105	6.35	7	16
STP-59D3075	6.35	15	16
STP-59D3196	8	7.5	12
STP-58D4008-01	8	11	12
STP-59D5091	8	12	16
STP-59D5026-01	6.35	10.5	11.5

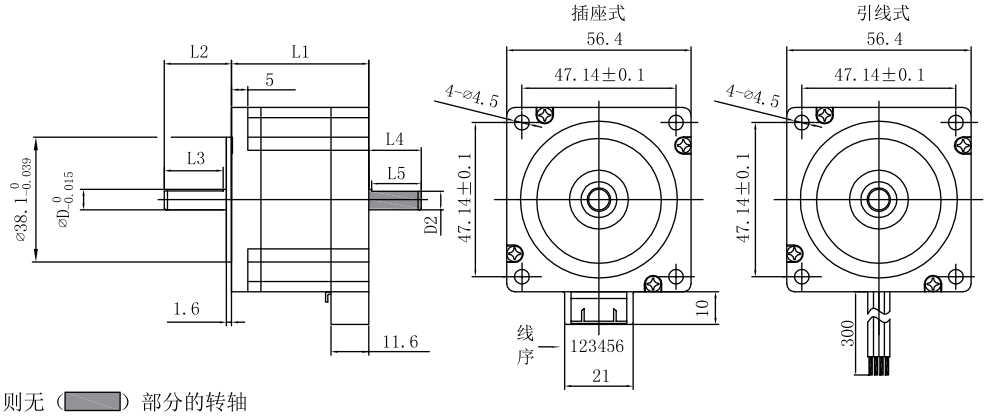

注：此外形图为双轴产品。单轴产品则无（▬）部分的转轴

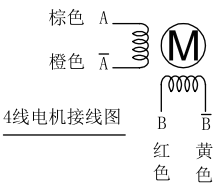

4线电机接线图

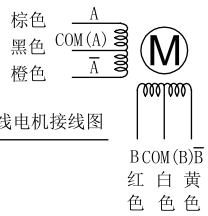

6线电机接线图

4线半绕：A橙黑　B白黄

4线全绕：A棕橙　B红黄

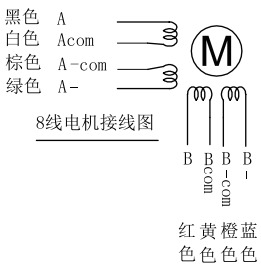

8线电机接线图

4线并联：A黑棕 A-绿白
B红橙 B-蓝黄

4线串联：A黑 A-绿 白棕串联
B红 B-蓝 黄橙串联

6线单级：A黑 Acom白棕 A-绿
B红 Bcom黄橙 B-蓝

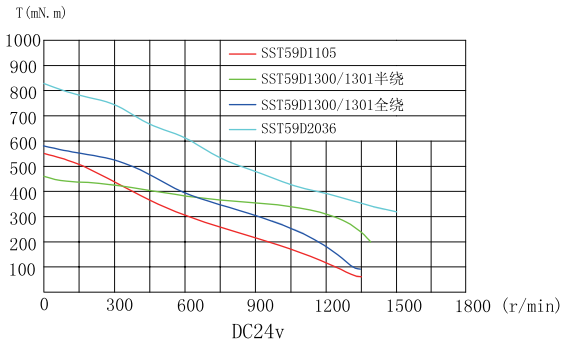

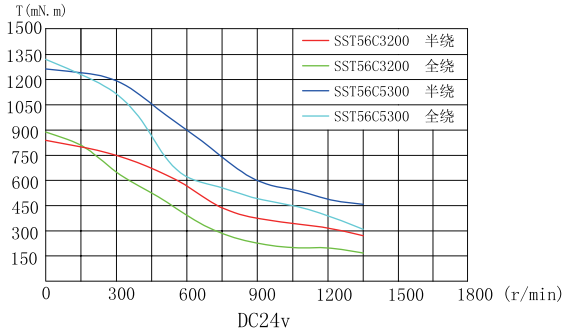

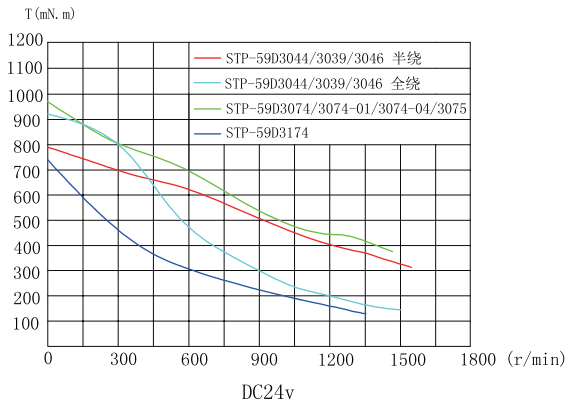

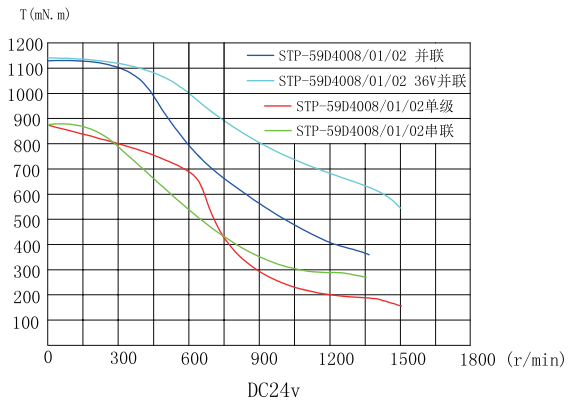

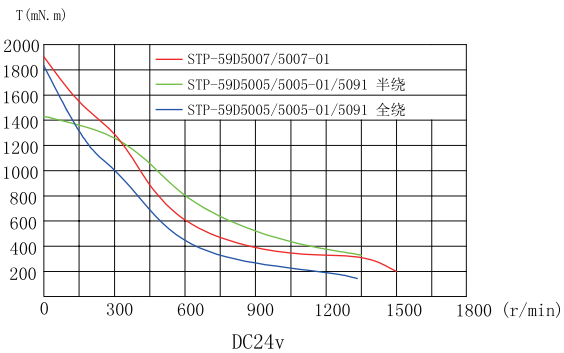

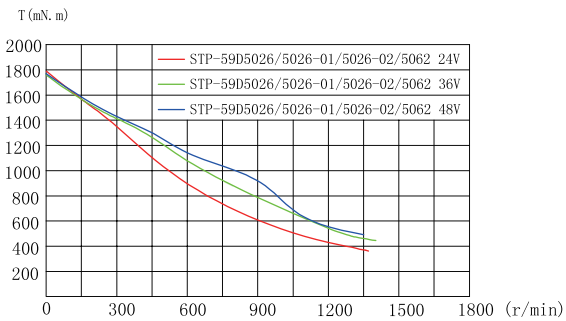

两相60MM混合步进电机

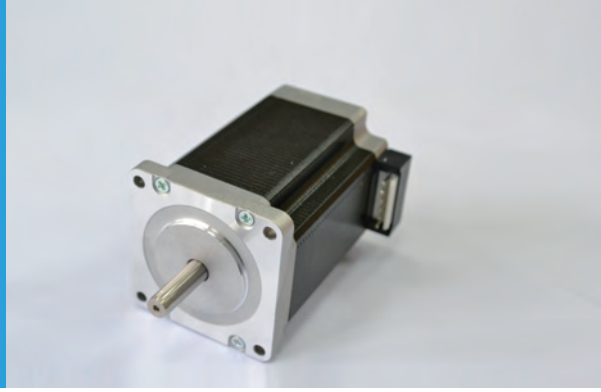

参数

型　号	步进角	额定电流	电阻	电感	保持转矩	转动惯量	重量	引线数	电机长度	轴长	扁位长	备注
	deg	(A)	(Ω)	(mH)	(N.m)	(g.cm^2)	(kg)	leads	L1(mm)	L2(mm)	L3(mm)	
STP-60D3026	1.8	4.2	0.47	1.8	1.4	440	0.88	4	55.8	24	20	
STP-60D5012	1.8	4.8	0.61	2.5	3.03	920	1.4	4	87.8	25	21	
STP-60D5030双轴	1.8	4.8	0.61	2.5	3.03	920	1.4	4	87.8	25	21	
SST60D5300	1.8	3.0	1.55	3.7	2.38	920	1.4	6	87.8	24	20	单极/半绕
		2.1	3.1	14.8	3.33							全绕

外形尺寸

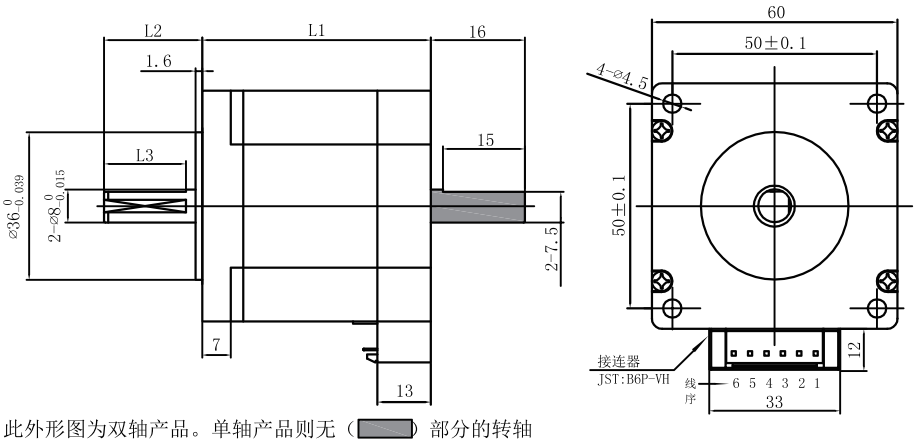

注：此外形图为双轴产品。单轴产品则无（▬）部分的转轴

接线图

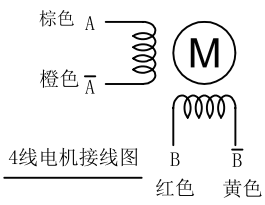

4线电机接线图

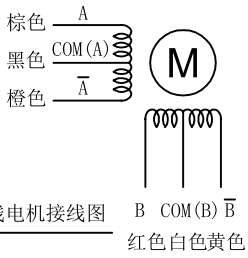

6线电机接线图

4线半绕：A橙黑　B白黄
4线全绕：A棕橙　B红黄

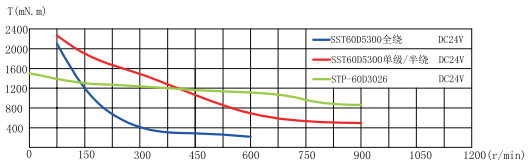

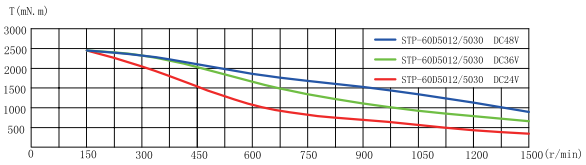

ShinanoKenshi
New Ideas in Motion

两相86MM混合步进电机

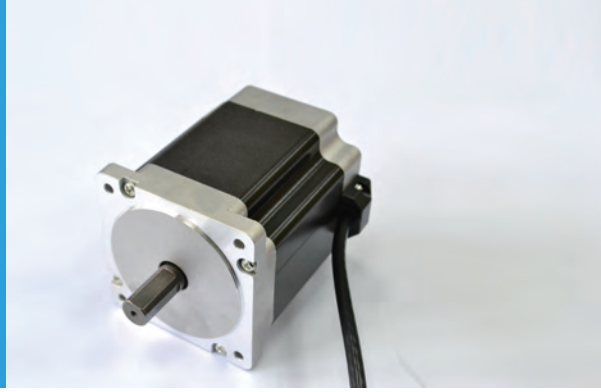

参数

型　号	步进角	额定电流	电阻	电感	保持转矩	转动惯量	重量	引线数	电机长度
	deg	(A)	(Ω)	(mH)	(N.m)	(g.cm^2)	(kg)	leads	(mm)
SST86D1405	1.8	4	0.6	3.4	3.3	1700	2	4	68.1
SST86D1605	1.8	6	0.27	1.50	3.3	1700	2	4	68.1
SST86D3605	1.8	6	0.4	3.30	6.2	2800	2.9	4	101.5
STP-86D5007	1.8	6	0.48	4.10	9.0	4200	4	4	132

外形尺寸

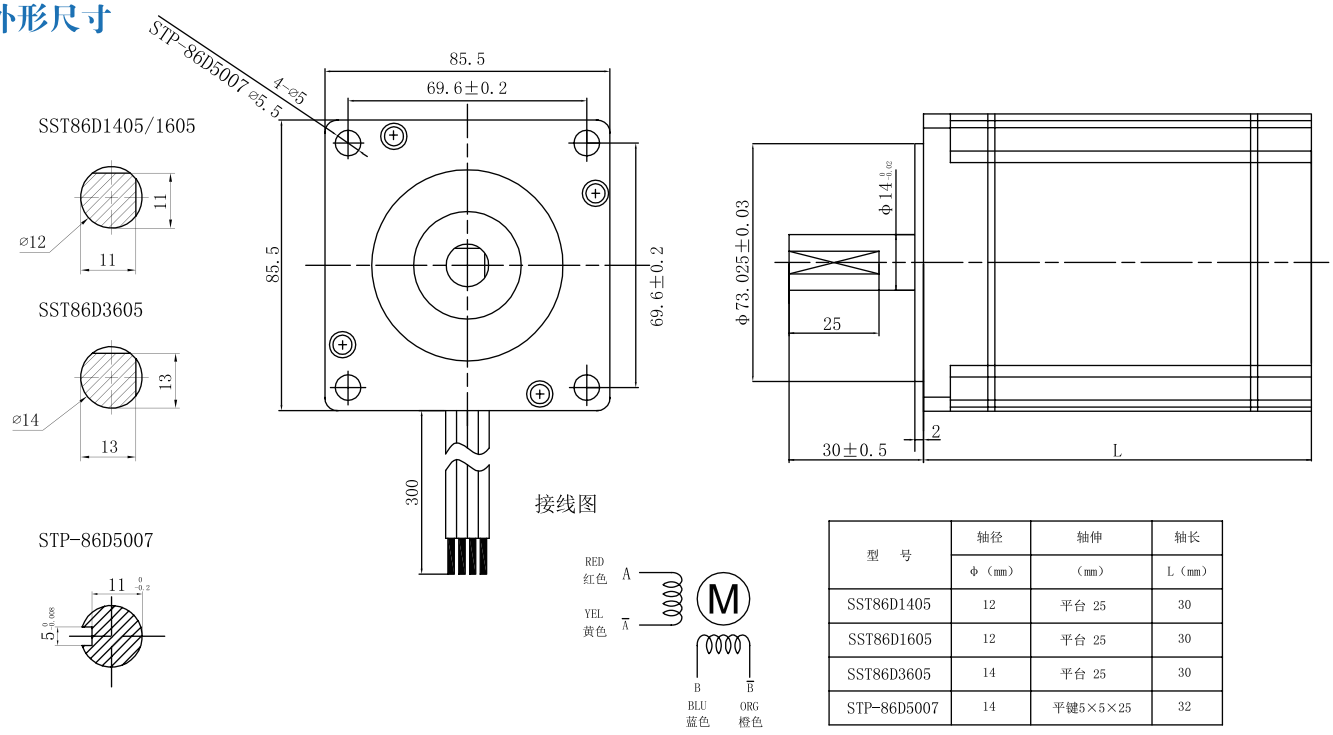

型　号	轴径	轴伸	轴长
	Φ (mm)	(mm)	L (mm)
SST86D1405	12	平台 25	30
SST86D1605	12	平台 25	30
SST86D3605	14	平台 25	30
STP-86D5007	14	平键5×5×25	32

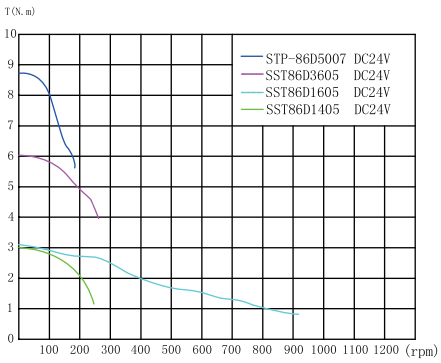

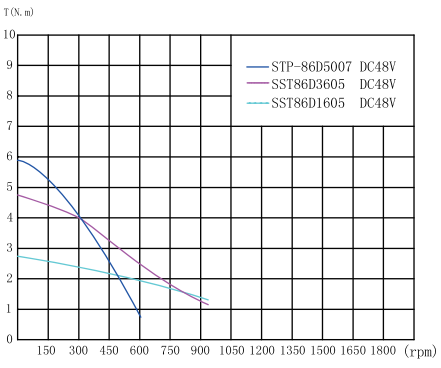

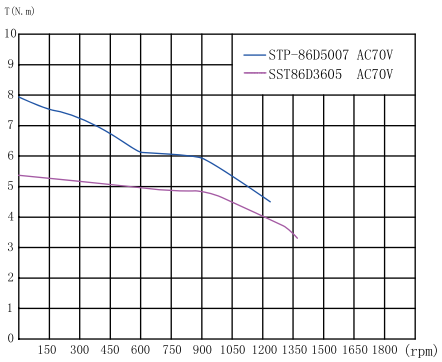

两相86MM混合步进电机

参数

型　号	步进角	额定电流	电阻	电感	保持转矩	转动惯量	重量	引线数	电机长度
	deg	(A)	(Ω)	(mH)	(N.m)	(g.cm^2)	(kg)	leads	(mm)
STC-86D40-0465	1.8	4	0.65	3.2	3.3	1000	2	4	65
STC-86D60-0480	1.8	6	0.45	3.2	4.5	1400	2.5	4	80
STC-86D60-04118	1.8	6	0.65	6.4	8.5	2700	4.1	4	118
STC-86D60-04156	1.8	6	0.70	9	12.5	4000	5.8	4	156

外形尺寸

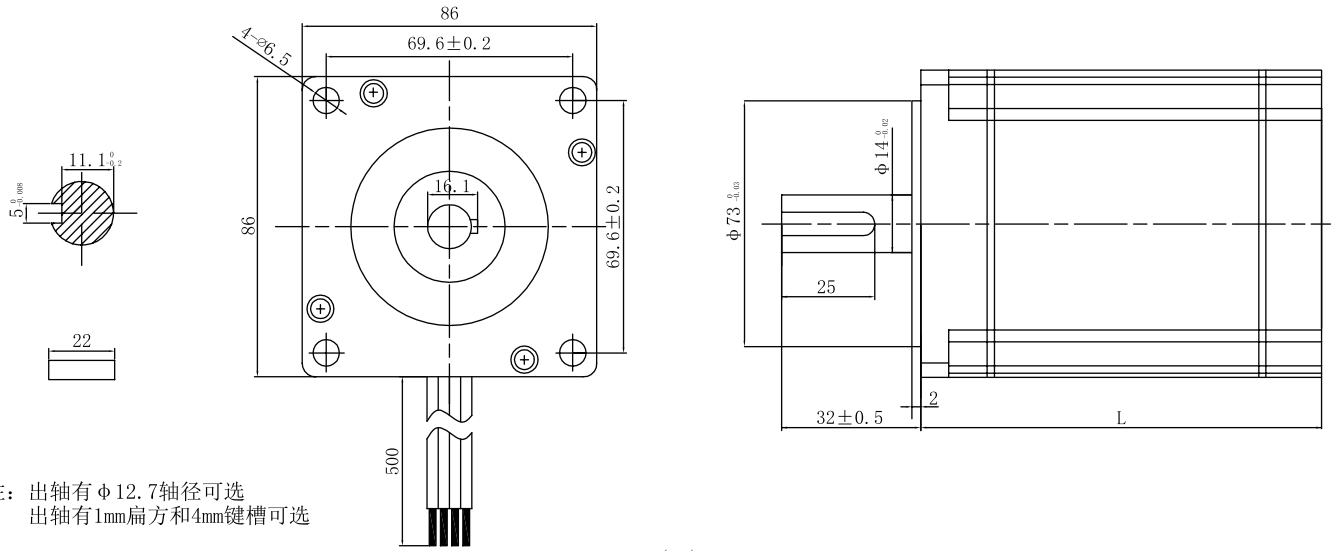

注：出轴有φ12.7轴径可选
出轴有1mm扁方和4mm键槽可选

接线图

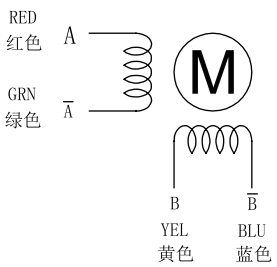

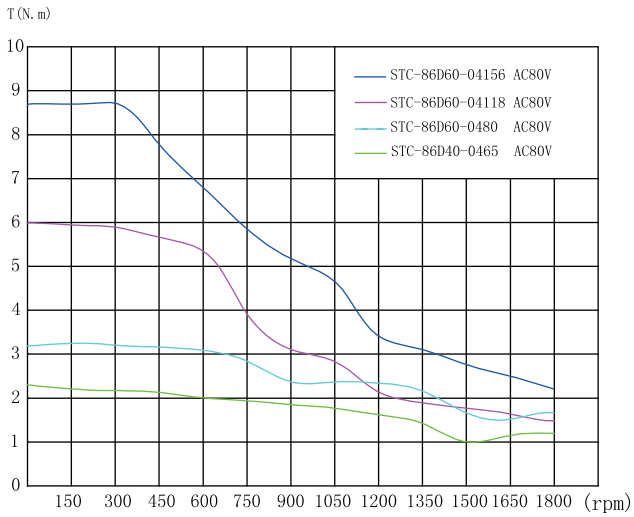

两相110MM混合步进电机

参数

型　号	步进角	额定电流	电阻	电感	保持转矩	转动惯量	重量	引线数	电机长度
	deg	(A)	(Ω)	(mH)	(N.m)	(g.cm^2)	(kg)	leads	(mm)
STC-110D60-04115	1.8	6	0.5	8.4	12	7200	6.6	4	115
STC-110D60-04150	1.8	6	0.7	15.5	18	10900	8.6	4	150
STC-110D60-04201	1.8	6	1	24	30	16200	12.3	4	201

外形尺寸

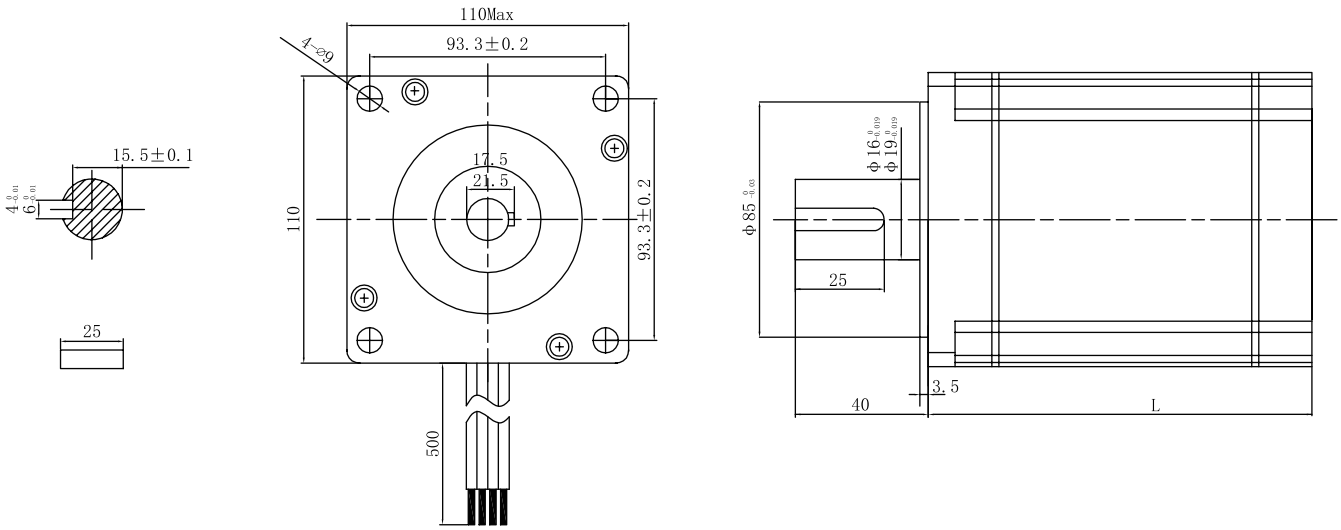

接线图

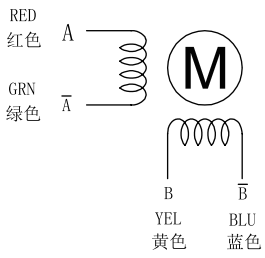

型　号	轴径	轴伸	轴长
	ϕ (mm)	(mm)	L (mm)
STC-110D60-04115	16	平键4×4×25	40
STC-110D60-04150	16	平键4×4×25	40
STC-110D60-04201	19	平键6×6×25	40

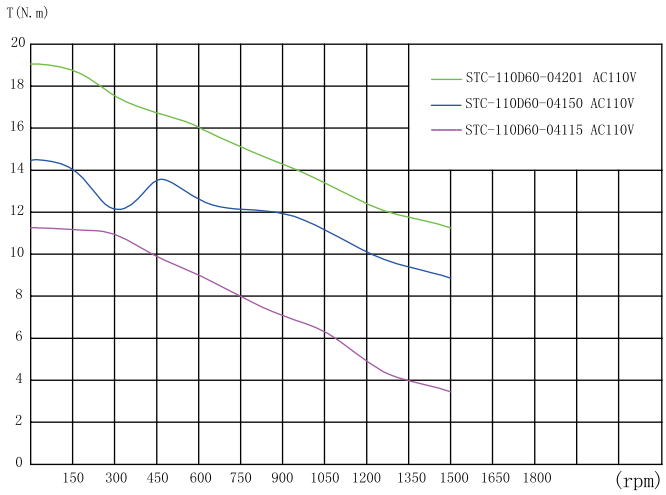

三相86MM混合步进电机

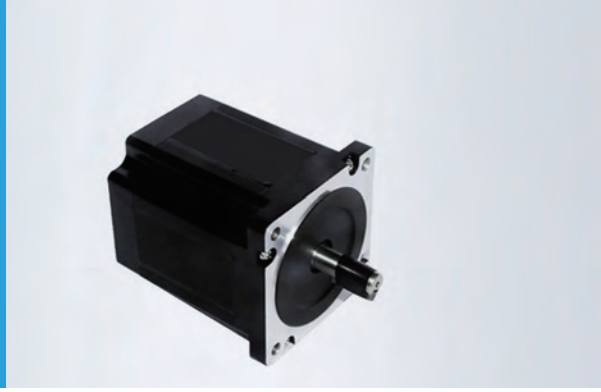

参数

型　号	步进角	驱动电压	额定电流	电阻	电感	保持转矩	转动惯量	重量	电机长度	驱动器
	deg	(V)	(A)	(Ω)	(mH)	(N.m)	(kg.cm^2)	(kg)	(mm)	
STC-86E17-0378	1.2	220	1.75	1.1	4.0	2	1.49	1.98	78	AM32207
STC-86E21-0399	1.2	220	2.1	1.4	7.4	4	2.55	3.0	99	
STC-86E32-03135	1.2	220	3.2	1.87	12.8	6	3.96	4.4	135	
STC-86E40-03145	1.2	220	4.0	2.0	16.2	8	4.95	5.9	145	
STC-86E45-03158	1.2	220	4.5	2.2	18.4	12	5.3	6.5	158	

外形尺寸

注：轴径有ϕ12可选，出轴还有1mm扁位和4mm键槽可选。

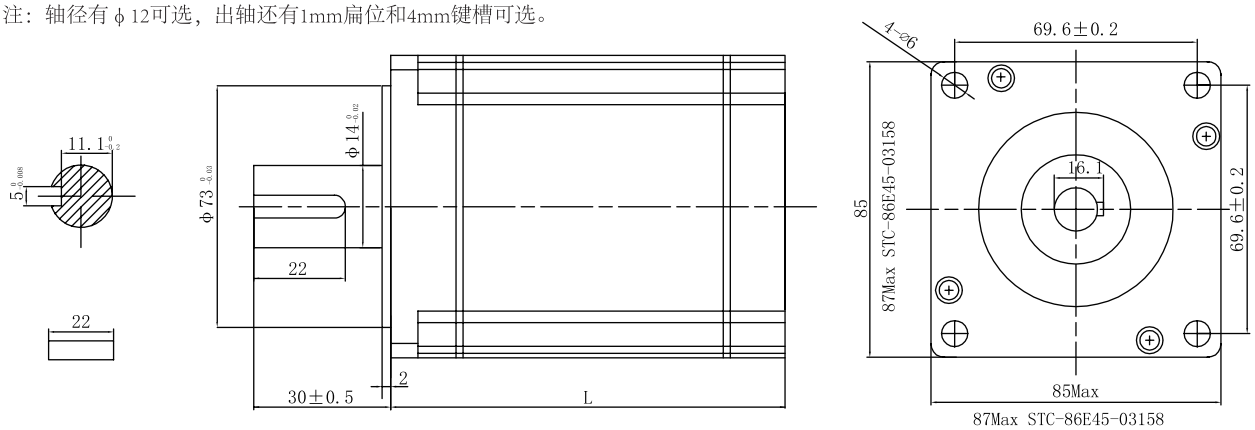

接线图

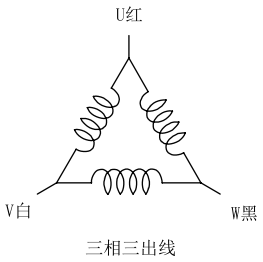

三相三出线

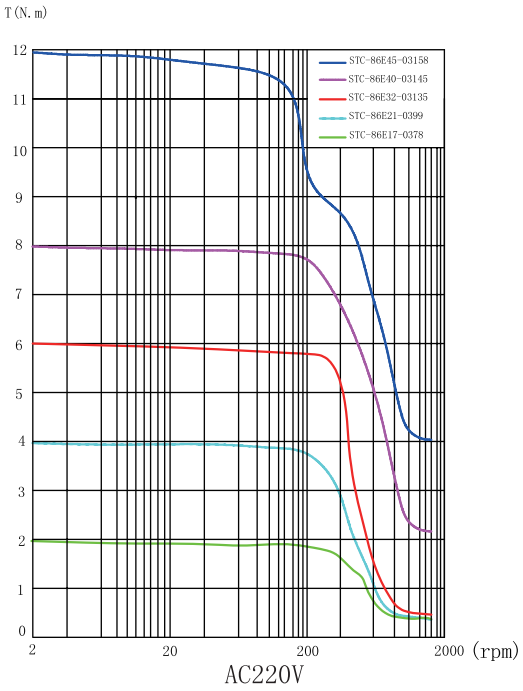

三相110MM混合步进电机

参数

型　号	步进角	驱动电压	额定电流	电阻	电感	保持转矩	转动惯量	重量	电机长度	驱动器
	deg	(V)	(A)	(Ω)	(mH)	(N.m)	(kg.cm^2)	(kg)	(mm)	
STC-110E37-03139	1.2	220	3.7	1.00	11.9	8	8.6	5.5	139	AM32207
STC-110E45-03162	1.2	220	4.5	0.76	11.5	12	11.9	7.1	162	
STC-110E60-03187	1.2	220	6.0	1.28	19	16	14.8	8.8	187	
STC-110E68-03221	1.2	220	6.8	1.24	22	20	19.8	11	221	

外形尺寸

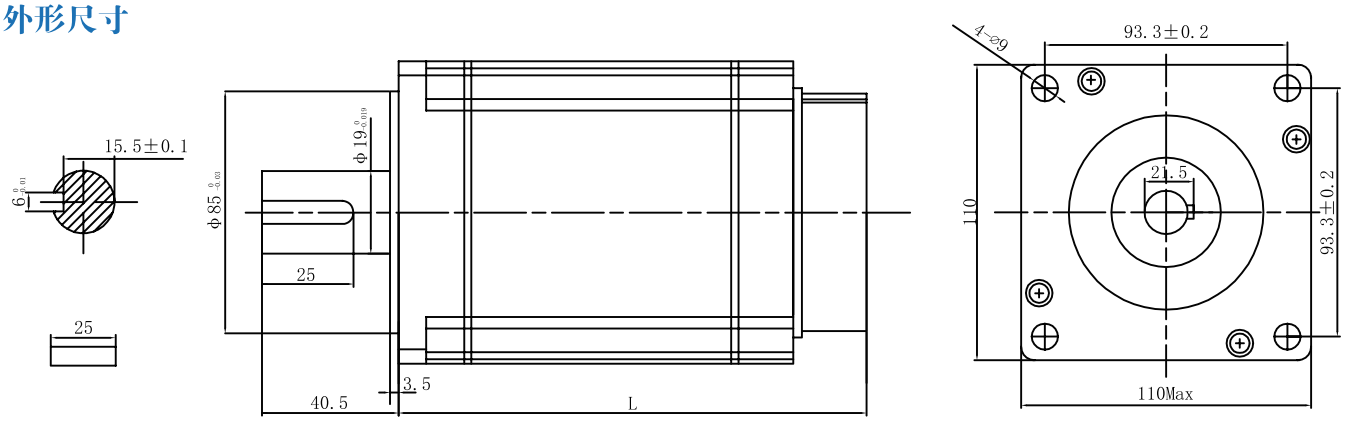

接线图

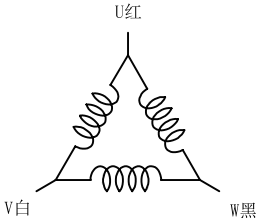

三相三出线

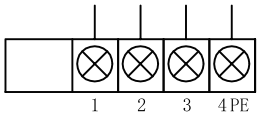

△ 接法U=1　V=2　W=3

(接线排)

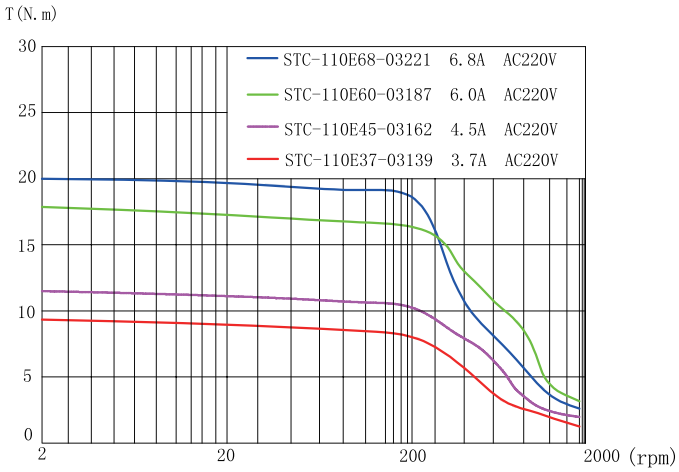

三相130MM混合步进电机

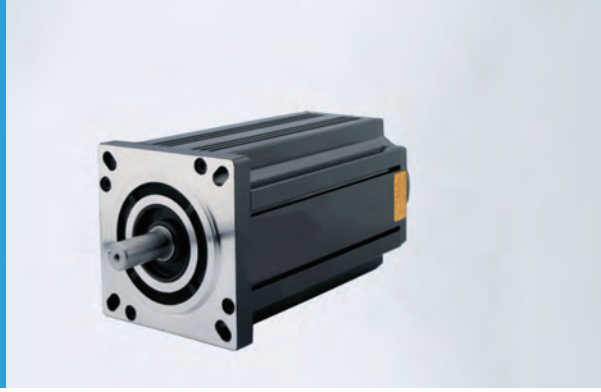

参数

型　号	步进角	驱动电压	额定电流	电阻	电感	保持转矩	转动惯量	重量	电机长度	驱动器
	deg	(V)	(A)	(Ω)	(mH)	(N.m)	(kg.cm^2)	(kg)	(mm)	
STC-130E68-03189	1.2	220	6.8	0.89	9.9	24	26.8	9.8	189	AM32207
STC-130E68-03236	1.2	220	6.8	0.80	11.3	28	34.9	13	236	
STC-130E68-03256	1.2	220	6.8	0.92	13.8	35	39.2	15	256	
STC-130E68-03271	1.2	220	6.8	0.99	18.3	50	42.5	16	271	
STC-130E68-03296	1.2	220	6.8	1.2	20.0	60	45	17	296	

外形尺寸

注：轴径有 φ19可选,标准为铝壳，可选铁壳

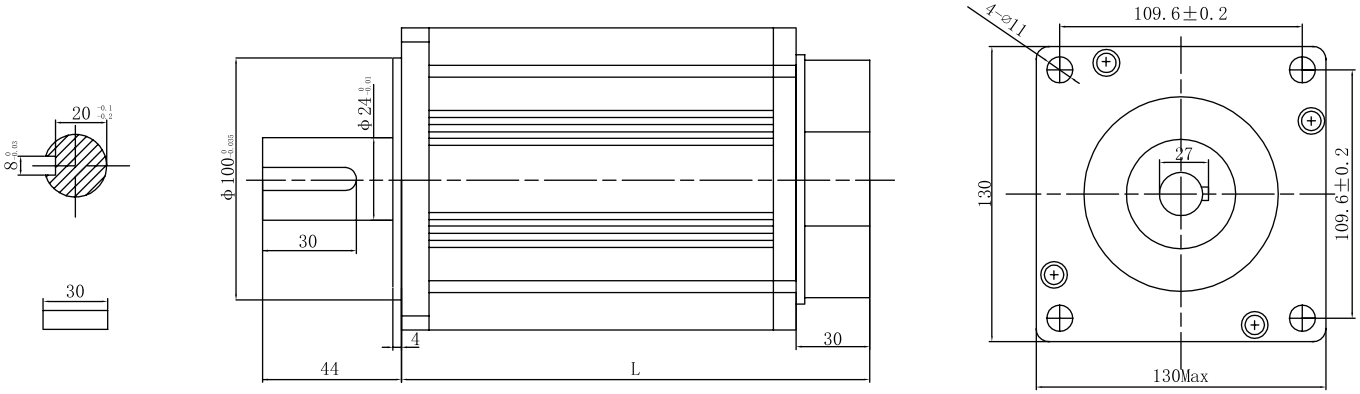

接线图

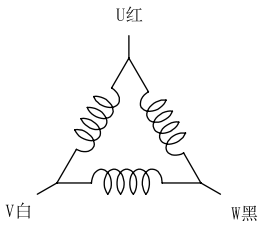

三相三出线

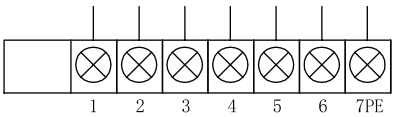

△ 接法U=1　　V=3　　W=5

(接线排)

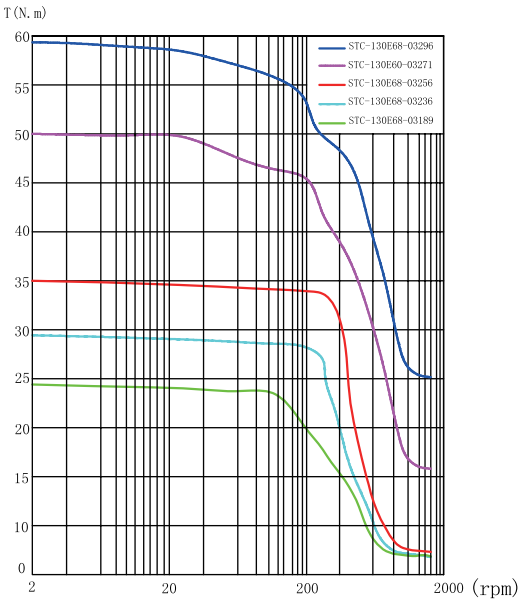

AC220V

28MM电磁制动/刹车步进电机

• 永磁式制动器　• 发热小，功耗低　• 响应快，噪声低

参数

型　号	步进角 (deg)	刹车器电压 (V)	保持转矩 (N.m)	额定电流 (A)	电阻 (Ω)	电感 (mH)	转动惯量 (g.cm²)	机身长L1 (mm)	轴长L2 (mm)	扁位长L3 (mm)	重 量 (kg)	出线方式	引线长(mm)
UB28D12-D07-432	1.8	12	0.06	0.7	4.5	3.2	8	62	15	10	0.19	插头	配线长300
UB28D24-D07-432	1.8	24	0.06	0.7	4.5	3.2	8	62	15	10	0.19	插头	配线长300
UB28D24-D10-440	1.8	24	0.1	1.0	2.7	1.9	12	70	15	12	0.23	插头	配线长300
UB28D24-D10-452	1.8	24	0.14	1.0	3.3	2.4	17	82	17	14	0.28	插头	配线长300

外形尺寸

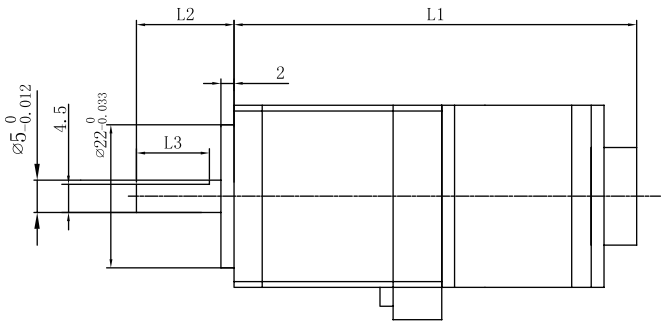

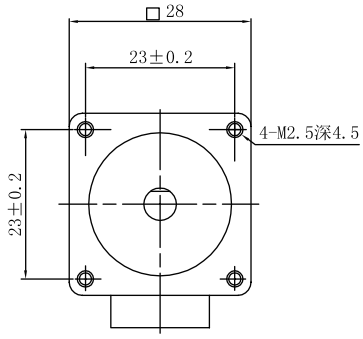

电机接线图

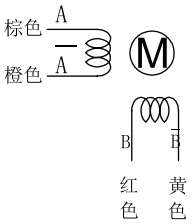

刹车力矩 (N. m)	0.4
刹车器功耗 (W)	4
刹车通断时间 (ms)	15

刹车线红色接DC12/24V正极，黑色接DC12/24V负极

矩频曲线

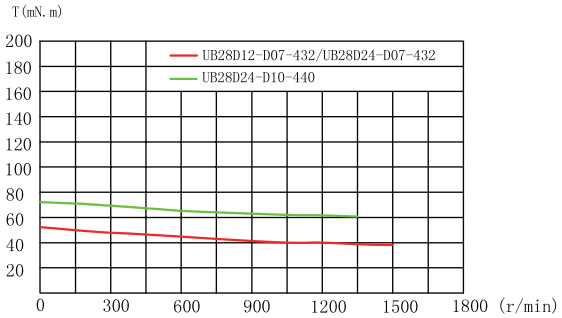

DC24V

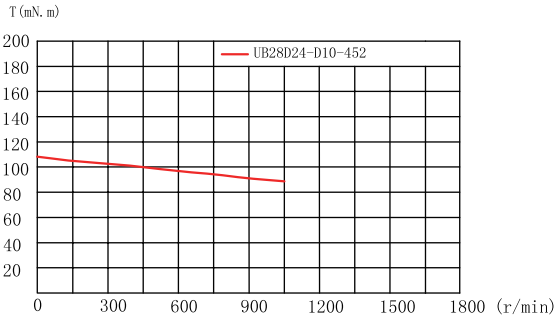

DC24V

35MM电磁制动/刹车步进电机

• 永磁式制动器　• 发热小，功耗低　• 响应快，噪声低

参数

型　　号	步进角 (deg)	刹车器电压 (V)	保持转矩 (N.m)	额定电流 (A)	电阻 (Ω)	电感 (mH)	转动惯量 (g.cm²)	机身长L (mm)	重量 (kg)	出线方式	引线长(mm)
UB35D24-D10-441	1.8	24	0.2	1.0	4.8	7.2	22	70	0.28	引线	配线长300

外形尺寸

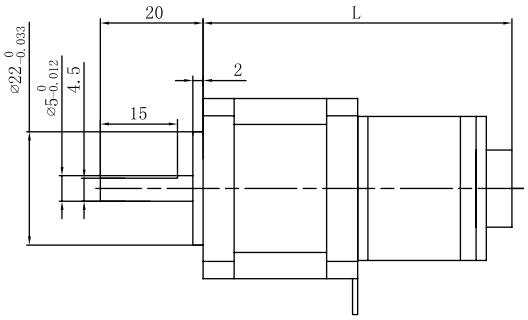

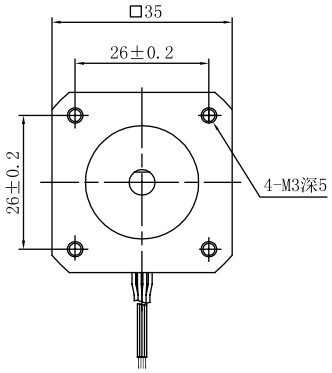

线序图

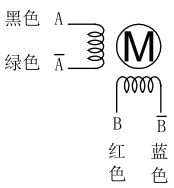

刹车力矩 (N.m)	0.4
刹车器功耗 (W)	4
刹车通断时间 (ms)	15

刹车线红色接DC24V正极，黑色接DC24V负极

矩频曲线

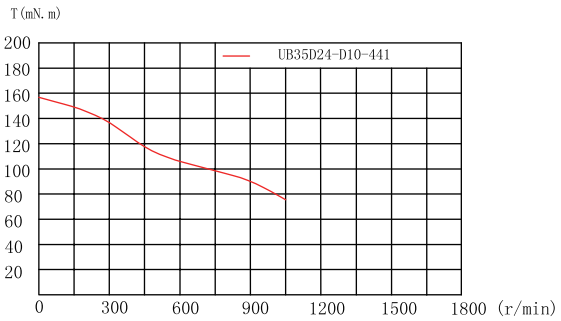

DC24V

42MM电磁制动/刹车步进电机

• 永磁式制动器　• 发热小，功耗低　• 响应快，噪声低

参数

型　号	步进角 (deg)	刹车器电压(V)	保持转矩 (N.m)	额定电流 (A)	电阻 (Ω)	电感 (mH)	转动惯量 (g.cm²)	机身长L1 (mm)	轴长L2 (mm)	扁位长L3 (mm)	重 量 (kg)	出线方式	引线长(mm)	备注
UB42D24-C08-434	0.9	24	0.21	0.85	5.4	8.6	33	66	24	20	0.35	引线	150	
UB42D24-D08-434	1.8	24	0.3	0.85	5.75	8.10	33	66	20	15	0.35	插头	500	
UB42D24-D16-640	1.8	24	0.31	1.6	1.9	1.8	56	72	22	19	0.41	引线	300	单极/半绕
			0.42	1.12	3.8	7.2								全绕
UB42D24-D17-440	1.8	24	0.45	1.7	1.65	3.6	56	72	20	15	0.41	插头	500	
UB42D24-D20-450	1.8	24	0.6	2.0	1.8	4.0	66	81.5	20	15	0.50	插头	500	
UB42D24-D20-461	1.8	24	0.72	2.0	1.8	3.7	110	93	24	15	0.62	引线	320	

外形尺寸

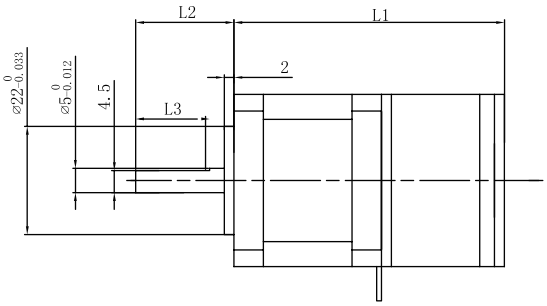

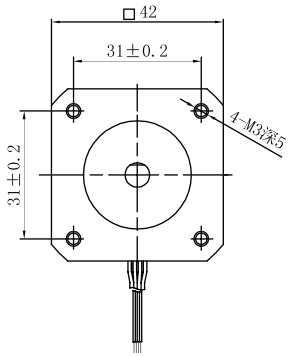

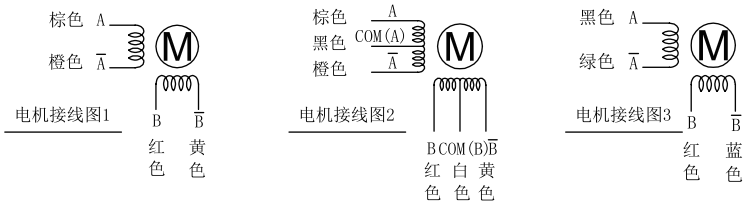

4线半绕：A橙黑　B白黄

4线全绕：A棕橙　B红黄

刹车力矩 (N. m)	0.6
刹车器功耗 (W)	5
刹车通断时间 (ms)	50

刹车线红色接DC24V正极，黑色接DC24V负极

矩频曲线

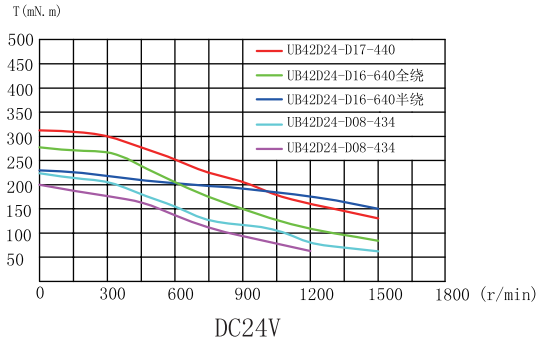

DC24V

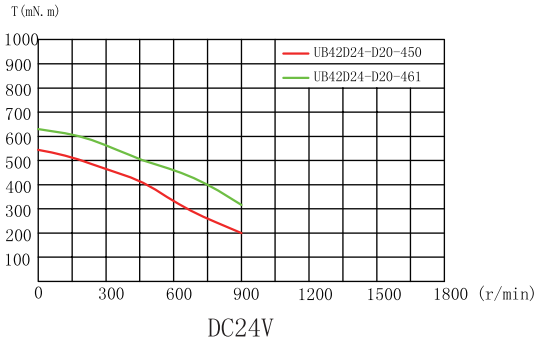

DC24V

57MM电磁制动/刹车步进电机

• 永磁式制动器　• 发热小，功耗低　• 响应快，噪声低

参数

型　号	步进角 (deg)	刹车器电压 (V)	保持转矩 (N.m)	额定电流 (A)	电阻 (Ω)	电感 (mH)	转动惯量 (g.cm²)	机身长L1 (mm)	轴长L2 (mm)	扁位长L3 (mm)	轴径d (mm)	重　量 (kg)	出线方式	引线长 (mm)	备注
UB57D24-D30-642	1.8	24	0.66	3	0.62	0.9	145	83	20.6	16	6.35	0.93	插头	400	单极/半绕
			0.92	2.1	1.24	3.6									全绕
UB57D24-D30-655	1.8	24	1.1	3	0.82	1.3	245	95.5	26	21	8	1.13	插头	400	单极/半绕
			1.5	2.1	1.64	5.2									全绕
UB57D24-D30-655A	1.8	24	1.1	3	0.82	1.3	245	95.5	20.6	0	6.35	1.13	插头	400	单极/半绕
			1.5	2.1	1.64	5.2									全绕
UB57D24-D42-455	1.8	24	1.4	4.2	0.41	1.3	245	95.5	25	23	6.35	1.13	插头	400	
UB57D24-D42-455B	1.8	24	1.4	4.2	0.41	1.3	245	95.5	26	21	8	1.13	插头	400	
UB57D24-D44-865	1.8	24	1.47	4.4	0.4	1.3	330	106	26	21	8	1.28	引线	300	并联
			1.08	3.0	0.8	1.3									单极
			1.47	2.2	1.6	5.2									串联
UB57D24-D30-678	1.8	24	1.8	3	1.2	2.2	470	118.5	20.6	键16.5	8	1.53	插头	400	单极/半绕
			2.52	2.1	2.4	8.8									全绕
UB57D24-D42-478	1.8	24	2.4	4.2	0.6	2.2	470	118.5	25	21	8	1.53	引线	300	

外形尺寸

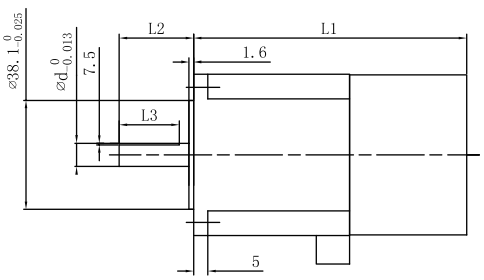

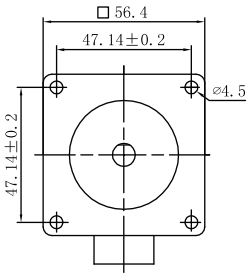

刹车力矩 (N. m)	1.5
刹车器功耗 (W)	4
刹车通断时间 (ms)	50

刹车线红色接DC24V正极，黑色接DC24V负极

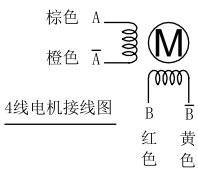

4线电机接线图

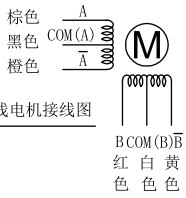

6线电机接线图

4线半绕：A橙黑　B白黄

4线全绕：A棕橙　B红黄

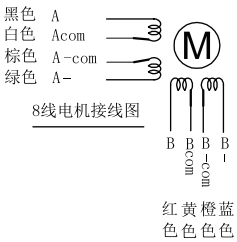

8线电机接线图

4线并联：A黑棕 A-绿白
B红橙 B-蓝黄

4线串联：A黑 A-绿 白棕串联
B红 B-蓝 黄橙串联

6线单级：A黑 Acom白棕 A-绿
B红 Bcom黄橙 B-蓝

矩频曲线

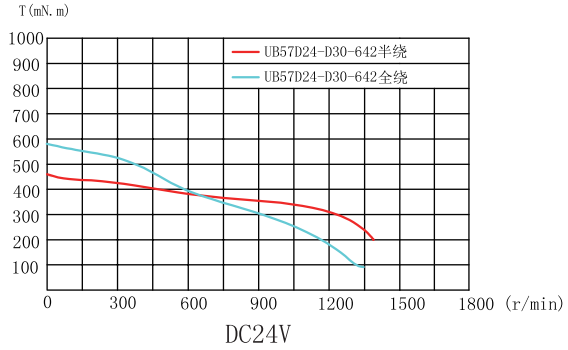
T(mN.m)
UB57D24-D30-642半绕
UB57D24-D30-642全绕
1000 900 800 700 600 500 400 300 200 100
0 300 600 900 1200 1500 1800 (r/min)
DC24V

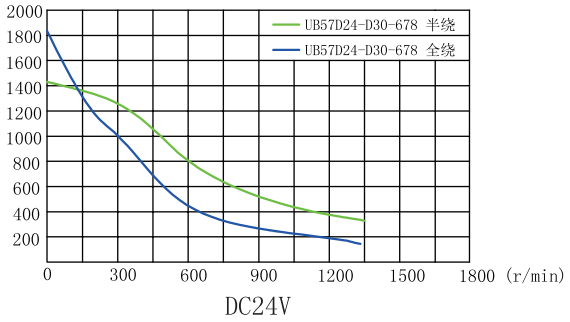
UB57D24-D30-678 半绕
UB57D24-D30-678 全绕
2000 1800 1600 1400 1200 1000 800 600 400 200
0 300 600 900 1200 1500 1800 (r/min)
DC24V

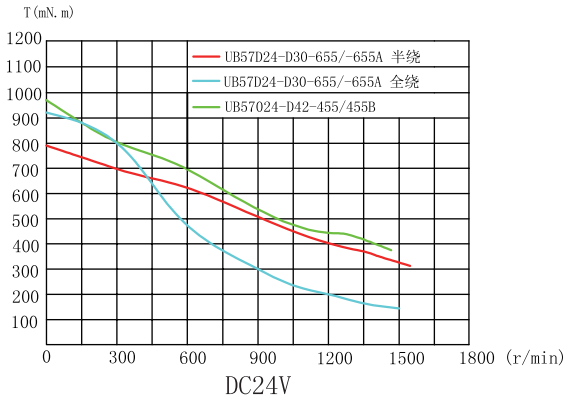
T(mN.m)
UB57D24-D30-655/-655A 半绕
UB57D24-D30-655/-655A 全绕
UB57024-D42-455/455B
1200 1100 1000 900 800 700 600 500 400 300 200 100
0 300 600 900 1200 1500 1800 (r/min)
DC24V

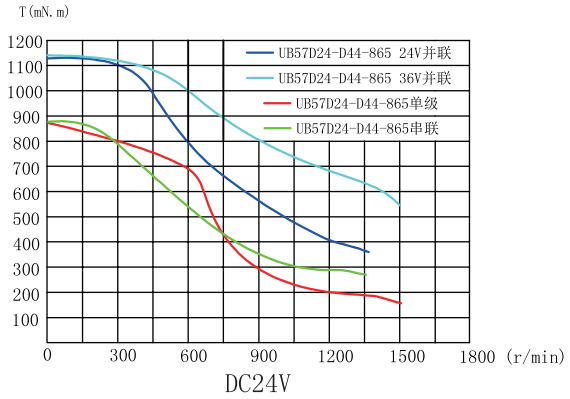
T(mN.m)
UB57D24-D44-865 24V并联
UB57D24-D44-865 36V并联
UB57D24-D44-865单级
UB57D24-D44-865串联
1200 1100 1000 900 800 700 600 500 400 300 200 100
0 300 600 900 1200 1500 1800 (r/min)
DC24V

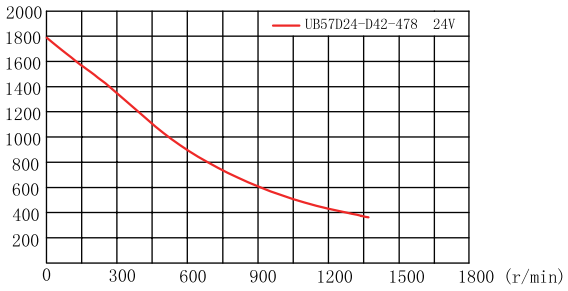
UB57D24-D42-478 24V
2000 1800 1600 1400 1200 1000 800 600 400 200
0 300 600 900 1200 1500 1800 (r/min)

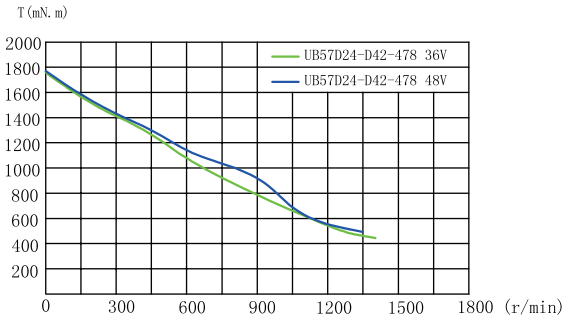
T(mN.m)
UB57D24-D42-478 36V
UB57D24-D42-478 48V
2000 1800 1600 1400 1200 1000 800 600 400 200
0 300 600 900 1200 1500 1800 (r/min)

60MM电磁制动/刹车步进电机

• 永磁式制动器　• 发热小，功耗低　• 响应快，噪声低

参数

型　号	步进角 (deg)	刹车器电压 (V)	保持转矩 (N.m)	额定电流 (A)	电阻 (Ω)	电感 (mH)	转动惯量 (g.cm²)	机身长L1 (mm)	轴长L2 (mm)	扁位长L3 (mm)	重量 (kg)	出线方式	引线长(mm)
UB60D24-D48-488	1.8	24	3.03	4.8	0.61	2.5	920	134.8	25	21	1.82	插头	300

外形尺寸

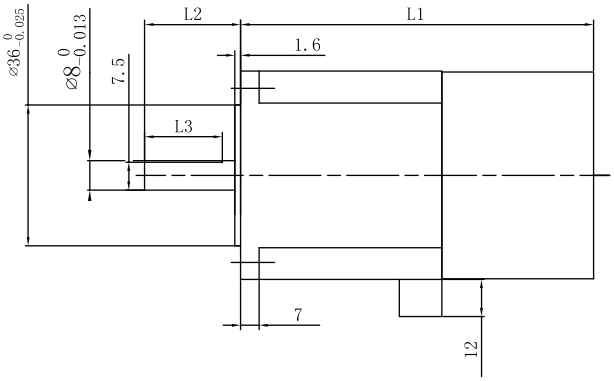

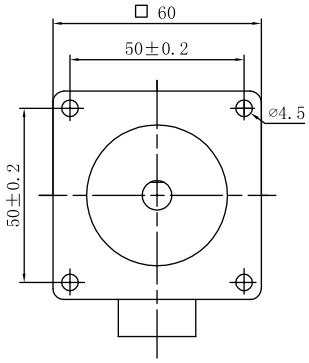

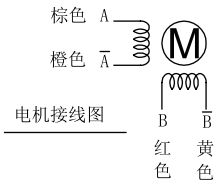

电机接线图

刹车力矩 (N.m)	1.5
刹车器功耗 (W)	4
刹车通断时间 (ms)	50

刹车线红色接DC24V正极，黑色接DC24V负极

矩频曲线

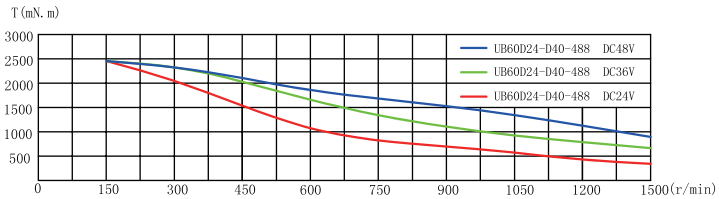

86MM电磁制动/刹车步进电机

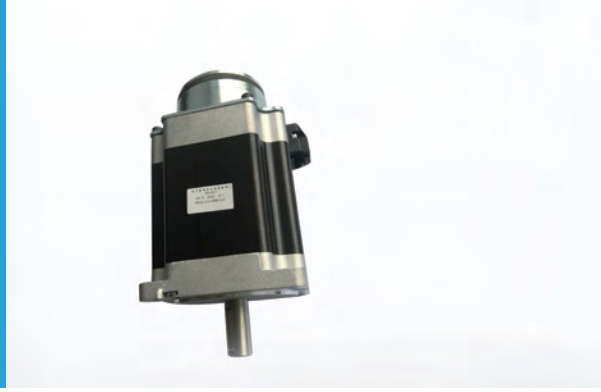

• 永磁式制动器　• 发热小，功耗低　• 响应快，噪声低

参数

型　号	步进角 (deg)	刹车器电压 (V)	保持转矩 (N.m)	额定电流 (A)	电阻 (Ω)	电感 (mH)	转动惯量 (g.cm²)	机身长L (mm)	轴径d (mm)	重量 (kg)	出线方式	引线长(mm)
UB86D24-D60-480	1.8	24	4.5	6.0	0.45	3.2	1400	125.5	12.7	3.06	引线	500
UB86D24-D60-4102	1.8	24	6.2	6.0	0.4	3.3	3200	147	14	3.46	引线	300
UB86D24-D60-4118	1.8	24	8.5	6.0	0.65	6.4	2700	163.5	14	4.36	引线	500
UB86D24-D60-4156	1.8	24	12.5	6.0	0.7	9	4000	201.5	14	6.07	引线	500

外形尺寸

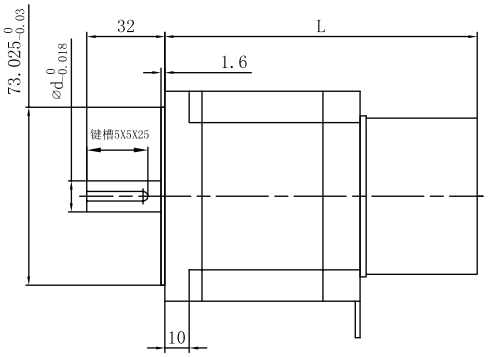

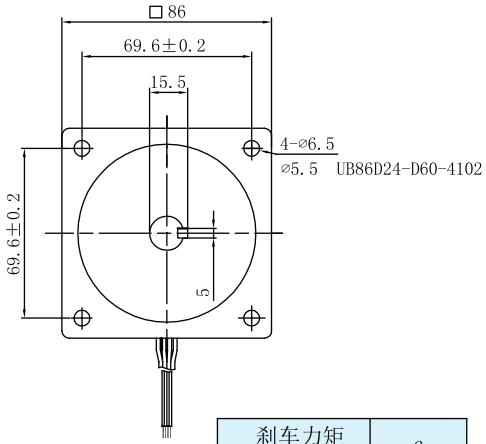

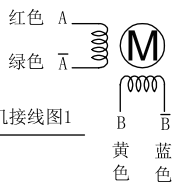

电机接线图1

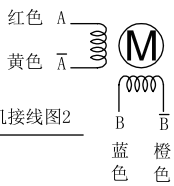

电机接线图2

刹车力矩 (N. m)	6
刹车器功耗 (W)	8
刹车通断时间 (ms)	30

刹车线红色接DC24V正极，黑色接DC24V负极

矩频曲线

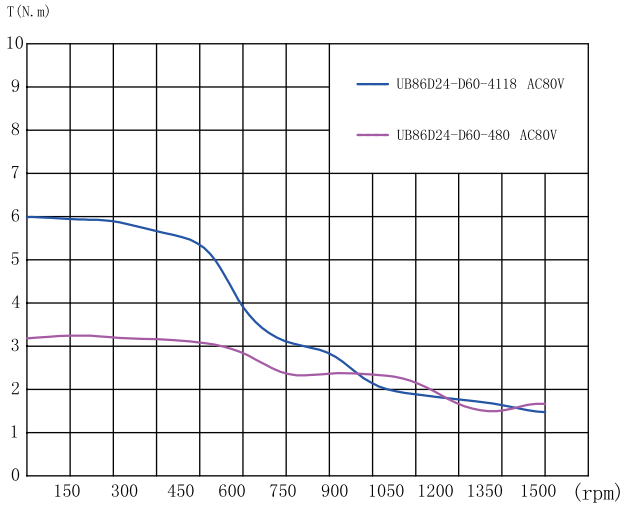

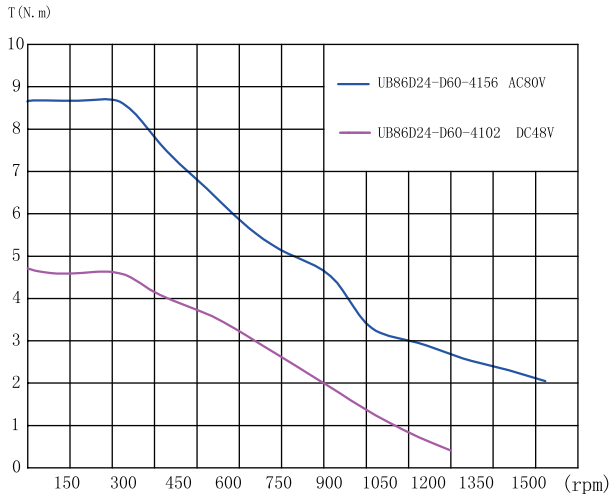

110MM电磁制动/刹车步进电机

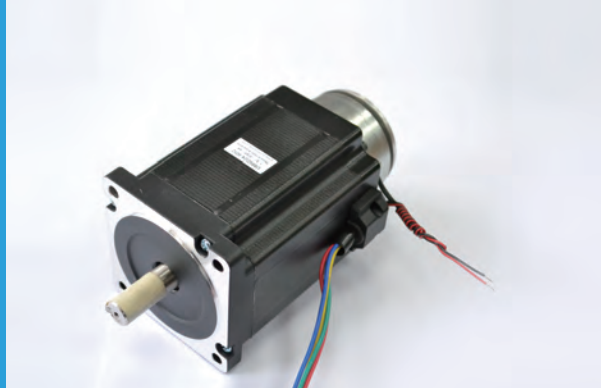

• 永磁式制动器　• 发热小，功耗低　• 响应快，噪声低

参数

型　号	步进角 (deg)	刹车器电压 (V)	保持转矩 (N.m)	额定电流 (A)	电阻 (Ω)	电感 (mH)	转动惯量 (kg.cm²)	机身长L (mm)	轴径d (mm)	重量 (kg)	出线方式	引线长(mm)
UB110D24-D60-4150	1.8	24	18	6.0	0.7	15.5	10.9	198.5	19	11.1	引线	500
UB110D24-D60-4201	1.8	24	30	6.0	1	24	16.2	249.5	19	14.8	引线	500
UB110D24-E50-3203	1.2	24	20	5.0	1.93	23	18.6	251.5	19	15.1	引线	500
UB110D24-E50-3254	1.2	24	25	5.0	2.9	27	24.3	302.5	19	17.3	引线	500

外形尺寸

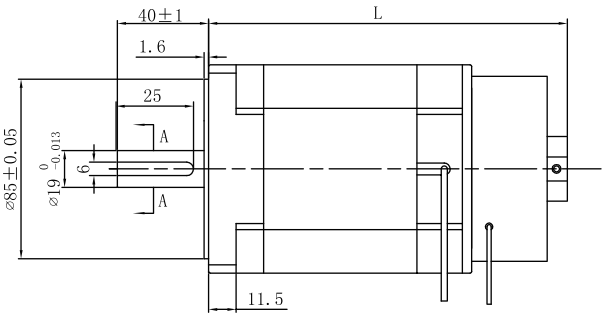

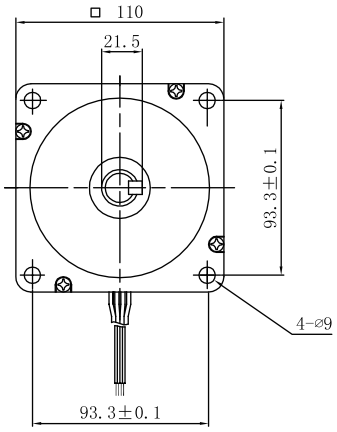

接线图

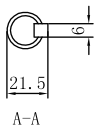

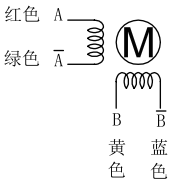

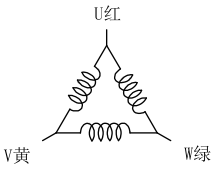

刹车力矩 (N. m)	15
刹车器功耗 (W)	18
刹车通断时间 (ms)	30

刹车线红色接DC24V正极，黑色接DC24V负极

矩频曲线

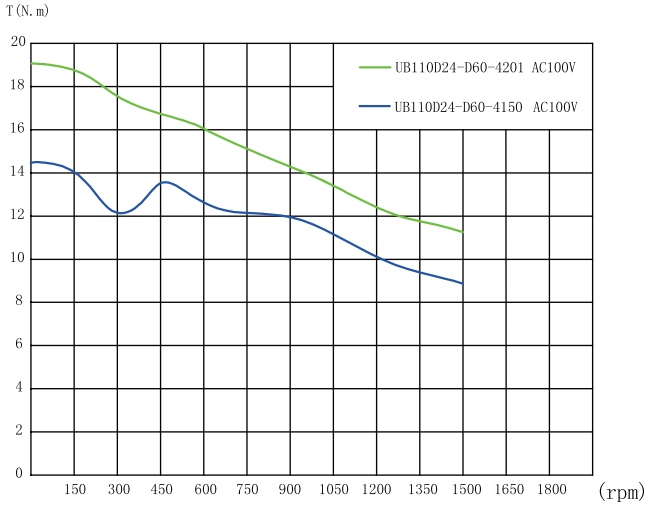

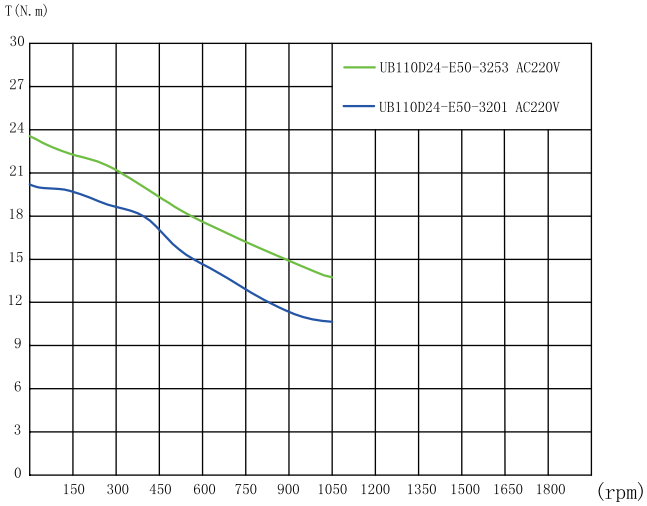

130MM电磁制动/刹车步进电机

• 永磁式制动器　• 发热小，功耗低　• 响应快，噪声低

参数

型　　号	步进角 (deg)	刹车器电压 (V)	保持转矩 (N.m)	额定电流 (A)	电阻 (Ω)	电感 (mH)	转动惯量 (kg.cm²)	机身长L (mm)	轴径d (mm)	重量 (kg)	出线方式	引线长(mm)
UB130D24-E50-3220	1.2	24	36	5.0	1.69	26	34	281	19	20.7	引线	500
UB130D24-E50-3260	1.2	24	50	5.0	2.75	32	43	321	19	24.5	引线	500

外形尺寸

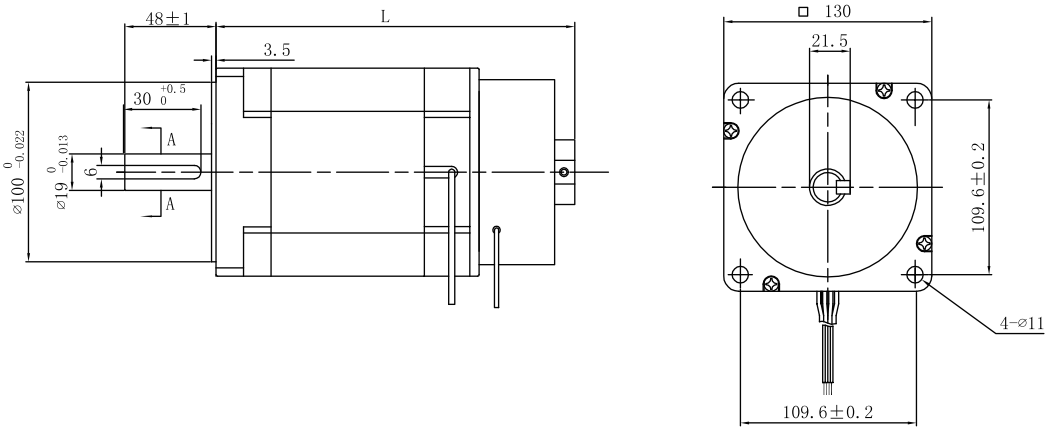

接线图

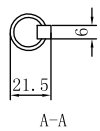

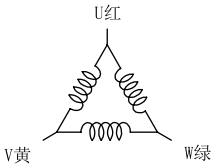

刹车力矩 (N. m)	25
刹车器功耗 (W)	24
刹车通断时间 (ms)	30

刹车线红色接DC24V正极，黑色接DC24V负极

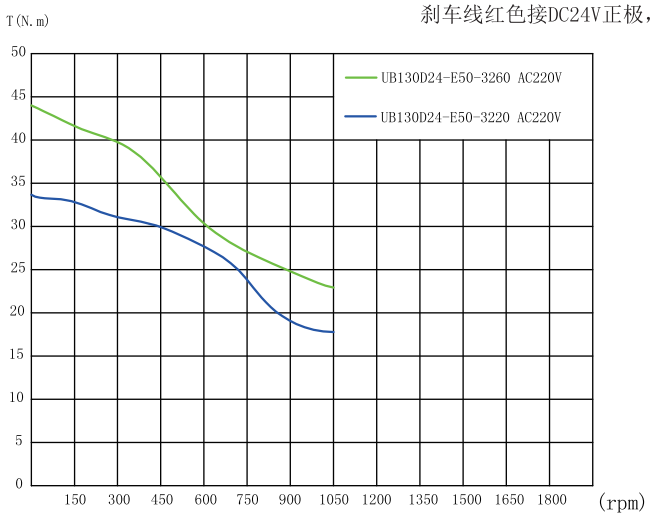

28MM减速步进电机

- 一级减速背隙≤15弧分，二级减速背隙≤25弧分
- 齿轮为合金钢切削齿轮
- 径向负载≤30N，轴向负载≤25N
- 配信浓步进电机

参数

型　　号	步进角(deg)	减速比	保持转矩(N.m)	额定电流(A)	电阻(Ω)	电感(mH)	转动惯量(g.cm²)	机身长L(mm)	重量(kg)	出线方式	引线长(mm)
28PG004-D07-0432	0.45	1:4	0.19	0.7	4.5	3.2	128	60	0.19	插座	300
28PG004-D10-0452	0.45	1:4	0.42	1.0	3.3	2.4	272	79.5	0.28	插座	300
28PG009-D10-0452	0.2	1:9	0.95	1.0	3.3	2.4	1377	87.5	0.30	插座	300
28PG015-D10-0452	0.12	1:15	1.59	1.0	3.3	2.4	3825	87.5	0.30	插座	300
28PG020-D07-0432	0.09	1:20	0.95	0.7	4.5	3.2	3200	68	0.22	插座	300
28PG020-D10-0452	0.09	1:20	2.12	1.0	3.3	2.4	6800	87.5	0.30	插座	300

注：可选配其他电机或减速比，带电磁制动及编码器。

外形尺寸

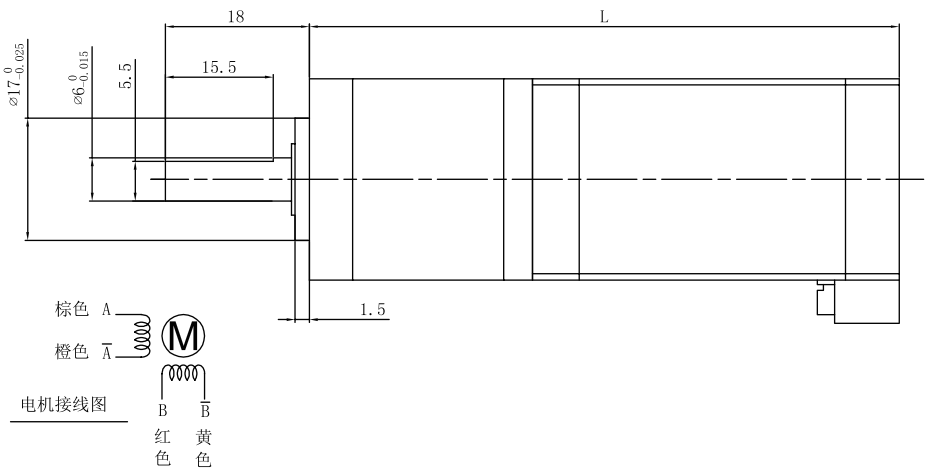

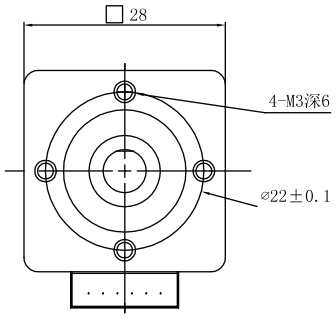

矩频曲线

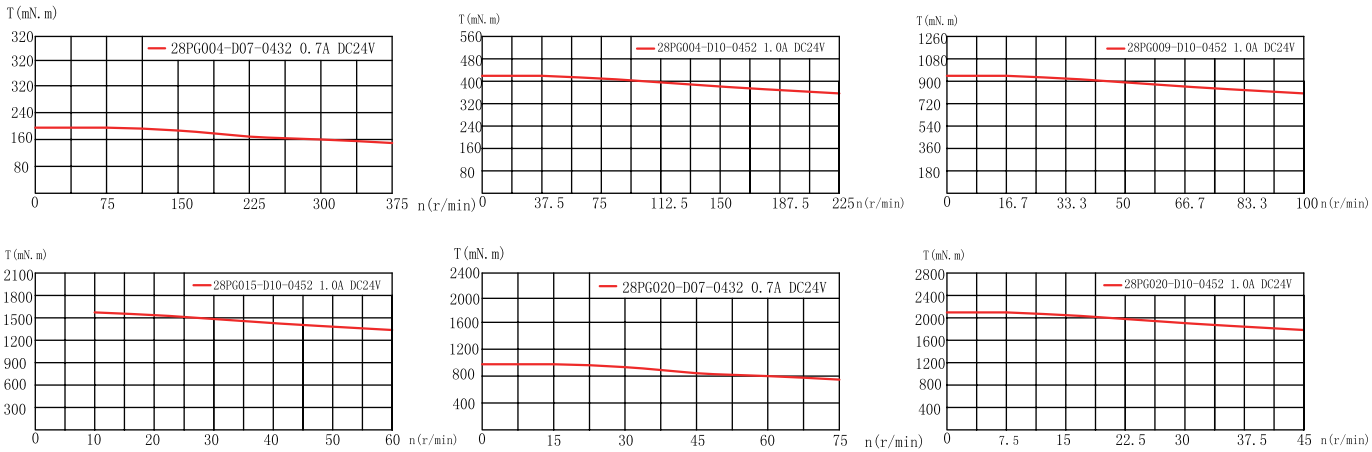

42MM标准减速步进电机

- 一级减速背隙≤15弧分，二级减速背隙≤25弧分
- 齿轮为合金钢切削齿轮
- 径向负载≤150N，轴向负载≤100N
- 配信浓步进电机

参数

型　　号	步进角(deg)	减速比	保持转矩(N.m)	额定电流(A)	电阻(Ω)	电感(mH)	转动惯量(kg.cm²)	机身长L(mm)	重量(kg)	出线方式	引线长(mm)
42PG005-D05-0422	0.36	1:5	0.71	0.5	23	29	0.475	64.4	0.37	引线	300
42PG005-D17-0434	0.36	1:5	1.61	1.7	0.9	1.5	0.825	76	0.46	插座	500
42PG005-D17-0440	0.36	1:5	1.68	1.7	1.65	3.6	1.40	82	0.52	插座	500
42PG005-D20-0450	0.36	1:5	2.38	2.0	1.8	4	1.65	91.5	0.61	插座	500
42PG010-D05-0422	0.18	1:10	1.41	0.5	23	29	1.90	64.4	0.37	引线	300
42PG010-D17-0434	0.18	1:10	3.22	1.7	0.9	1.5	3.30	76	0.46	插座	500
42PG010-D17-0440	0.18	1:10	3.36	1.7	1.65	3.6	5.60	82	0.52	插座	500
42PG015-D20-0450	0.12	1:15	7.16	2.0	1.8	4	14.85	101.5	0.66	插座	500
42PG020-D05-0422	0.09	1:20	2.83	0.5	23	29	7.6	74.4	0.42	引线	300
42PG020-D17-0434	0.09	1:20	6.44	1.7	0.9	1.5	13.2	86	0.51	插座	500
42PG020-D17-0440	0.09	1:20	6.71	1.7	1.65	3.6	22.4	92	0.57	插座	500
42PG020-D20-0450	0.09	1:20	9.54	2.0	1.8	4	26.4	101.5	0.66	插座	500
42PG040-D17-0434	0.045	1:40	12.88	1.7	23	29	52.8	86	0.51	插座	500
42PG040-D17-0440	0.045	1:40	13.43	1.7	0.9	1.5	89.6	92	0.57	插座	500
42PG040-D20-0450	0.045	1:40	15	2.0	1.65	3.6	105.6	101.5	0.66	插座	500
42PG100-D17-0440	0.018	1:100	15	1.7	1.8	4	560	92	0.57	插座	500

注：可选配其他电机或减速比，带电磁制动及编码器。

*此减速电机为一体机构，不可承受过大负载或带冲击力负载或力臂过长结构，若是此类应用联系我们选用40MM分体行星减速机配步进电机。

外形尺寸

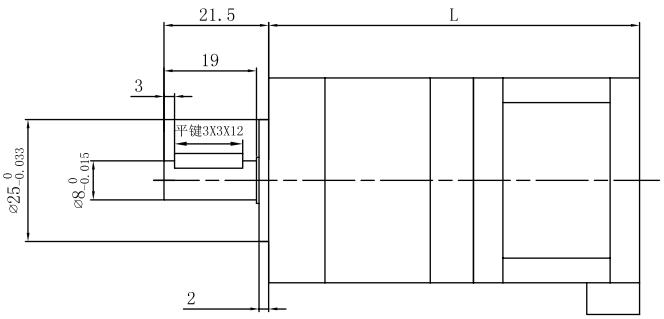

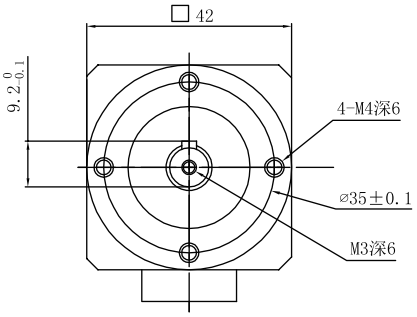

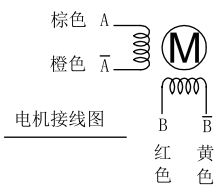

电机接线图

42MM薄型减速步进电机

- 薄型42行星减速步进电机的型号就是在对应的标准型型号的前面加字母“T”
- 薄型42行星减速步进电机和标准型42行星减速步进电机特性参数一样，只是外形上有差异，机身比标准型短7mm，见下图。

外形尺寸

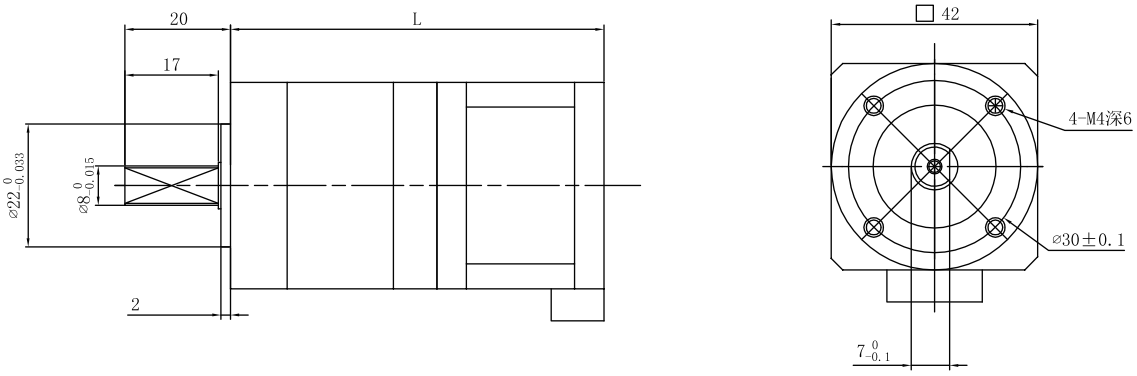

*此减速电机为一体机构，不可承受过大负载或带冲击力负载或力臂过长结构，若是此类应用联系我们选用40MM分体行星减速机配步进电机。

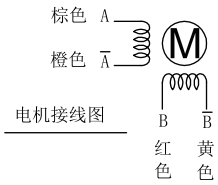

电机接线图

矩频曲线

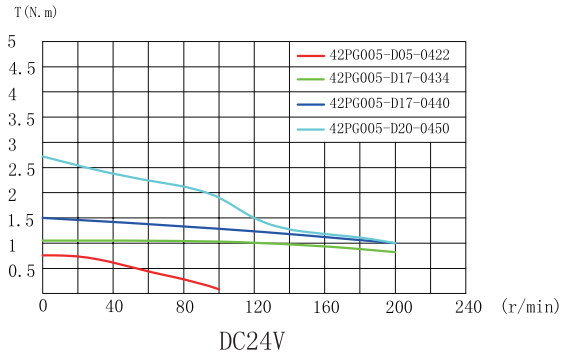

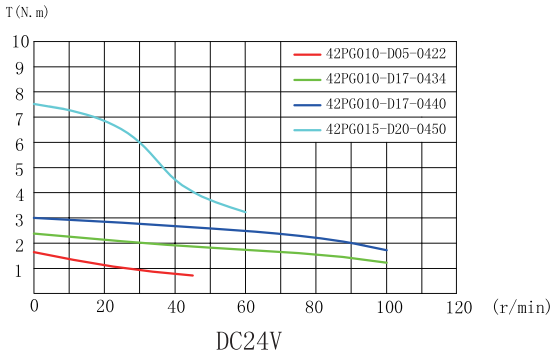

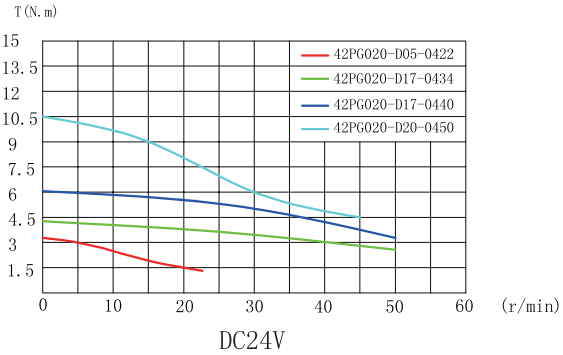

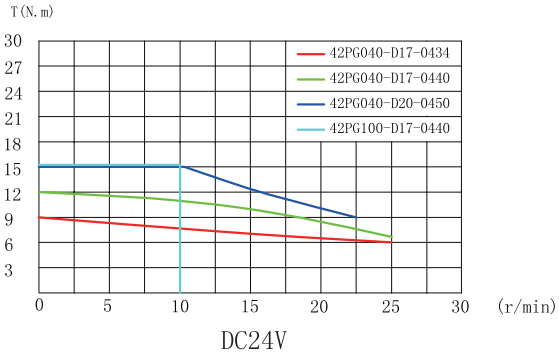

ShinanoKenshi
New Ideas in Motion

42MM高精度减速步进电机

• 高精度、超薄机身　• 一级减速背隙≤8弧分，二级减速背隙≤10弧分　• 齿轮为合金钢切削齿轮

参数

型　　号	步进角度	减速比	额定转矩 (N.m)	额定电流 (A)	电阻 (Ω)	电感 (m.H)	转动惯量 (kg.cm²)	机身长L (mm)	重量 (kg)	出线方式	引线长 (mm)
42PG010-D14-0434	0.18	1:10	2.7	1.4	2.1	3.3	3.3	58.8	0.38	插头	500
42PG010-D20-0448	0.18	1:10	5.3	2.0	1.9	3.8	7.2	72.3	0.51	插头	500
42PG020-D14-0434	0.09	1:20	5.4	1.4	2.1	3.3	13.2	69.3	0.47	插头	500
42PG020-D20-0448	0.09	1:20	10.6	2.0	1.9	3.8	28.8	82.8	0.6	插头	500
42PG050-D14-0434	0.036	1:50	13.5	1.4	2.1	3.3	82.5	69.3	0.47	插头	500
42PG050-D20-0448	0.036	1:50	26.5	2.0	1.9	3.8	180	82.8	0.6	插头	500

外形尺寸

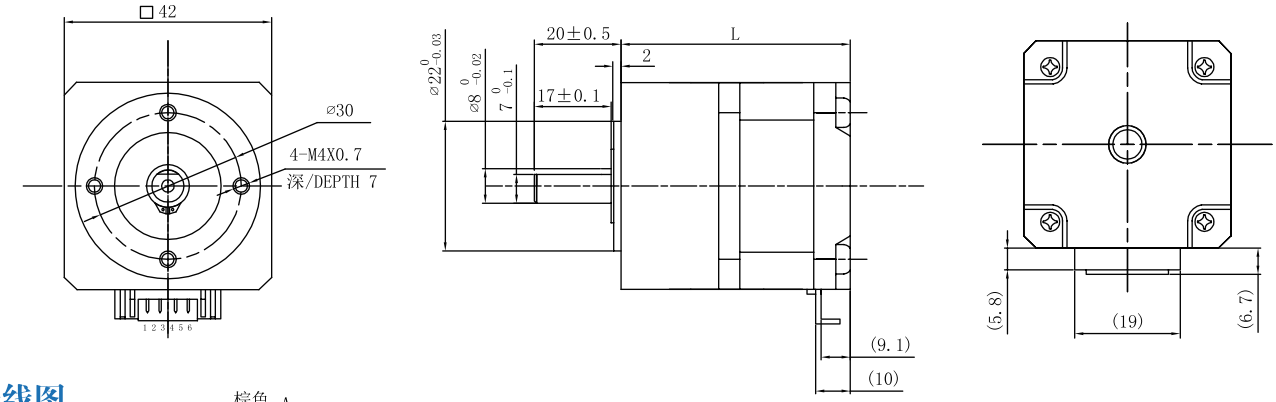

接线图

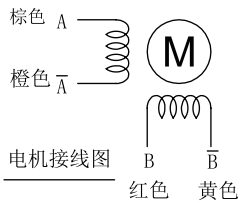

矩频曲线

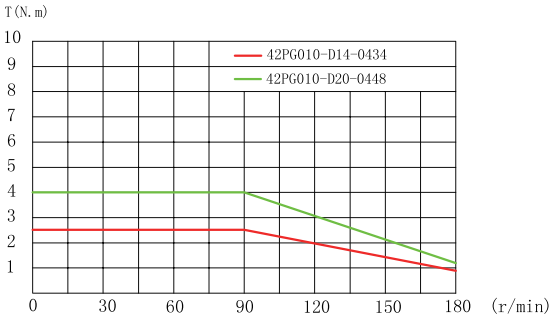

DC24V

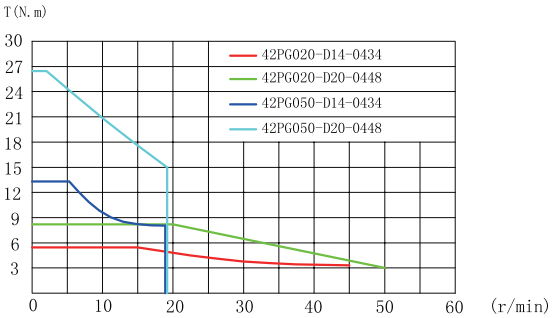

DC24V

57MM标准减速步进电机

- 一级减速背隙≤15弧分，二级减速背隙≤25弧分
- 齿轮为合金钢切削齿轮
- 径向负载≤30N，轴向负载≤25N
- 配信浓步进电机

参数

型　　号	步进角(deg)	减速比	保持转矩(N.m)	额定电流(A)	电阻(Ω)	电感(mH)	转动惯量(kg.cm²)	机身长L(mm)	重量(kg)	出线方式	引线长(mm)
57PG003-D44-0865	0.6	1:3	3.5	4.4	0.4	1.3	2.97	118	1.56	引线	300
57PG005-D42-0442	0.36	1:5	3.4	4.2	0.31	0.9	3.625	95	1.21	插座	400
57PG005-D44-0865	0.36	1:5	5.9	4.4	0.4	1.3	8.25	118	1.56	引线	300
57PG010-D42-0442	0.18	1:10	6.8	4.2	0.31	0.9	14.5	95	1.21	插座	400
57PG015-D42-0442	0.12	1:15	10.2	4.2	0.31	0.9	32.625	112	1.46	插座	400
57PG015-D44-0865	0.12	1:15	17.8	4.4	0.4	1.3	74.25	135	1.81	引线	300
57PG020-D42-0442	0.09	1:20	13.6	4.2	0.31	0.9	58	112	1.46	插座	400
57PG020-D44-0865	0.09	1:20	23.3	4.4	0.4	1.3	132	135	1.81	引线	300
57PG040-D42-0442	0.045	1:40	27.2	4.2	0.31	0.9	232	112	1.46	插座	400
57PG040-D44-0865	0.045	1:40	30	4.4	0.4	1.3	528	135	1.81	引线	300
57PG100-D42-0442	0.018	1:100	30	4.2	0.31	0.9	1450	112	1.46	插座	400

注：可选配其他电机或减速比，带电磁制动及编码器。

*此减速电机为一体机构，不可承受过大负载或带冲击力负载或力臂过长结构，若是此类应用请选用62PG系列产品或咨询我们。

外形尺寸

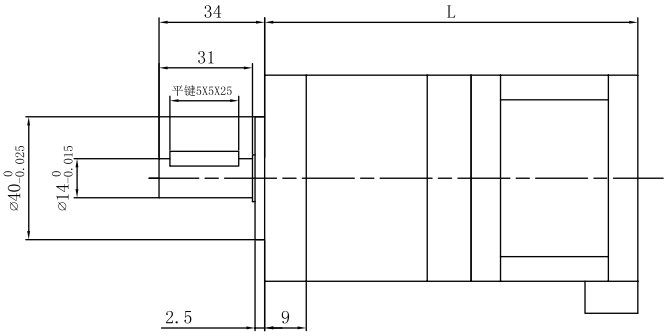

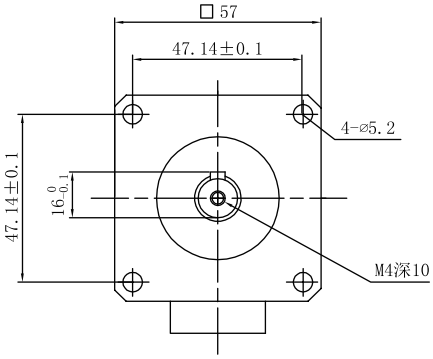

57MM薄型减速步进电机

• 薄型57行星减速步进电机的型号就是在对应的标准型型号的前面加字母“T”

• 薄型57行星减速步进电机和标准型57行星减速步进电机特性参数一样，只是外形上有差异，机身比标准型短7mm，见下图。

外形尺寸

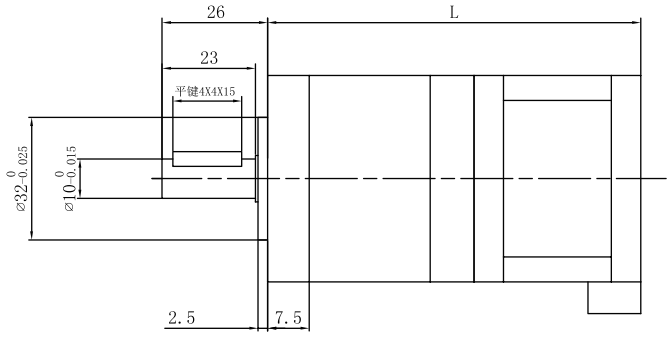

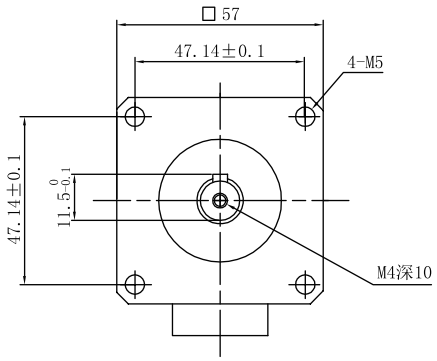

*此减速电机为一体机构，不可承受过大负载或带冲击力负载或力臂过长结构，若是此类应用请选用62PG系列产品或咨询我们。

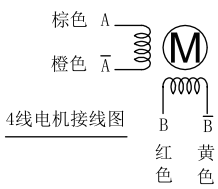

4线电机接线图

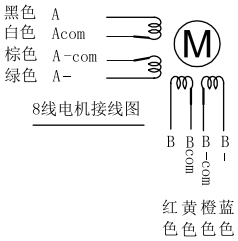

8线电机接线图

4线并联：A黑棕 A-绿白
B红橙 B-蓝黄

4线串联：A黑 A-绿 白棕串联
B红 B-蓝 黄橙串联

6线单级：A黑 Acom白棕 A-绿
B红 Bcom黄橙 B-蓝

矩频曲线

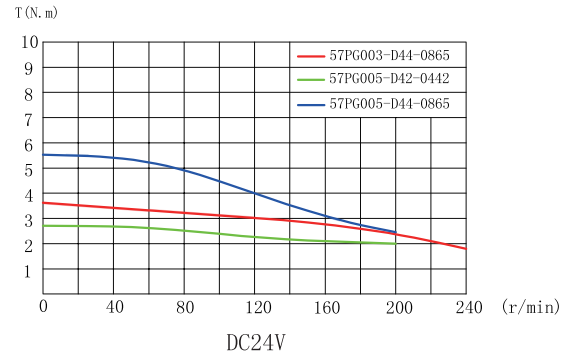

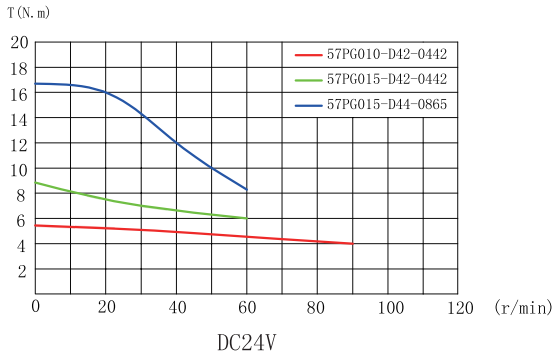

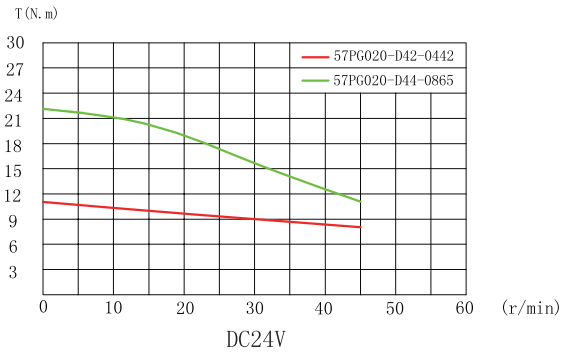

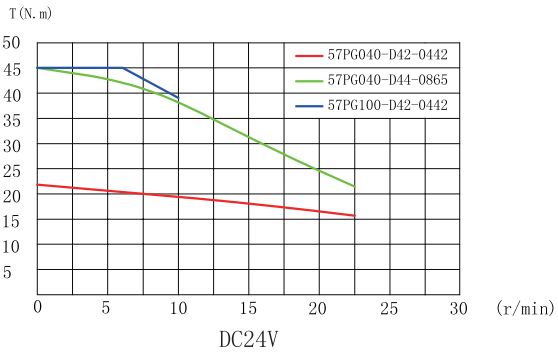

60MM高精度减速步进电机

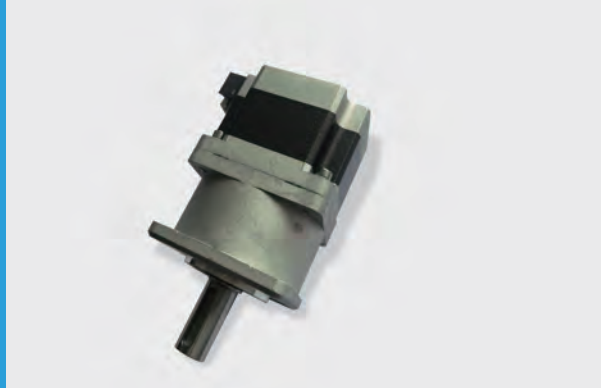

- 高精度、超薄机身
- 一级减速背隙≤8弧分，二级减速背隙≤10弧分
- 齿轮为合金钢切削齿轮

参数

型　　号	步进角度	减速比	额定转矩 (N.m)	额定电流 (A)	电阻 (Ω)	电感 (m.H)	转动惯量 (kg.cm²)	机身长L (mm)	重量 (kg)	出线方式	引线长 (mm)
60PG008-D20-0446	0.225	1:8	6	2.0	0.75	2.5	17.536	85.8	1.13	插头	300
60PG008-D40-0488	0.225	1:8	15	4.0	0.61	2.5	58.88	127.3	1.9	插头	300
60PG020-D42-0446	0.09	1:20	15	4.2	0.39	1.1	109.6	104.3	1.45	插头	300
60PG020-D40-0488	0.09	1:20	37.5	4.0	0.61	2.5	368	145.8	2.22	插头	300
60PG040-D42-0446	0.045	1:40	28	4.2	0.39	1.1	438.4	104.3	1.45	插头	300
60PG040-D42-0468	0.045	1:40	40	4.2	0.6	2.2	944	126	1.84	插头	300

外形尺寸

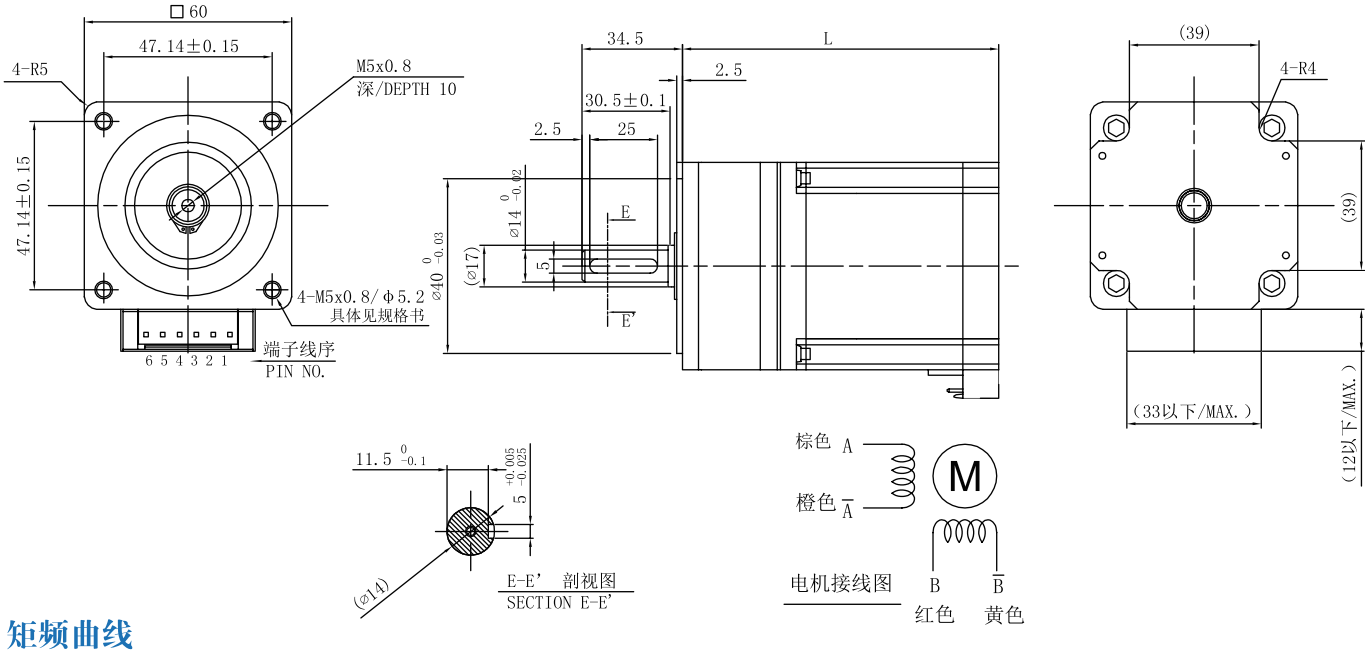

矩频曲线

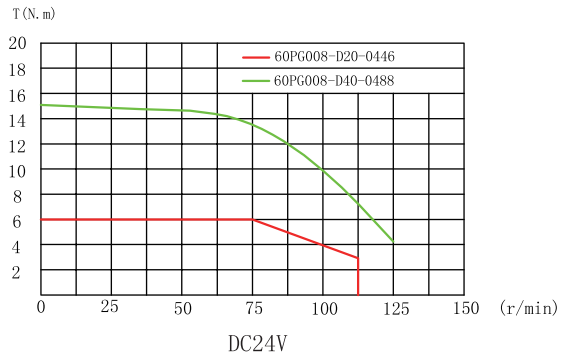

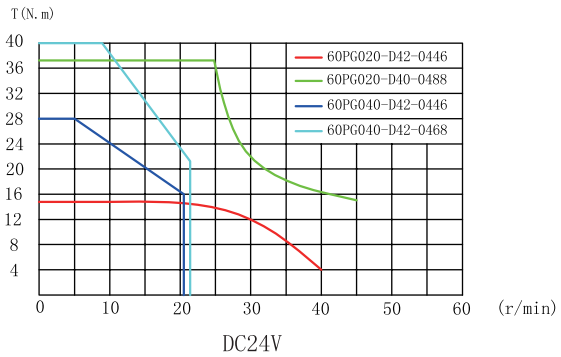

62MM大力矩减速步进电机

- 一级减速背隙≤8弧分，二级减速背隙≤10弧分
- 径向负载≤680N，轴向负载≤340N
- 齿轮为合金钢切削齿轮
- 配信浓步进电机

参数

型　　号	步进角 (deg)	减速比	保持转矩 (N.m)	额定电流 (A)	电阻 (Ω)	电感 (mH)	转动惯量 (kg.cm²)	机身长L (mm)	重 量 (kg)	出线方式	引线长(mm)
62PG003-D42-0478	0.6	1:3	3.6	4.2	0.6	2.2	4.23	161	2.81	引线	300
62PG003-D48-0488	0.6	1:3	4.5	4.8	0.61	2.5	8.28	171	3.1	插座	300
62PG005-D42-0478	0.36	1:5	6	4.2	0.6	2.2	11.75	161	2.81	引线	300
62PG005-D48-0488	0.36	1:5	7.5	4.8	0.61	2.5	23	171	3.1	插座	300
62PG010-D42-0478	0.18	1:10	12	4.2	0.6	2.2	47	161	2.81	引线	300
62PG010-D48-0488	0.18	1:10	18	4.8	0.61	2.5	92	171	3.1	插座	300
62PG015-D42-0478	0.12	1:15	18	4.2	0.6	2.2	105.75	181	3.51	引线	300
62PG015-D48-0488	0.12	1:15	22.5	4.8	0.61	2.5	207	191	3.8	插座	300
62PG025-D42-0478	0.072	1:25	30	4.2	0.6	2.2	293.75	181	3.51	引线	300
62PG025-D48-0488	0.072	1:25	37.5	4.8	0.61	2.5	575	191	3.8	插座	300
62PG040-D42-0478	0.045	1:40	39	4.2	0.6	2.2	752	181	3.51	引线	300
62PG100-D42-0442	0.018	1:100	39	4.2	0.31	0.9	1450	145	2.91	插座	300

注：可选配其他电机或减速比，带电磁制动及编码器。

外形尺寸

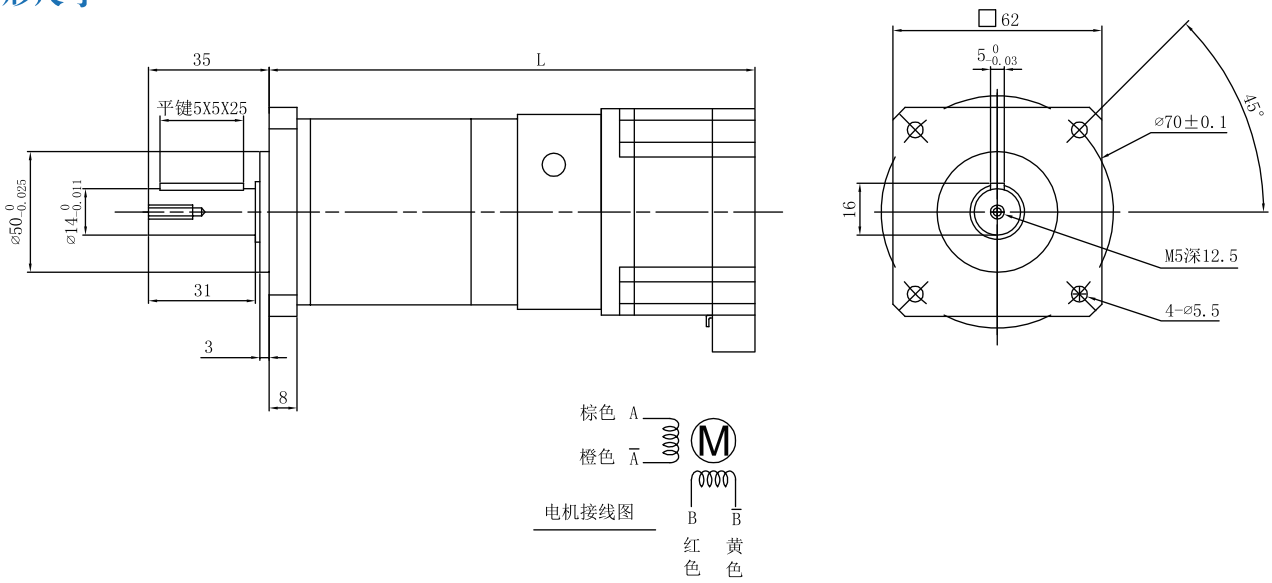

此款减速机可单独售卖

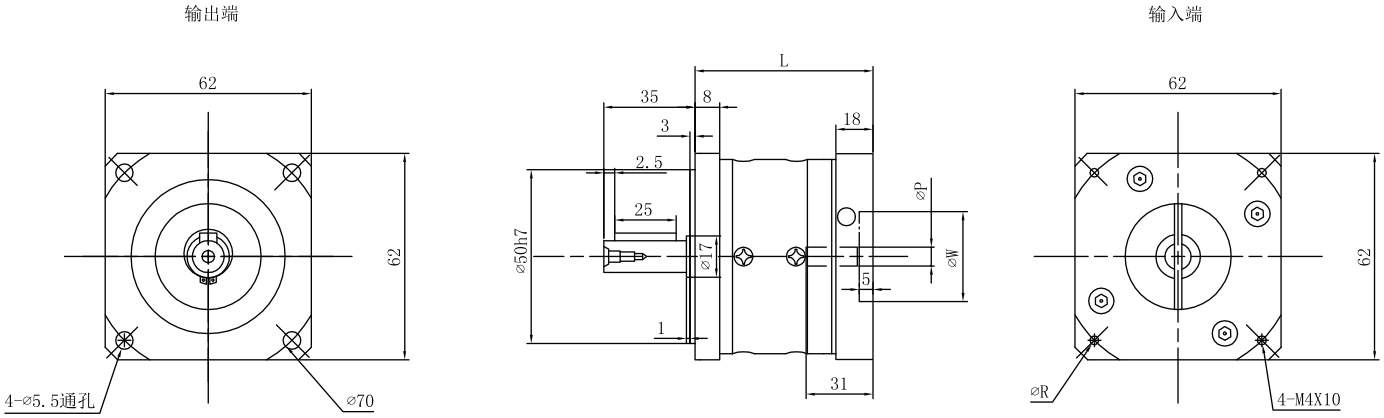

级数	速比	机身长 L
1	3、4、5、7、8、10	83
2	12、15、20、25、35、40、100	103

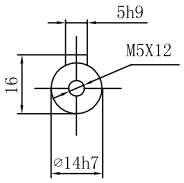

轴径 P	凸台 W	安装孔 R
6.35	38.1	66.7
8	38.1	66.7
8	36	70.7

型号：62PG003-6.35-38.1-66.7 ①：速比 ②：轴径 P ③：凸台 W ④：安装孔 R

可配伺服电机使用，请提供轴径，凸台，安装孔尺寸。

矩频曲线

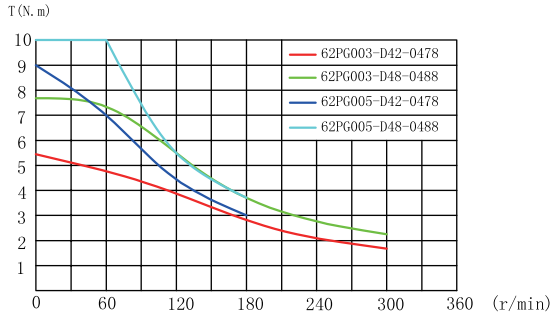

DC24V

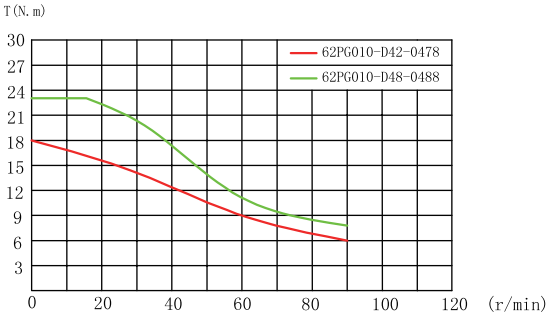

DC24V

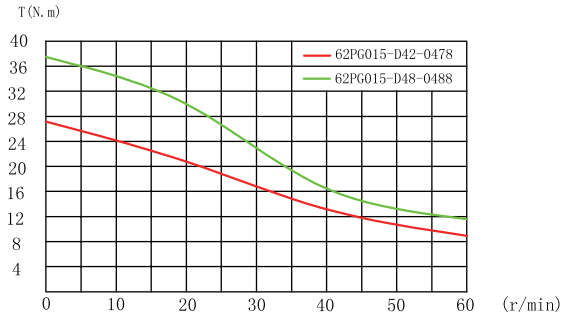

DC24V

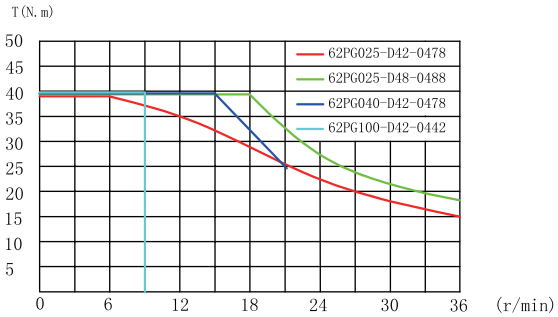

DC24V

86MM标准减速步进电机

- 一级减速背隙≤8弧分，薄款≤15；二级减速背隙≤10弧分，薄款≤25
- 径向负载≤1750N，轴向负载≤875N；薄款：径向负载≤800N，轴向负载≤600N
- 齿轮为合金钢切削齿轮

参数

型　　号	步进角 (deg)	减速比	保持转矩 (N.m)	额定电流 (A)	电阻 (Ω)	电感 (mH)	转动惯量 (kg.cm²)	机身长 (mm)	重 量 (kg)	出线方式	引线长(mm)
86PG003-D60-0480	0.6	1:3	9	6.0	0.45	3.2	12.6	198	5.9	引线	500
86PG003-D60-04101	0.6	1:3	15	6.0	0.4	3.3	25.2	219	6.5	引线	300
86PG003-D60-04132	0.6	1:3	24	6.0	0.48	4.1	37.8	250	7.6	引线	300
86PG005-D60-0480	0.36	1:5	15	6.0	0.45	3.2	35	198	5.9	引线	500
86PG005-D60-04101	0.36	1:5	25	6.0	0.4	3.3	70	219	6.5	引线	300
86PG005-D60-04132	0.36	1:5	40	6.0	0.48	4.1	105	250	7.6	引线	300
86PG008-D60-0480	0.225	1:8	24	6.0	0.45	3.2	89.6	198	5.9	引线	500
86PG008-D60-04101	0.225	1:8	40	6.0	0.4	3.3	179.2	219	6.5	引线	300
86PG008-D60-04132	0.225	1:8	64	6.0	0.48	4.1	273	250	7.6	引线	300
86PG010-D60-0480	0.18	1:10	30	6.0	0.45	3.2	140	198	5.9	引线	500
86PG015-D60-0480	0.12	1:15	45	6.0	0.45	3.2	315	222	7.3	引线	500
86PG015-D60-04101	0.12	1:15	75	6.0	0.4	3.3	630	243	7.9	引线	300
86PG015-D60-04132	0.12	1:15	104	6.0	0.48	4.1	945	274	9	引线	300
86PG025-D60-0480	0.072	1:25	104	6.0	0.45	3.2	875	222	7.3	引线	500
86PG025-D60-04101	0.072	1:25	104	6.0	0.4	3.3	1750	243	7.9	引线	300
86PG040-D60-0480	0.045	1:40	104	6.0	0.45	3.2	2240	222	7.3	引线	500

注：可选配其他电机或减速比，带电磁制动及编码器。

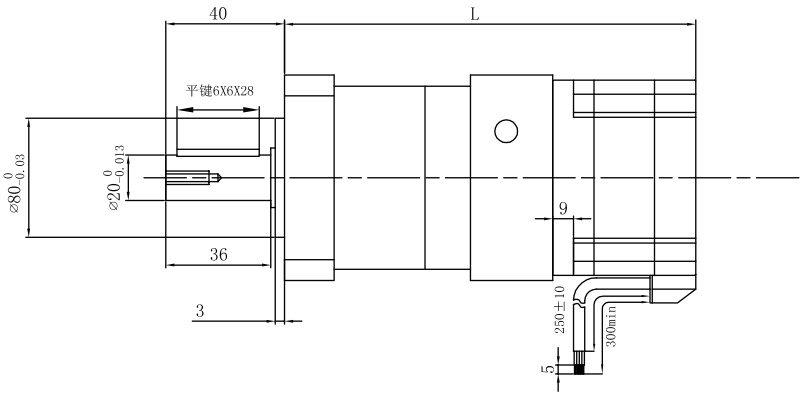

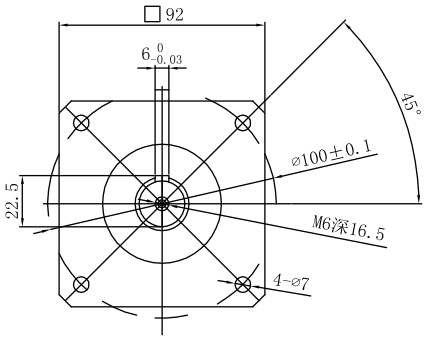

86MM薄型减速步进电机

• 薄型86行星减速步进电机的型号就是在对应的标准型型号的前面加字母“T”
• 薄型86行星减速步进电机和标准型86行星减速步进电机特性参数一样，只是外形上有差异，一级减速机身比标准型短35mm，二级减速机身比标准型短45mm，一级减速的减速比是：4、5、7、10，二级减速的减速比是：16、20、25、40、100。
一级减速箱最大承受50NM，二级减速最大承受80NM。尺寸见下图

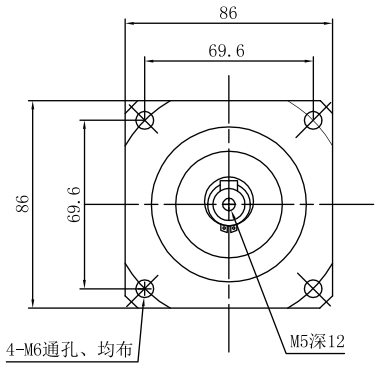

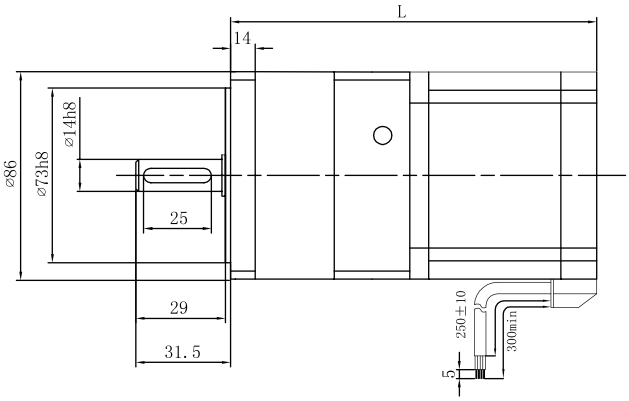

接线图

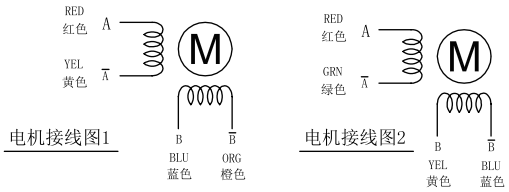

标准款减速机可单独售卖

输出端　　输入端

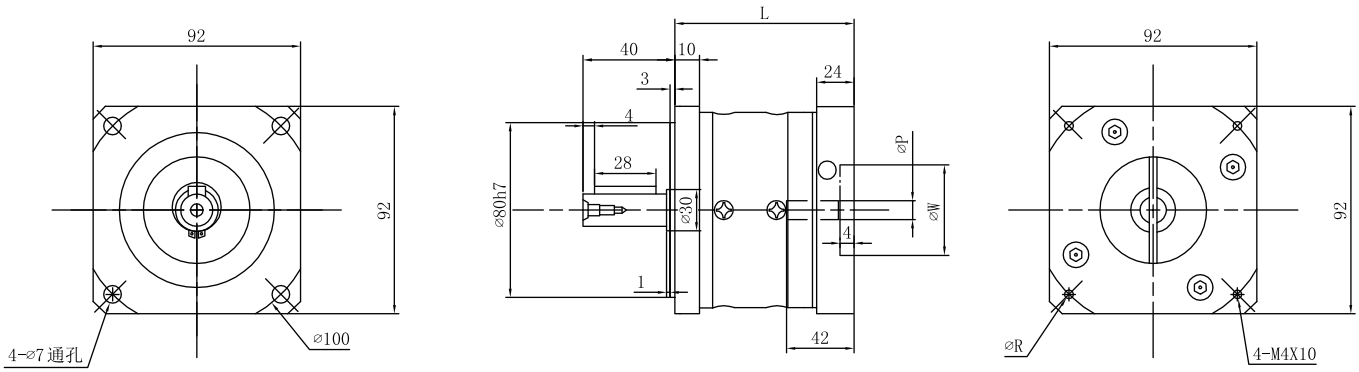

级数	速比	机身长 L
1	3、4、5、7、8、10	118
2	12、15、20、25、35、40、100	142

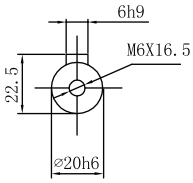

轴径 P	凸台 W	安装孔 R
12.7	73	98.5
14	73	98.5

型号：86PG003-12.7-73-98.5　①：速比 ②：轴径 P ③：凸台 W ④：安装孔 R
①　②　③　④

可配伺服电机使用，请提供轴径，凸台，安装孔尺寸。

薄款减速机可单独售卖

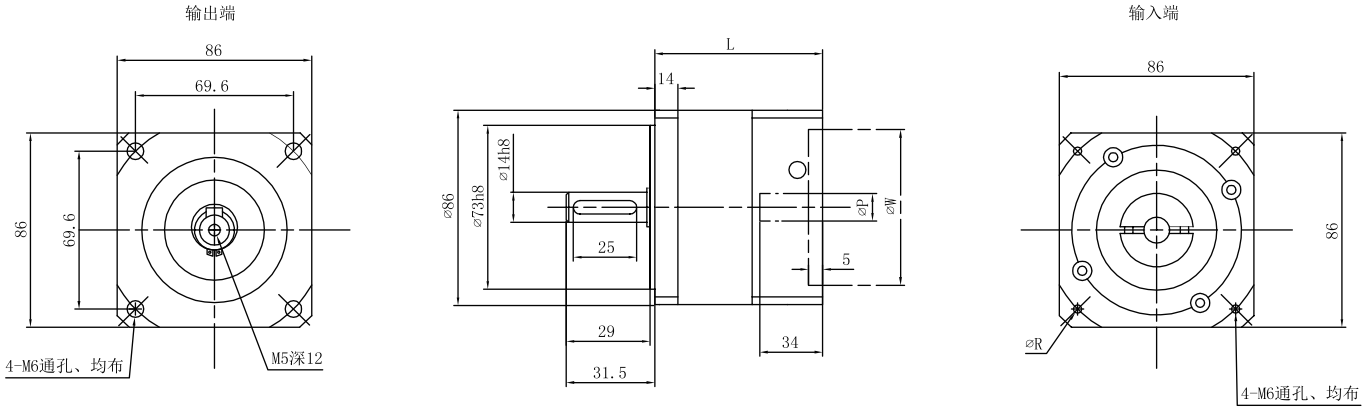

级数	速比	机身长 L
1	4、5、7、10	83
2	16、20、25、40、100	97

轴径 P	凸台 W	安装孔 R
12.7	73	98.5
14	73	98.5

型号：T86PG004-12.7-73-98.5 ①：速比 ②：轴径 P ③：凸台 W ④：安装孔 R

矩频曲线

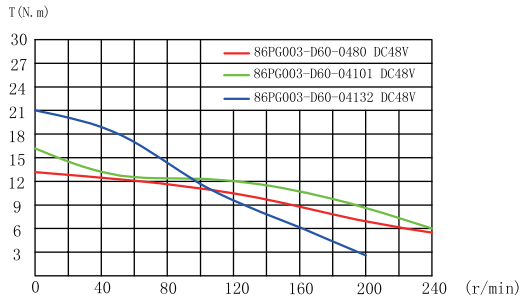

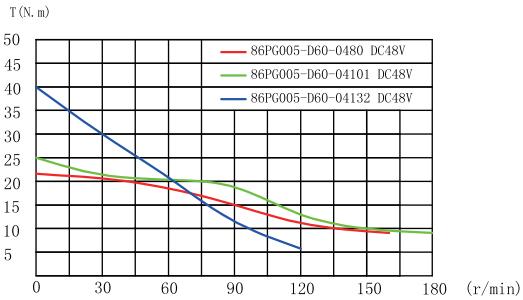

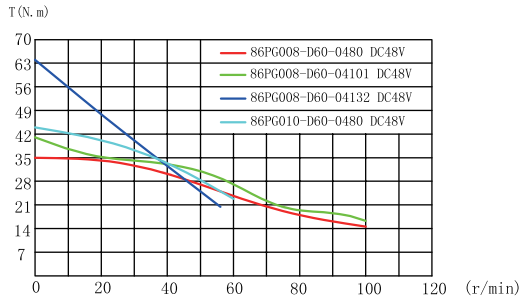

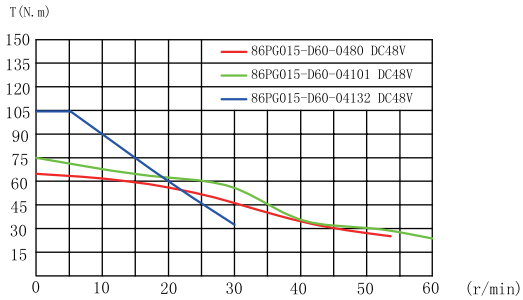

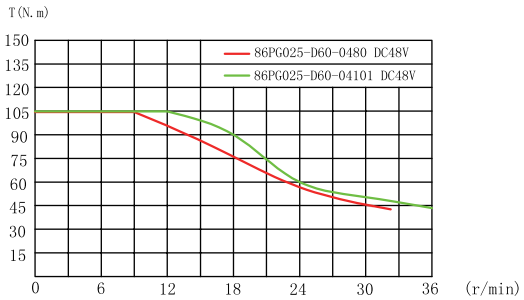

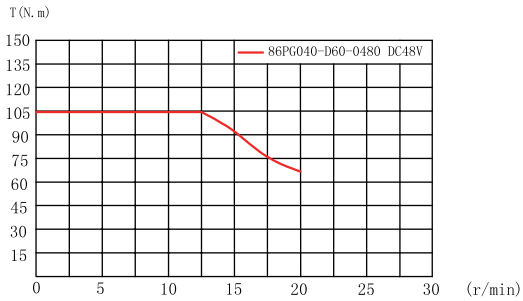

120MM减速步进电机

- 一级减速背隙≤8弧分，二级减速背隙≤10弧分
- 径向负载≤3080N，轴向负载≤1540N
- 齿轮为合金钢切削齿轮

参数

型　　号	步进角度	减速比	额定转矩 (N.m)	额定电流 (A)	电阻 (Ω)	电感 (m.H)	转动惯量 (kg.cm²)	机身长L (mm)	重量 (kg)	出线方式	引线长 (mm)
120PG003-E68-03221	0.4	1:3	60	6.8	1.24	22	178.2	376	19.2	引线	2000
120PG003-E68-03296	0.4	1:3	150	6.8	1.2	20	405	451	25.2	引线	2000
120PG004-E68-03221	0.3	1:4	80	6.8	1.24	22	316.8	376	19.2	引线	2000
120PG004-E68-03296	0.3	1:4	200	6.8	1.2	20	720	451	25.2	引线	2000
120PG005-E68-03221	0.24	1:5	100	6.8	1.24	22	495	376	19.2	引线	2000
120PG005-E68-03296	0.24	1:5	235	6.8	1.2	20	1125	451	25.2	引线	2000
120PG007-E68-03221	0.171	1:7	140	6.8	1.24	22	970.2	376	19.2	引线	2000
120PG007-E68-03296	0.171	1:7	158	6.8	1.2	20	2205	451	25.2	引线	2000

注：可选配其他电机或减速比，带电磁制动及编码器。

外形尺寸

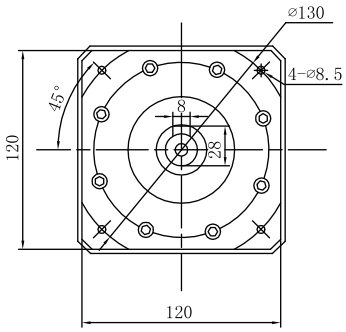

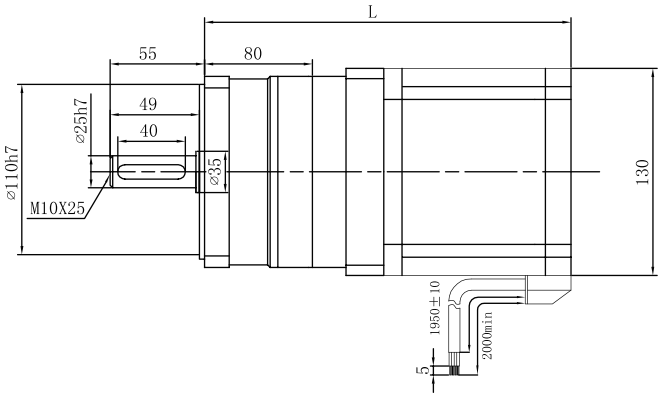

接线图

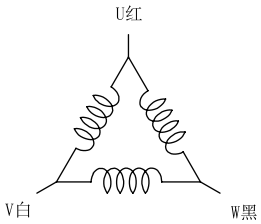

三相三出线

此款减速机可单独售卖

输出端

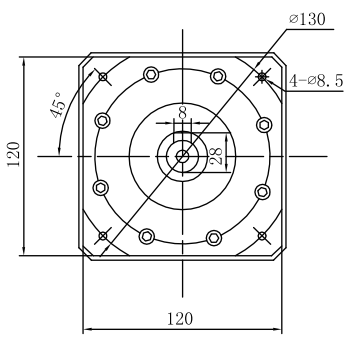

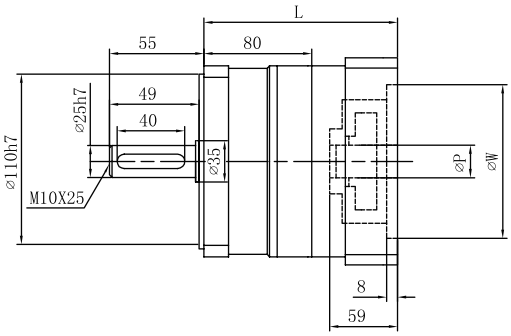

输入端

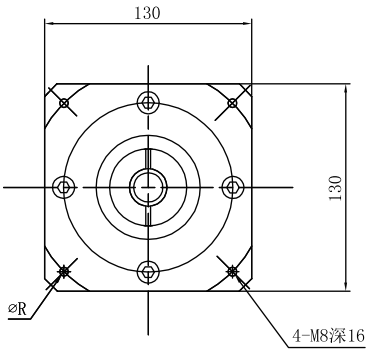

级数	速比	机身长 L
1	3、4、5、7	155
2	12、16、20、25、35、50	185

轴径 P	凸台 W	安装孔 R
19	85	131.95
19	100	155
24	100	155

型号：120PG003-19-85-131.95 ①：速比 ②：轴径 P ③：凸台 W ④：安装孔 R
① ② ③ ④

可配伺服电机使用，请提供轴径，凸台，安装孔尺寸。

矩频曲线

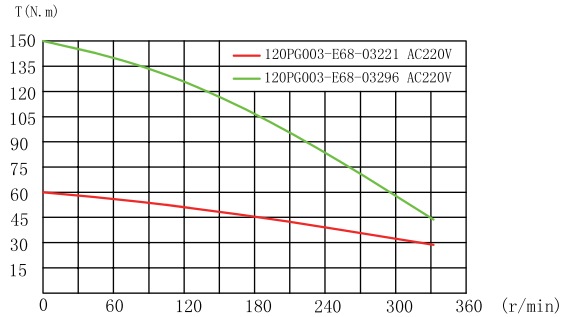

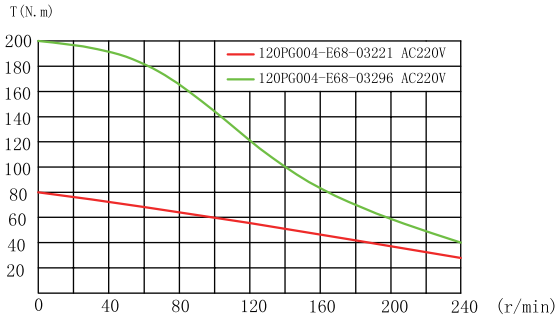

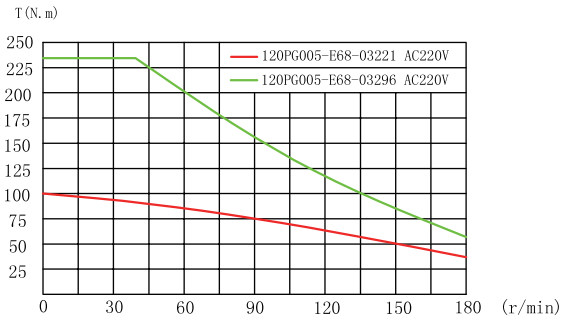

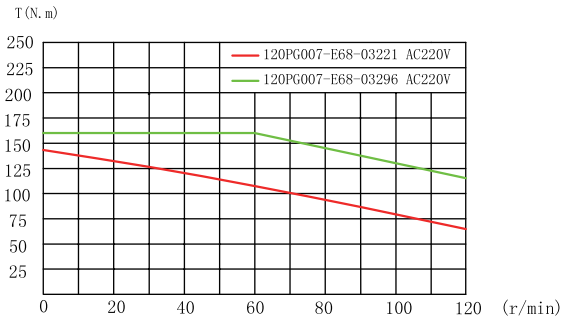

42MM直角减速步进电机

参数

型　　号	步进角度	减速比	额定转矩 (N.m)	额定电流 (A)	电阻 (Ω)	电感 (m.H)	转动惯量 (g.cm²)	机身长L (mm)	重量 (kg)	出线方式	引线长 (mm)
42PGW002-D20-0460	0.9	1:2	1.1	2.0	1.8	2.8	648	123	1.2	插头	500
42PGW005-D05-0422	0.36	1:5	0.7	0.5	23	29	475	97.5	0.85	引线	500
42PGW005-D17-0440	0.36	1:5	1.25	1.7	1.65	3.6	1400	115	1	插头	500
42PGW005-D20-0450	0.36	1:5	1.75	2.0	1.8	4	1650	125	1.1	插头	500
42PGW005-D20-0460	0.36	1:5	2.25	2.0	1.8	2.8	4050	135	1.2	插头	500
42PGW015-D20-0460	0.12	1:15	7.5	2.0	1.8	2.8	36450	192	1.6	插头	500
42PGW025-D20-0460	0.072	1:25	12.5	2.0	1.8	2.8	101250	192	1.6	插头	500
42PGW035-D20-0460	0.051	1:35	15	2.0	1.8	2.8	198450	192	1.6	插头	500
42PGW050-D20-0450	0.036	1:50	15	2.0	1.8	4	165000	182	1.5	插头	500
42PGW100-D17-0440	0.018	1:100	15	1.7	1.65	3.6	560000	172	1.4	插头	500

注：可选配其他电机或减速比，带电磁制动及编码器。

外形尺寸

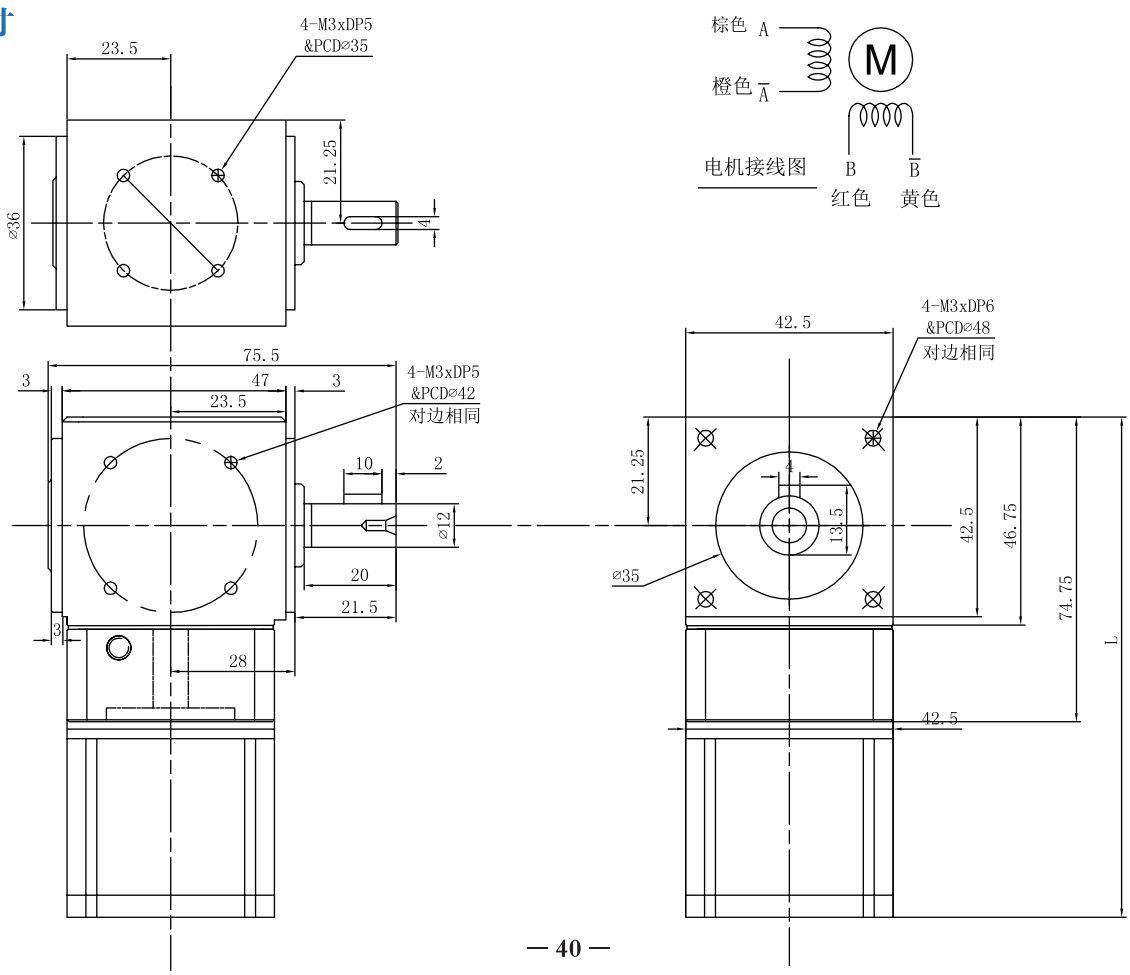

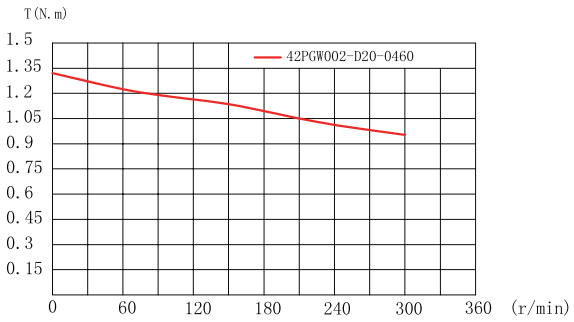

DC24V

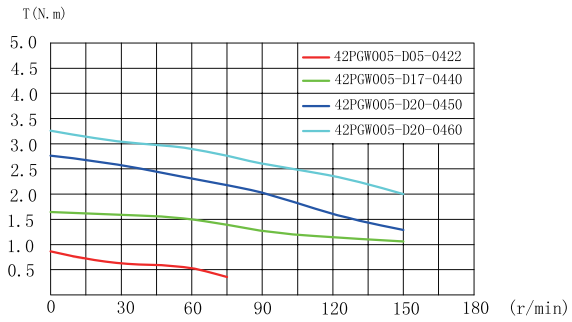

DC24V

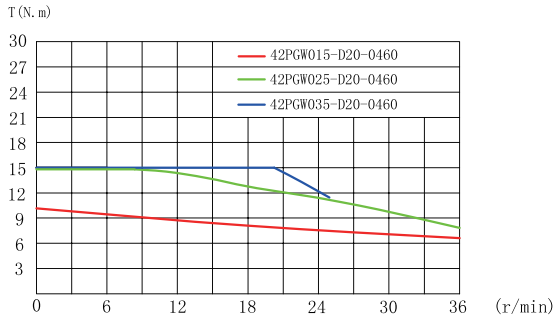

DC24V

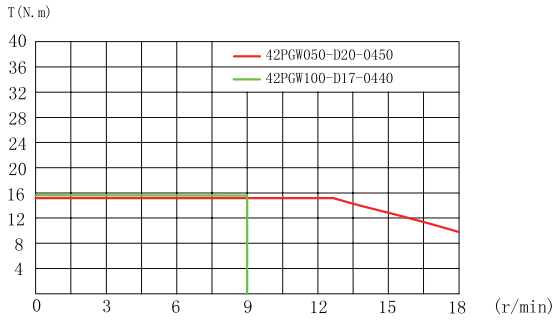

DC24V

60MM直角减速步进电机

参数

型　　号	步进角度	减速比	额定转矩 (N.m)	额定电流 (A)	电阻 (Ω)	电感 (m.H)	转动惯量 (g.cm²)	机身长L (mm)	重量 (kg)	出线方式	引线长 (mm)
60PGW002-D42-0478	0.9	1:2	2.4	4.2	0.6	2.2	1880	161	2.4	插头	500
60PGW002-D48-0488	0.9	1:2	4	4.8	0.61	2.5	3680	171	2.7	引线	500
60PGW005-D42-0442	0.36	1:5	2.8	4.2	0.31	0.9	3625	136	1.8	插头	500
60PGW005-D42-0455	0.36	1:5	4.5	4.2	0.41	1.3	6125	148.5	2.0	插头	500
60PGW005-D42-0478	0.36	1:5	7.5	4.2	0.6	2.2	1750	172	2.4	插头	500
60PGW005-D48-0488	0.36	1:5	10	4.8	0.61	2.5	23000	182	2.7	插头	500
60PGW010-D42-0478	0.18	1:10	15	4.2	0.6	2.2	47000	243	4.1	插头	500
60PGW010-D48-0488	0.18	1:10	20	4.8	0.61	2.5	92000	253	4.4	插头	500
60PGW015-D42-0478	0.12	1:15	20	4.2	0.6	2.2	105750	254	4.1	插头	500
60PGW050-D42-0442	0.036	1:50	20	4.2	0.31	0.9	362500	218	3.4	插头	500

注：可选配其他电机或减速比，带电磁制动及编码器。

外形尺寸

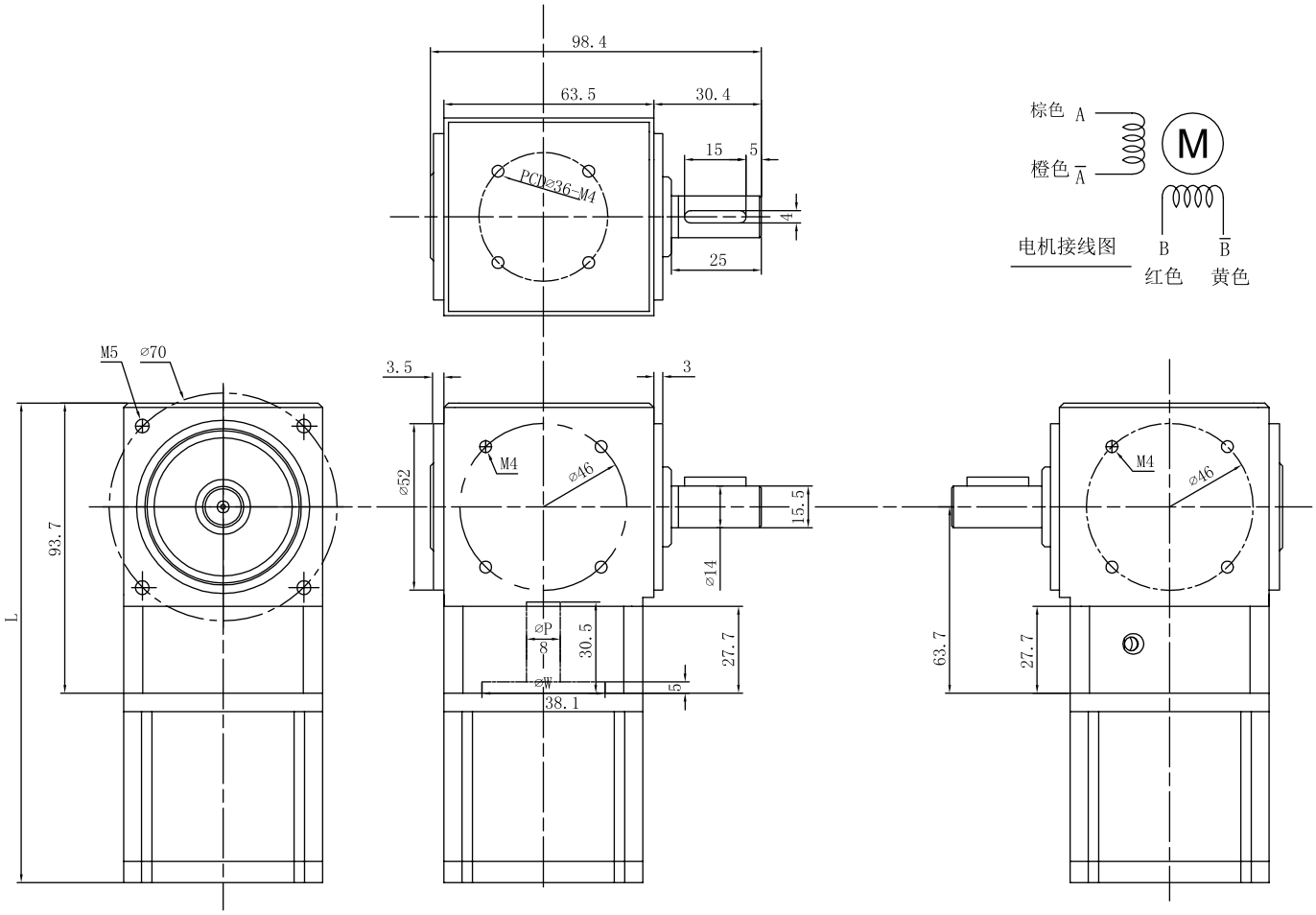
98.4
63.5
30.4
15
5
PCD⌀36-M4
4
25
棕色 A
橙色 Ā
M
电机接线图
B
B̄
红色
黄色
M5
⌀70
3.5
3
⌀52
M4
⌀46
15.5
⌀14
93.7
L
⌀P
⌀W
30.5
27.7
38.1
5
63.7
27.7

矩频曲线

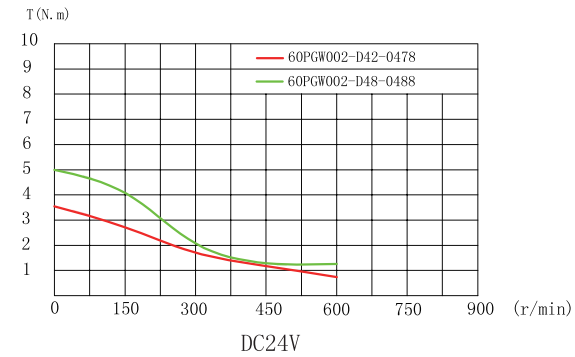
T(N.m)
60PGW002-D42-0478
60PGW002-D48-0488
(r/min)
DC24V

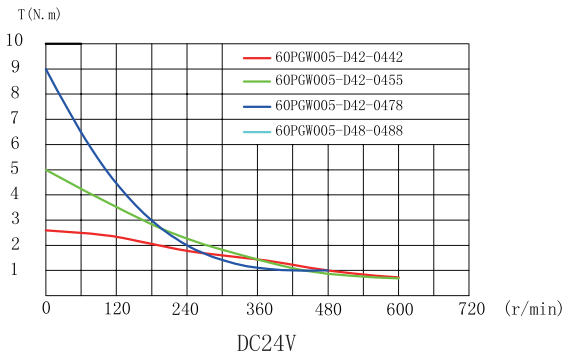
T(N.m)
60PGW005-D42-0442
60PGW005-D42-0455
60PGW005-D42-0478
60PGW005-D48-0488
(r/min)
DC24V

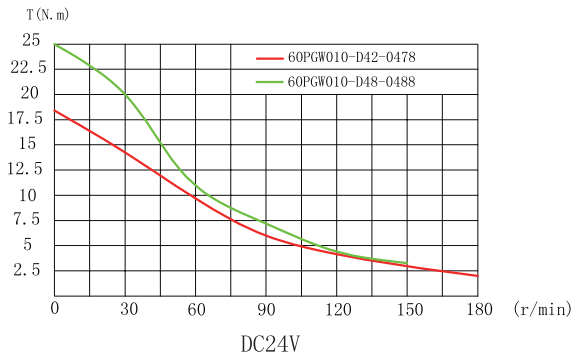
T(N.m)
60PGW010-D42-0478
60PGW010-D48-0488
(r/min)
DC24V

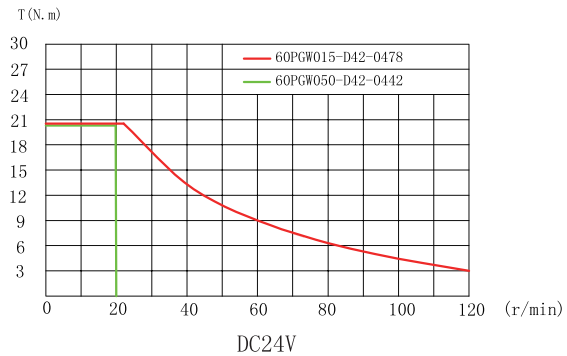
T(N.m)
60PGW015-D42-0478
60PGW050-D42-0442
(r/min)
DC24V

90MM直角减速步进电机

参数

型　　号	步进角度	减速比	额定转矩 (N.m)	额定电流 (A)	电阻 (Ω)	电感 (m.H)	转动惯量 (g.cm²)	机身长L (mm)	重量 (kg)	出线方式	引线长 (mm)
90PGW002-D60-04101	0.9	1:2	11	6.0	0.4	3.3	11200	232	7	引线	300
90PGW002-D60-04132	0.9	1:2	16	6.0	0.48	4.1	16800	262	8.1	引线	300
90PGW005-D60-04101	0.36	1:5	27.5	6.0	0.4	3.3	70000	241	7	引线	300
90PGW005-D60-04132	0.36	1:5	40	6.0	0.48	4.1	105000	271	8.1	引线	300

注：可选配其他电机或减速比，带电磁制动及编码器。

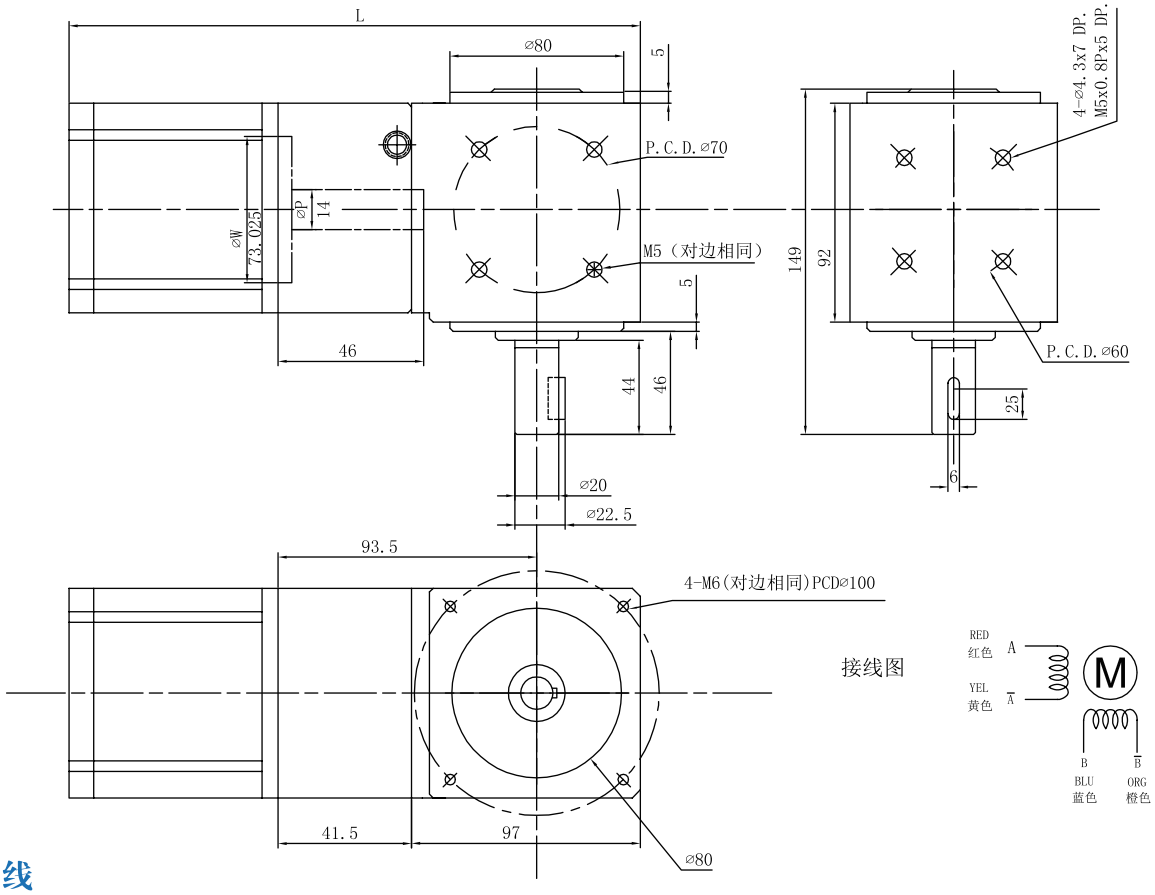

矩频曲线

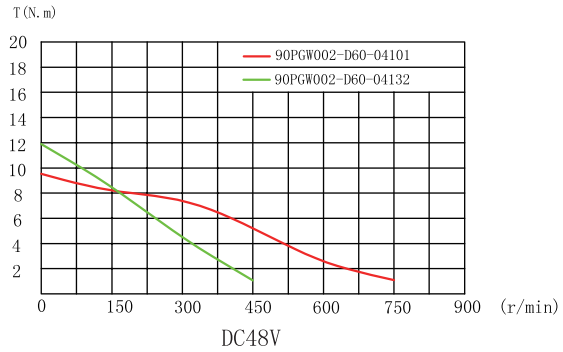

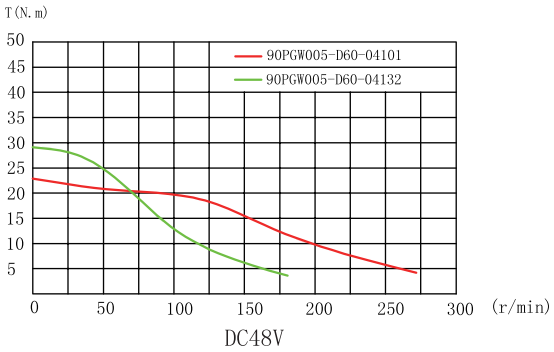

S42D偏心减速步进电机

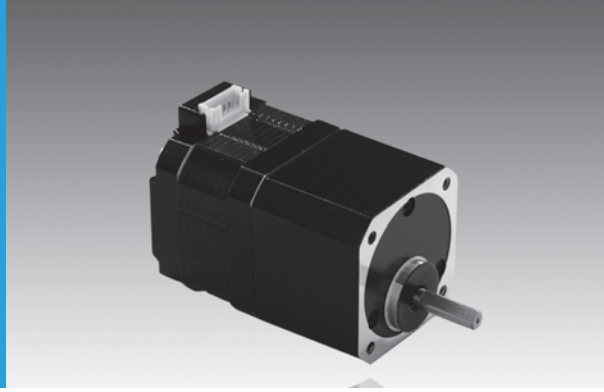

参数

型 号		保持转矩	转子惯量	额定电流	额定电压	卷线电阻	卷线电感	基本步进角	减速比	容许转矩	容许转速	重量
		HOLDING	ROTOR	RATED	RATED	WINDING	WINDING	SETPPING	GEAR	ALLOW OF	ALLOW OF	MASS
SINGLE SHAFT	DOUBLE SHAFT	TORQUE	INERTIA	CURRENT	VOLTAGE	RESISTANCE	INDUCTANCE	VOLTAGE	RATIO	TORQUE	SPEED	
		(N.m)	(Kg.m²)	(A/相)	(V)	(Ω/相)	(mH/相)	度		(N.m)	(r/min)	Kg
S42D110A-MA3R6	S42D110B-MA3R6	0.2	$33x10^{-7}$	0.95	2.6	2.7	2.3	0.5°	1:3.6	0.2	0～500	0.33
S42D110A-MA7R2	S42D110B-MA7R2	0.4	$33x10^{-7}$	0.95	2.6	2.7	2.3	0.25°	1:7.2	0.4	0～250	0.33
S42D110A-MA009	S42D110B-MA009	0.5	$33x10^{-7}$	0.95	2.6	2.7	2.3	0.2°	1:9	0.5	0～200	0.33
S42D110A-MA010	S42D110B-MA010	0.56	$33x10^{-7}$	0.95	2.6	2.7	2.3	0.18°	1:10	0.56	0～180	0.33
S42D110A-MA018	S42D110B-MA018	0.8	$33x10^{-7}$	0.95	2.6	2.7	2.3	0.1°	1:18	0.8	0～100	0.33
S42D110A-MA036	S42D110B-MA036	0.8	$33x10^{-7}$	0.95	2.6	2.7	2.3	0.05°	1:36	0.8	0～50	0.33
S42D110A-MA050	S42D110B-MA050	0.8	$33x10^{-7}$	0.95	2.6	2.7	2.3	0.036°	1:50	0.8	0～36	0.33
S42D110A-MA100	S42D110B-MA100	0.8	$33x10^{-7}$	0.95	2.6	2.7	2.3	0.018°	1:100	0.8	0～18	0.33

外形尺寸

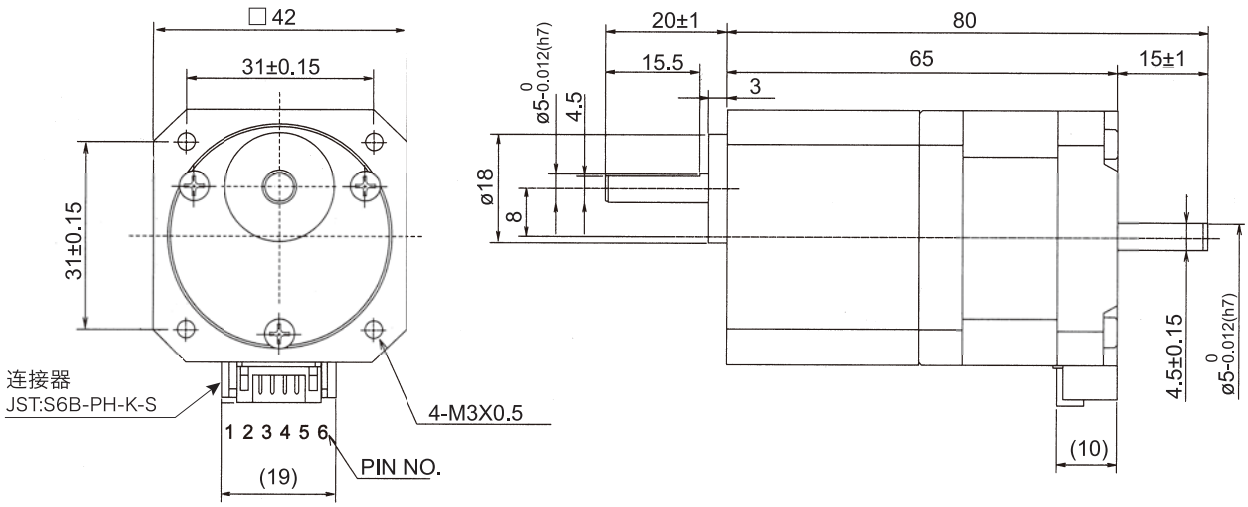

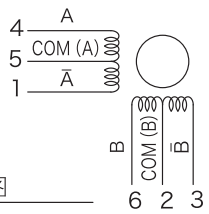

线序图

配套连接器

外壳	JST:PHR-6
接触处	JST:SPH-002T-P0.5S

S42D110A-MA3R6/S42D110B-MA3R6

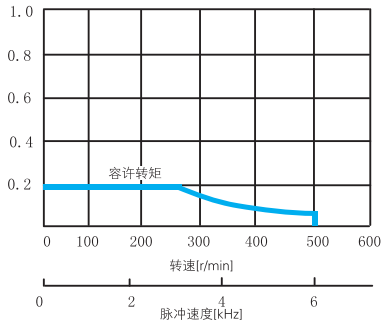

电源电压:24V
设定电流:0.95A/相

S42D110A-MA7R2/S42D110B-MA7R2

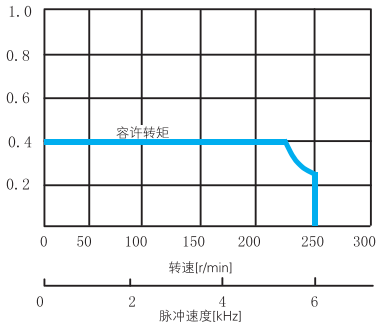

电源电压:24V
设定电流:0.95A/相

S42D110A-MA009/S42D110B-MA009

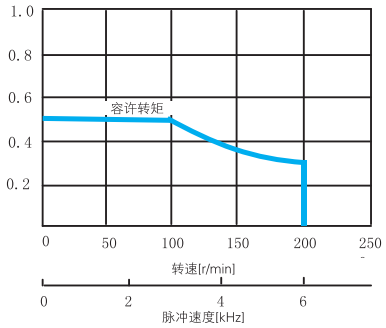

电源电压:24V
设定电流:0.95A/相

S42D110A-MA010/S42D110B-MA010

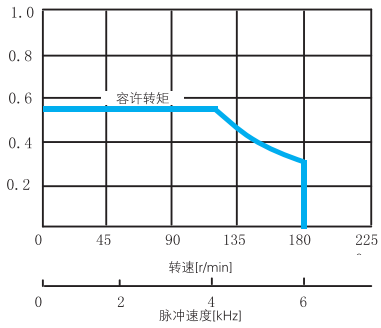

电源电压:24V
设定电流:0.95A/相

S42D110A-MA018/S42D110B-MA018

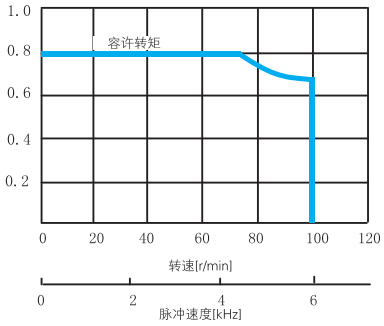

电源电压:24V
设定电流:0.95A/相

S42D110A-MA036/S42D110B-MA036

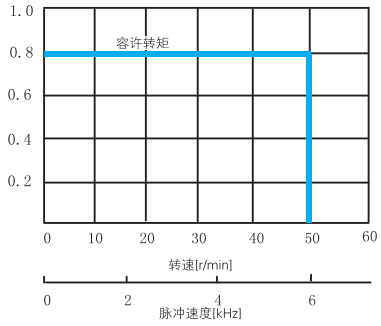

电源电压:24V
设定电流:0.95A/相

S42D110A-MA050/S42D110B-MA050

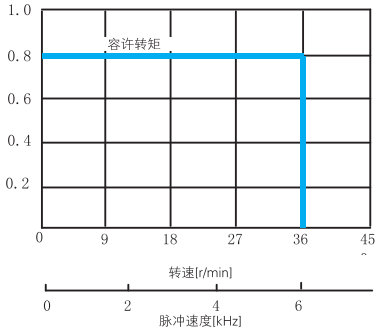

电源电压:24V
设定电流:0.95A/相

S42D110A-MA100/S42D110B-MA100

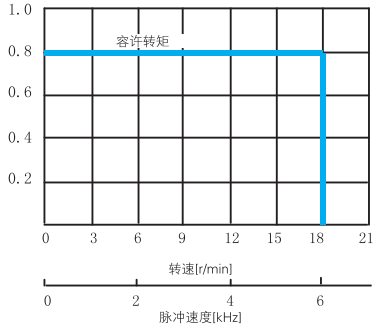

电源电压:24V
设定电流:0.95A/相

Shinano Kenshi
New Ideas in Motion

S60D偏心减速步进电机

参数

型 号		保持转矩	转子惯量	额定电流	额定电压	卷线电阻	卷线电感	基本步进角	减速比	容许转矩	容许转速	重量
		HOLDING	ROTOR	RATED	RATED	WINDING	WINDING	SETPPING	GEAR	ALLOW OF	ALLOW OF	MASS
SINGLE SHAFT	DOUBLE SHAFT	TORQUE	INERTIA	CURRENT	VOLTAGE	RESISTANCE	INDUCTANCE	VOLTAGE	RATIO	TORQUE	SPEED	
		(N.m)	(Kg.m²)	(A/相)	(V)	(Ω/相)	(mH/相)	度		(N.m)	(r/min)	Kg
S60D120A-MA3R6	S60D120B-MA3R6	1	$135x10^{-7}$	2	2.2	1.1	1.1	0.5°	1:3.6	1	0～500	0.8
S60D120A-MA7R2	S60D120B-MA7R2	2	$135x10^{-7}$	2	2.2	1.1	1.1	0.25°	1:7.2	2	0～250	0.8
S60D120A-MA009	S60D120B-MA009	2.5	$135x10^{-7}$	2	2.2	1.1	1.1	0.2°	1:9	2.5	0～200	0.8
S60D120A-MA010	S60D120B-MA010	2.7	$135x10^{-7}$	2	2.2	1.1	1.1	0.18°	1:10	2.7	0～180	0.8
S60D120A-MA018	S60D120B-MA018	3	$135x10^{-7}$	2	2.2	1.1	1.1	0.1°	1:18	3	0～100	0.8
S60D120A-MA036	S60D120B-MA036	4	$135x10^{-7}$	2	2.2	1.1	1.1	0.05°	1:36	4	0～50	0.8
S60D120A-MA050	S60D120B-MA050	4	$135x10^{-7}$	2	2.2	1.1	1.1	0.036°	1:50	4	0～36	0.8
S60D120A-MA100	S60D120B-MA100	4	$135x10^{-7}$	2	2.2	1.1	1.1	0.018°	1:100	4	0～18	0.8

外形尺寸

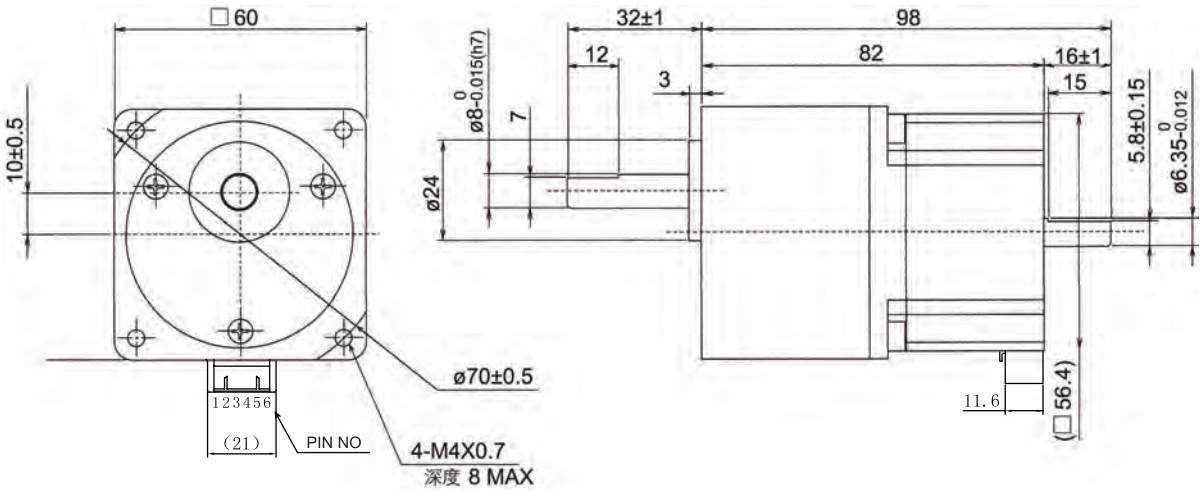

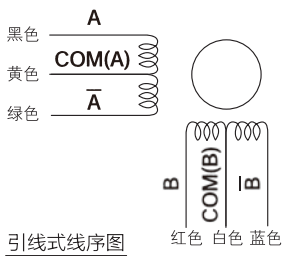

引线式线序图

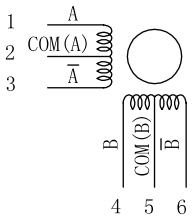

插座式线序图

S60D120A-MA3R6/S60D120B-MA3R6

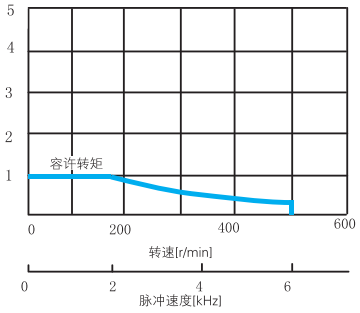

电源电压:24V
设定电流:2A/相

S60D120A-MA7R2/S60D120B-MA7R2

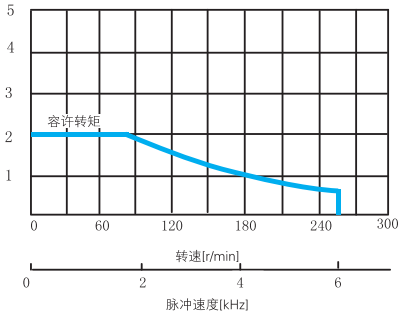

电源电压:24V
设定电流:2A/相

S60D120A-MA009/S60D120B-MA009

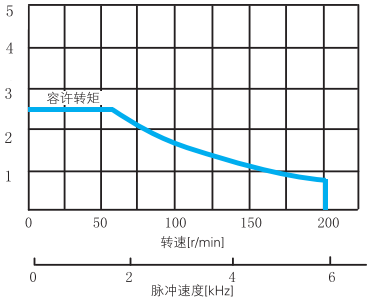

电源电压:24V
设定电流:2A/相

S60D120A-MA010/S60D120B-MA010

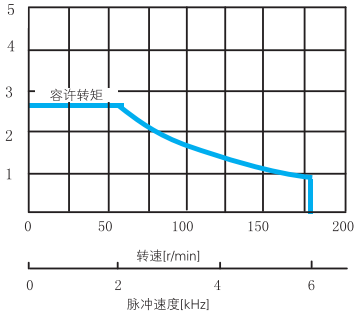

电源电压:24V
设定电流:2A/相

S60D120A-MA018/S60D120B-MA018

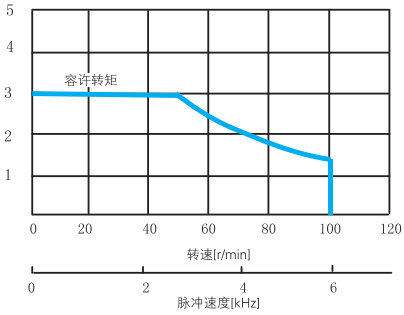

电源电压:24V
设定电流:2A/相

S60D120A-MA036/S60D120B-MA036

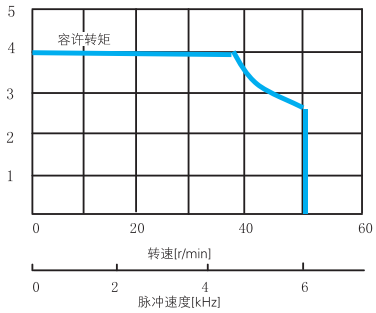

电源电压:24V
设定电流:2A/相

S60D120A-MA050/S60D120B-MA050

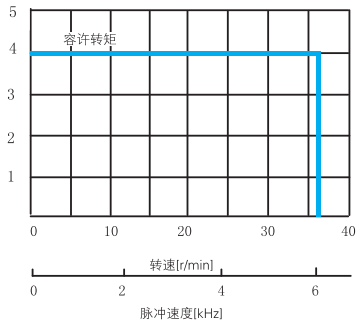

电源电压:24V
设定电流:2A/相

S60D120A-MA100/S60D120B-MA100

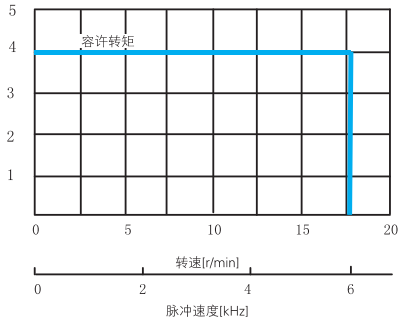

电源电压:24V
设定电流:2A/相

S90D偏心减速步进电机

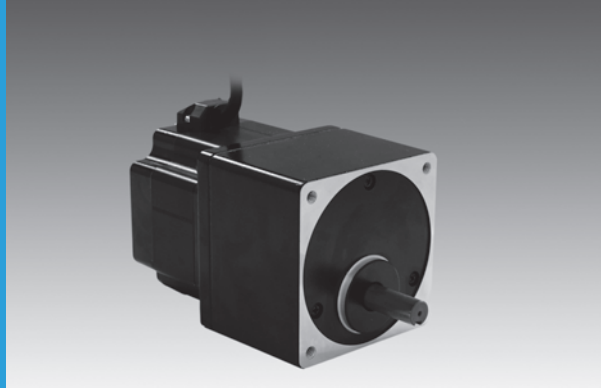

参数

型 号		保持转矩	转子惯量	额定电流	额定电压	卷线电阻	基本步进角	减速比	容许转矩	容许转速	重量
		HOLDING	ROTOR	RATED	RATED	WINDING	SETPPING	GEAR	ALLOW OF	ALLOW OF	MASS
SINGLE SHAFT	DOUBLE SHAFT	TORQUE	INERTIA	CURRENT	VOLTAGE	RESISTANCE	VOLTAGE	RATIO	TORQUE	SPEED	
		(N.m)	(Kg.m²)	(A/相)	(V)	(Ω/相)	度		(N.m)	(r/min)	Kg
S90D130A-MA3R6	S90D130B-MA3R6	2.5	$4200x10^{-7}$	3	1.5	0.49	0.5°	1:3.6	2.5	0～500	3
S90D130A-MA7R2	S90D130B-MA7R2	5	$4200x10^{-7}$	3	1.5	0.49	0.25°	1:7.2	5	0～250	3
S90D130A-MA009	S90D130B-MA009	6.3	$4200x10^{-7}$	3	1.5	0.49	0.2°	1:9	6.3	0～200	3
S90D130A-MA010	S90D130B-MA010	7	$4200x10^{-7}$	3	1.5	0.49	0.18°	1:10	7	0～180	3
S90D130A-MA018	S90D130B-MA018	9	$4200x10^{-7}$	3	1.5	0.49	0.1°	1:18	9	0～100	3
S90D130A-MA036	S90D130B-MA036	12	$4200x10^{-7}$	3	1.5	0.49	0.05°	1:36	12	0～50	3

外形尺寸

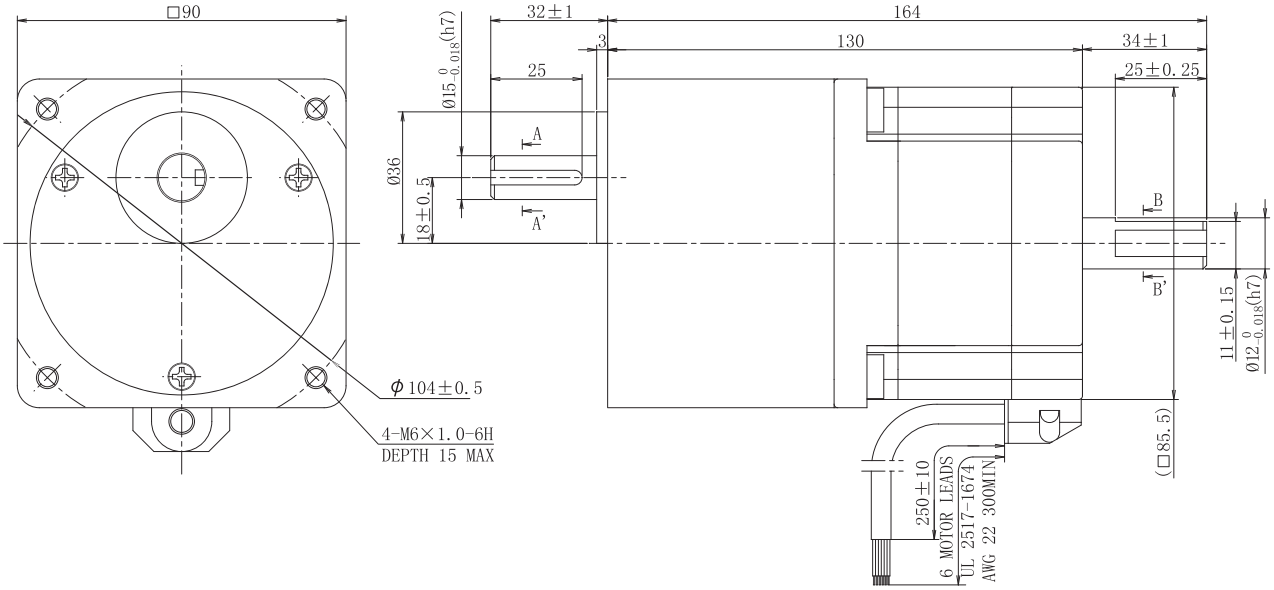

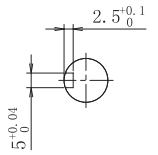

A-A'

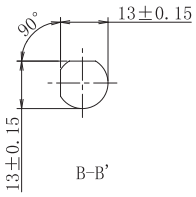

B-B'

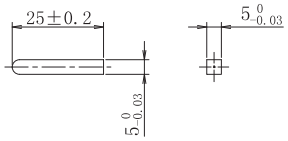

平行键

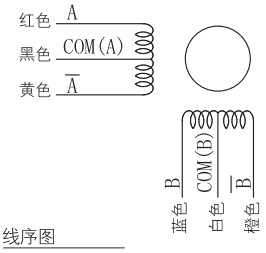

线序图

S90D130A-MA3R6/S90D130B-MA3R6

电源电压:24V
设定电流:3A/相

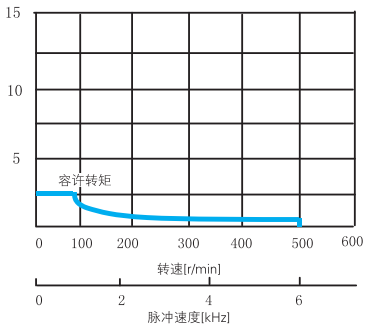

S90D130A-MA7R2/S90D130B-MA7R2

电源电压:24V
设定电流:3A/相

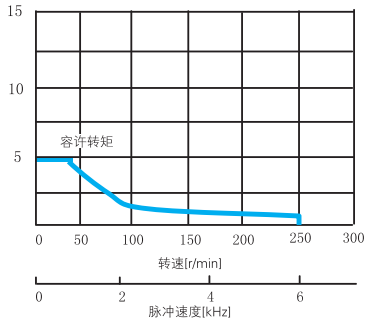

S90D130A-MA009/S90D130B-MA009

电源电压:24V
设定电流:3A/相

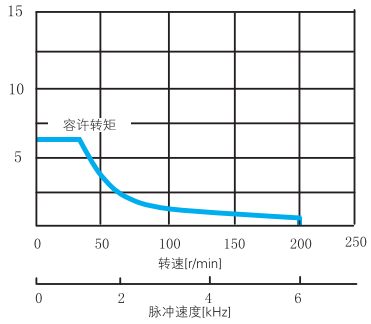

S90D130A-MA010/S90D130B-MA010

电源电压:24V
设定电流:3A/相

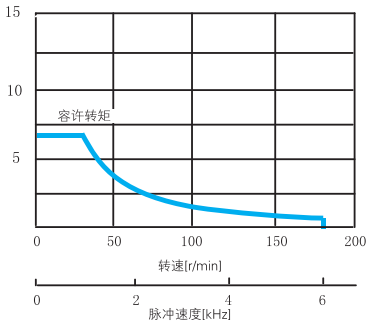

S90D130A-MA018/S90D130B-MA018

电源电压:24V
设定电流:3A/相

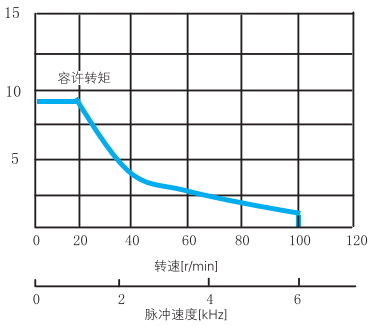

S90D130A-MA036/S90D130B-MA036

电源电压:24V
设定电流:3A/相

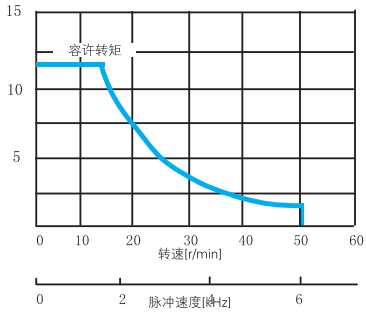

ShinanoKenshi
New Ideas in Motion

28MM编码器/闭环步进电机

参数

型号	步进角度	额定转矩 (mN.m)	额定电流 (A)	电阻 (Ω)	电感 (m.H)	转动惯量 (g.cm²)	引线数 pin	编码器精度 CPR/相	机身长L (mm)	轴长 (mm)	轴径 (mm)	重量 (kg)
STP-28D1023-01	1.8	60	0.7	4.5	3.2	8	4	1000	48	12	5	0.18
STP-28D2-Y17-37950	1.8	110	1.0	2.7	1.9	12	4	1000	56	15	5	0.2
STP-28D3-Y17-38230	1.8	147	1.0	3.3	2.4	17	4	1000	67.5	15	5	0.25

注：1000线编码器可配套闭环驱动器使用，400线编码器不可配套闭环驱动器。

外形尺寸

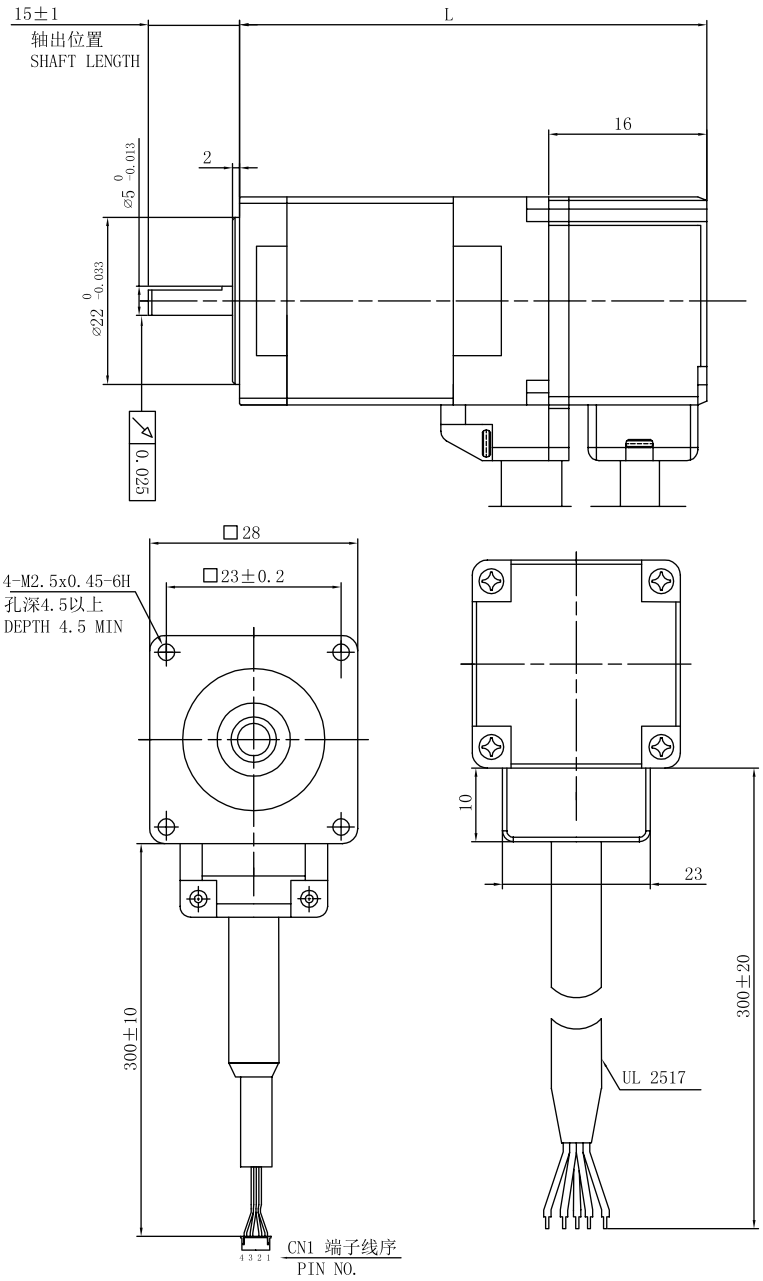

ShinanoKenshi
New Ideas in Motion

42MM编码器/闭环步进电机

参数

型号	步进角度	额定转矩 (mN.m)	额定电流 (A)	电阻 (Ω)	电感 (m.H)	转动惯量 (g.cm²)	引线数 pin	编码器精度 CPR/相	机身长L (mm)	轴长 (mm)	轴径 (mm)	重量 (kg)
STP-43D1-Y17-00100	1.8	257	0.85	5.75	8.1	33	4	400	44.5	20	5	0.31
STP-43D3083	1.8	592	1.2	5.6	11	72	4	400	58	25	5	0.38
STP-43D2-Y17-35620	1.8	373	1.7	1.65	3.6	56	4	1000	62.5	20	5	0.38
STP-43D3-Y17-36710	1.8	440	2.0	2.0	3.9	72	4	1000	65	24	5	0.43

注：1000线编码器可配套闭环驱动器使用，400线编码器不可配套闭环驱动器。

400线编码器外形尺寸

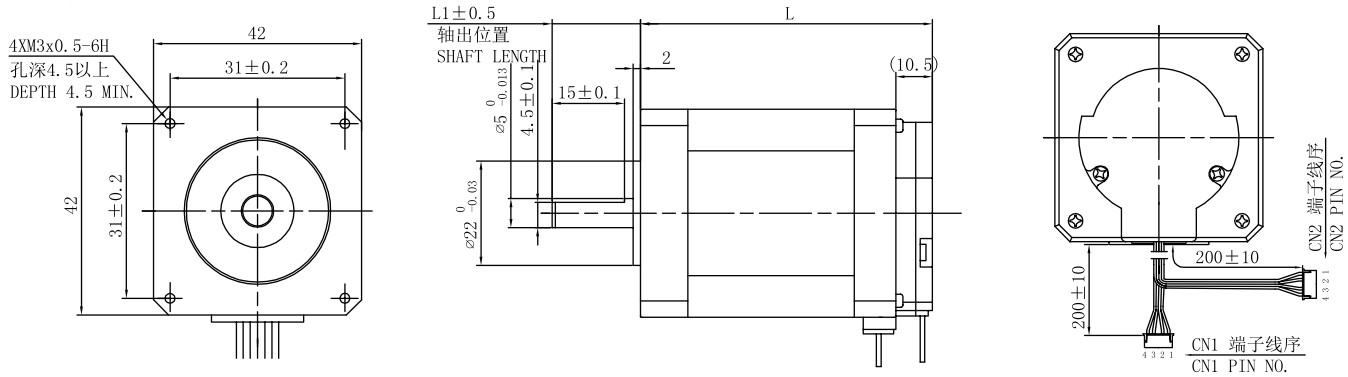

1000线编码器外形尺寸

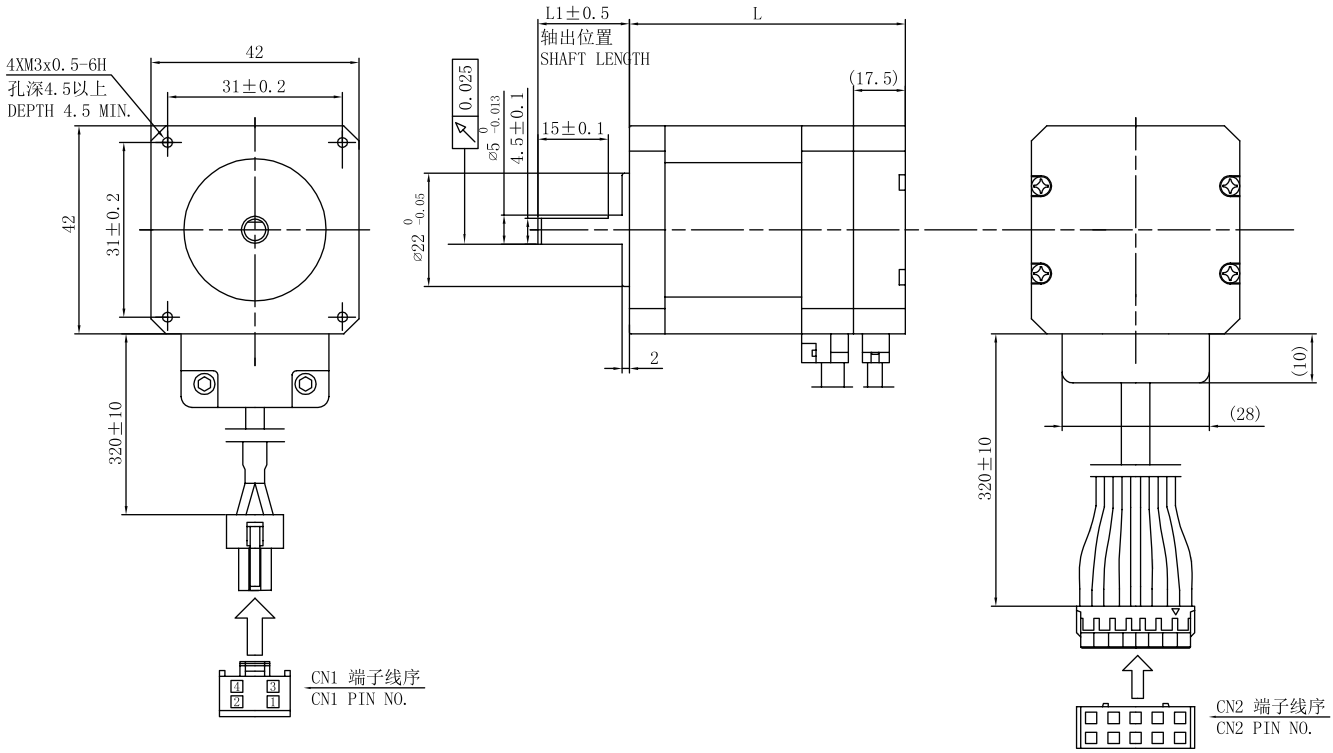

ShinanoKenshi
New Ideas in Motion

57MM编码器/闭环步进电机

参数

型号	步进角度	额定转矩 (mN.m)	额定电流 (A)	电阻 (Ω)	电感 (m.H)	转动惯量 (g.cm²)	引线数 pin	编码器精度 CPR/相	机身长L (mm)	轴长L1 (mm)	轴径 (mm)	重量 (kg)
STP-59D1-Y16-93680	1.8	880	2.8	0.65	2	145	4	400	52.5	20.6	6.35	0.52
STP-59D3-Y17-00320	1.8	1440	2.8	0.85	3	245	4	400	65	20.6	6.35	0.71
STP-59D5-Y16-01321	1.8	2400	4.2	0.6	2.2	470	4	400	88	26	8	1.11
STP-59D3-Y17-26910	1.8	1410	4.2	0.41	1.3	245	4	1000	72.5	21	6.35	0.8
STP-59D3-Y17-26920	1.8	1410	4.2	0.41	1.3	245	4	1000	72.5	25	8	0.8
STP-59D5-Y17-01761	1.8	2400	4.5	0.45	1.8	470	4	1000	95.5	21	8	1.3
STP-59D5-Y17-01771	1.8	2400	4.2	0.6	2.2	470	4	1000	95.5	30	8	1.3

注：1000线编码器可配套闭环驱动器使用，400线编码器不可配套闭环驱动器。

400线编码器外形尺寸

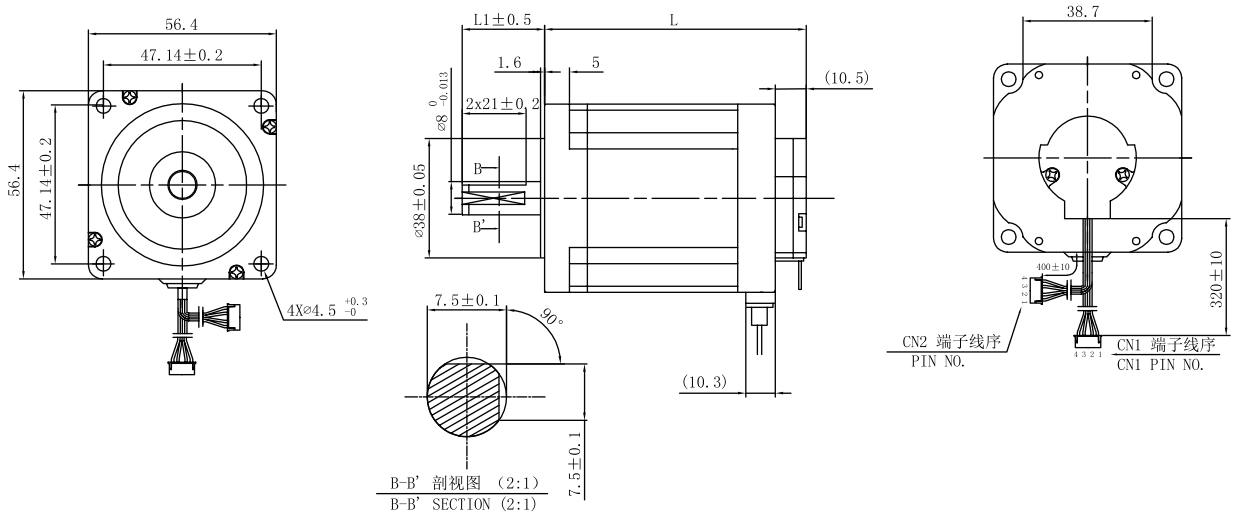

1000线编码器外形尺寸

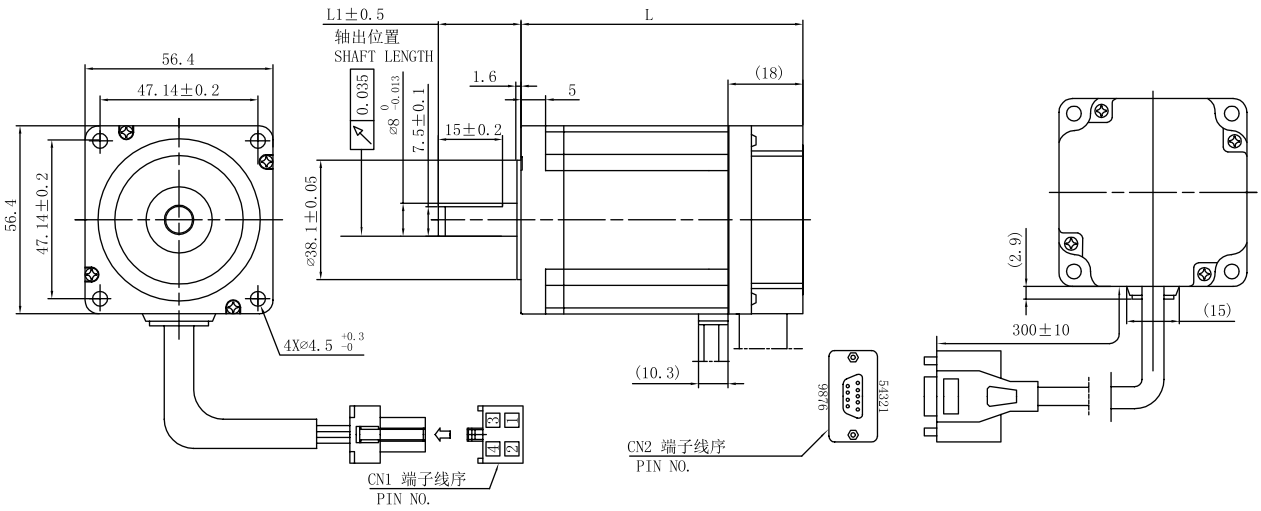

ShinanoKenshi
New Ideas in Motion

60MM编码器/闭环步进电机

参数

型号	步进角度	额定转矩 (mN.m)	额定电流 (A)	电阻 (Ω)	电感 (m.H)	转动惯量 (g.cm²)	引线数 pin	编码器精度 CPR/相	机身长L (mm)	轴长 (mm)	轴径 (mm)	重量 (kg)
STP-60D5-Y17-01170	1.8	3030	4.8	0.61	2.5	920	4	400	109	25	8	1.6
STP-60D5-Y17-01750	1.8	3030	4.8	0.61	2.5	920	4	1000	109	25	8	1.6

注：1000线编码器可配套闭环驱动器使用，400线编码器不可配套闭环驱动器。

外形尺寸

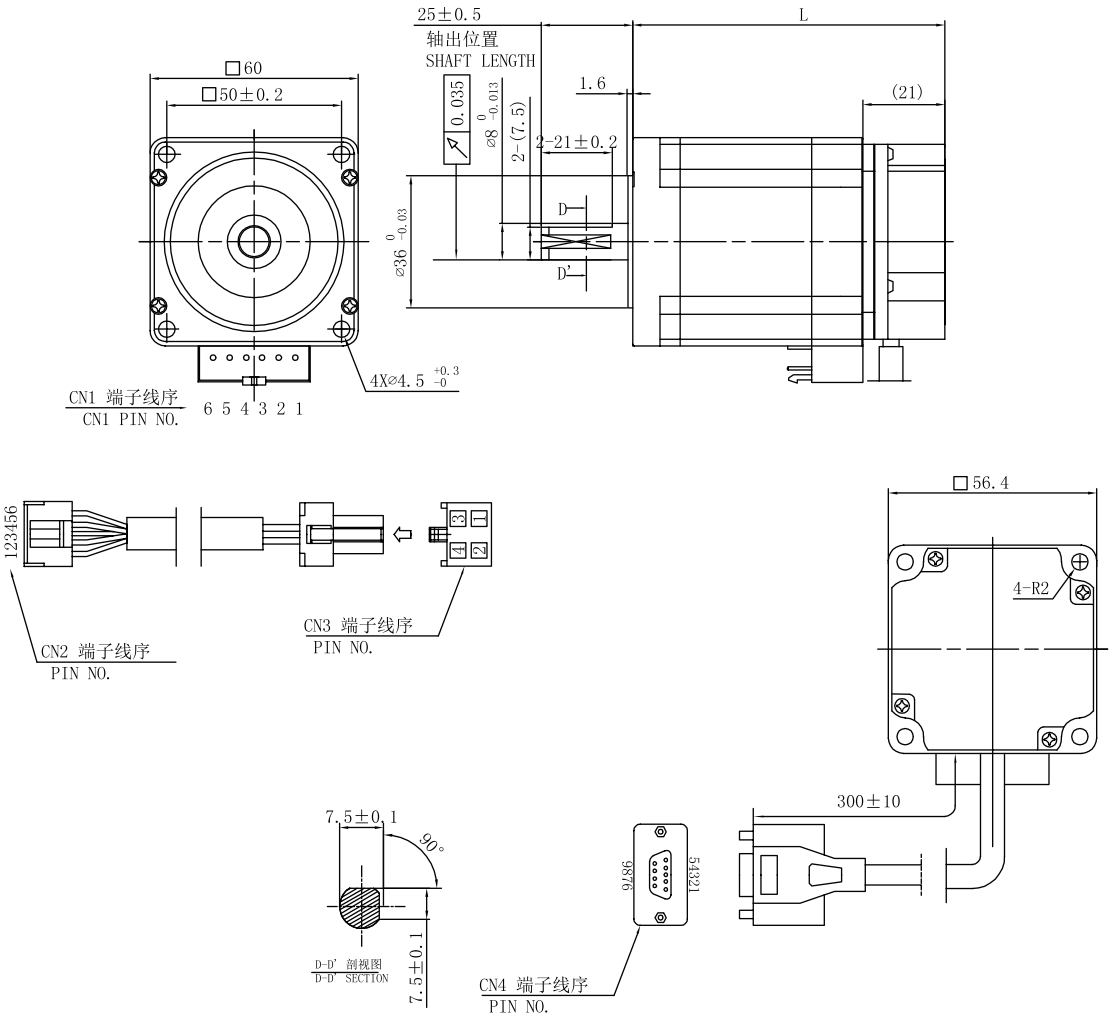

86MM编码器/闭环步进电机

参数

型号	步进角度	额定转矩 (mN.m)	额定电流 (A)	电阻 (Ω)	电感 (m.H)	转动惯量 (g.cm²)	引线数 pin	编码器精度 CPR/相	机身长L (mm)	轴长 (mm)	轴径 (mm)	重量 (kg)
STP-86D2001	1.8	3300	5	0.32	2.5	2750	4	1000	97.1	40	14	2.1
STP-86D4001	1.8	7360	6	0.46	4.4	4150	4	1000	136	40	14	3.5

注：1000线编码器可配套闭环驱动器使用，400线编码器不可配套闭环驱动器。

外形尺寸

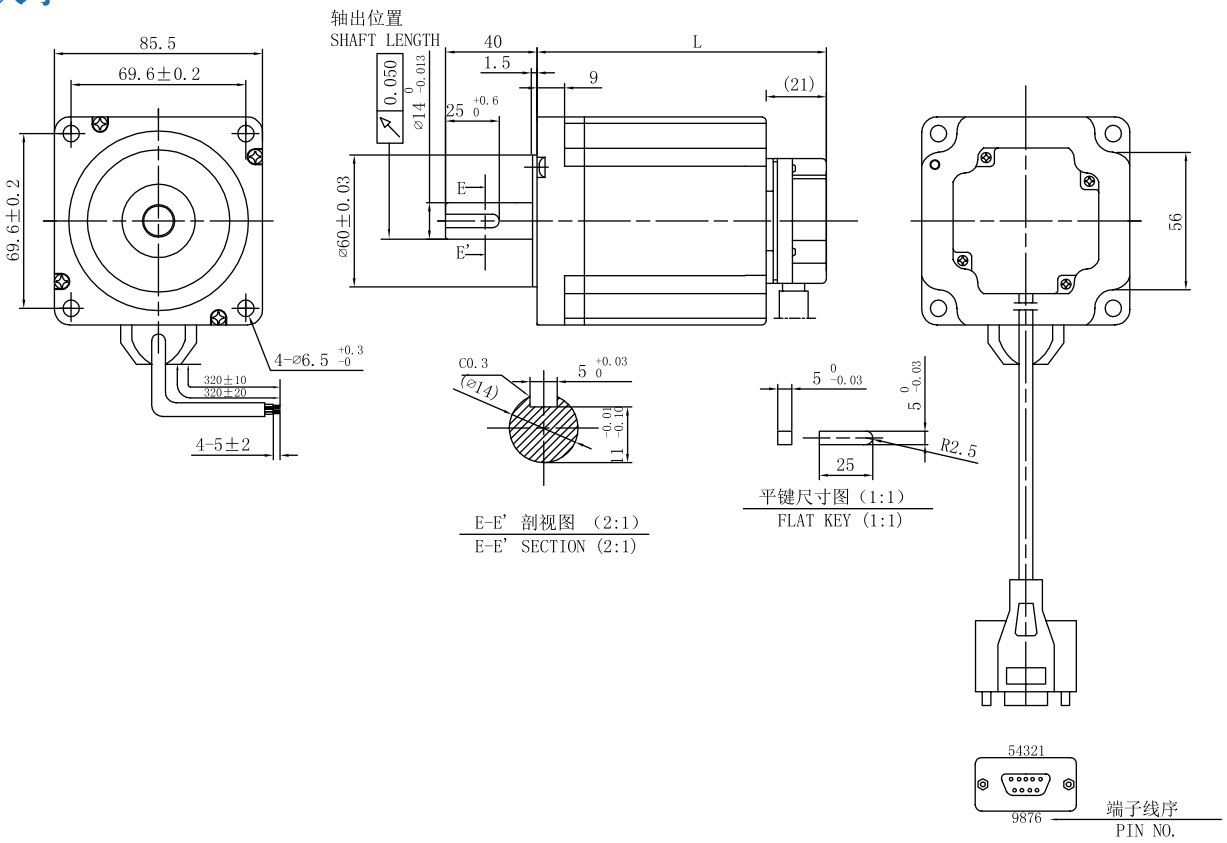

57MM防水步进电机

参数

型　　号	步进角度	额定转矩 (N.m)	额定电流 (A)	电阻 (Ω)	电感 (m.H)	转动惯量 (g.cm²)	机身长L (mm)	重量 (kg)	保存湿度范围	防水等级
STCFS-57D30-0465	1.8	1.2	3.0	0.72	2.2	280	64.8	0.72	15%RH～95%RH	IP65
STCFS-57D40-0486	1.8	2.0	4.0	0.63	2.35	480	85.8	1.06	15%RH～95%RH	IP65

外形尺寸

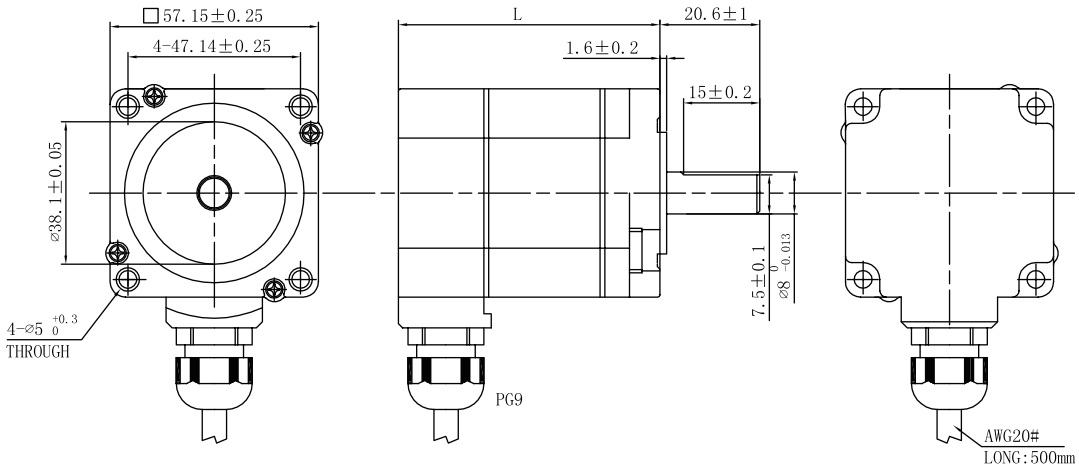

接线图

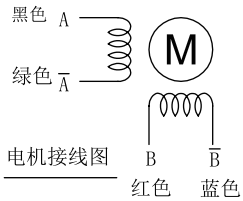

矩频曲线

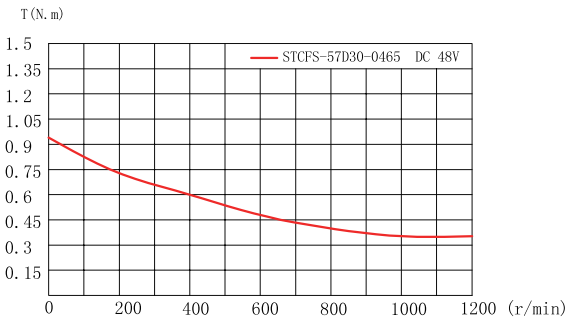

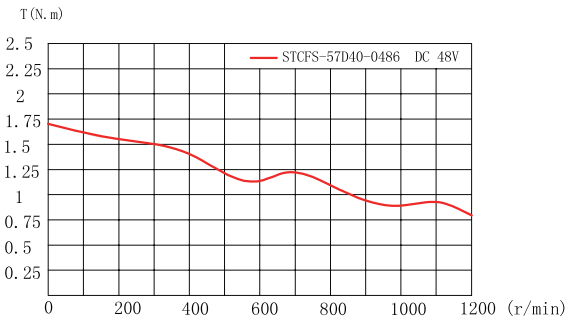

60MM防水步进电机

参数

型　　号	步进角度	额定转矩 (N.m)	额定电流 (A)	电阻 (Ω)	电感 (m.H)	转动惯量 (g.cm²)	机身长L (mm)	重量 (kg)	保存湿度范围	防水等级
STCFS-60D40-0468	1.8	1.5	4.0	0.44	1.1	340	67.7	0.8	15%RH～95%RH	IP65
STCFS-60D50-0497	1.8	3.0	5.0	0.43	1.7	690	97.2	1.3	15%RH～95%RH	IP65

外形尺寸

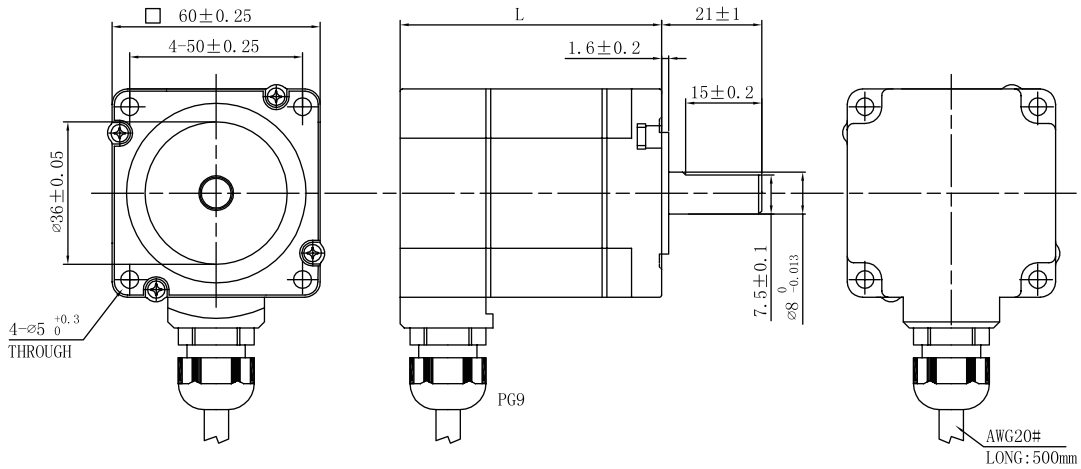

接线图

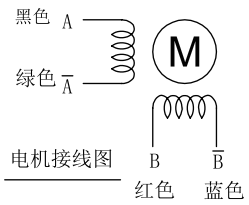

电机接线图

矩频曲线

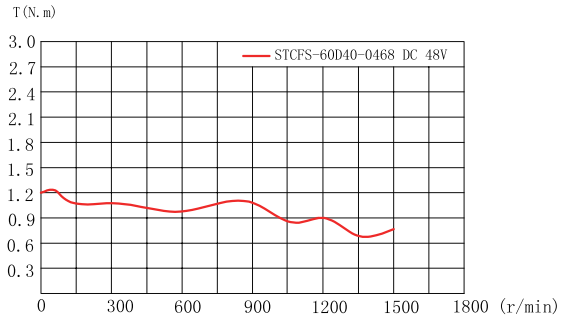

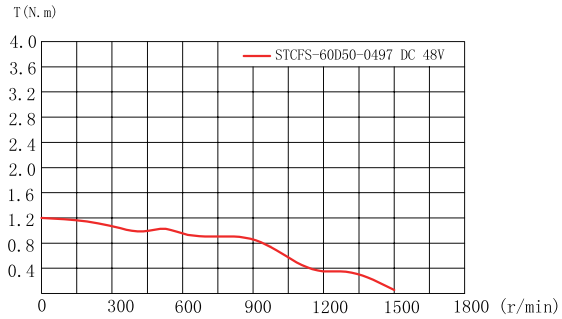

86MM防水步进电机

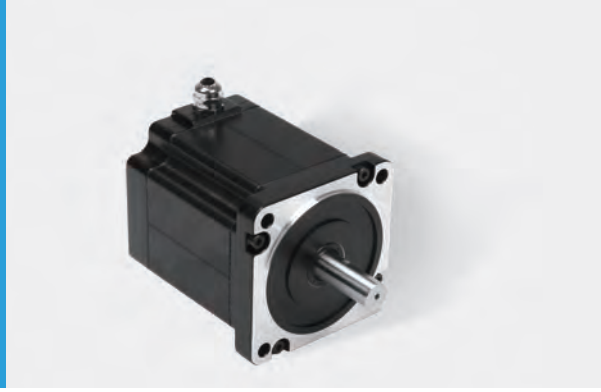

参数

型　　号	步进角度	额定转矩 (N.m)	额定电流 (A)	电阻 (Ω)	电感 (m.H)	转动惯量 (kg.cm²)	机身长L (mm)	重量 (kg)	保存湿度范围	防水等级
STCFS-86D60-0488	1.8	4.5	6.0	0.34	2.4	1.8	87.8	2.1	15%RH～95%RH	IP65
STCFS-86D60-04126	1.8	8.5	6.0	0.54	4.6	3.6	126.1	3.6	15%RH～95%RH	IP65

外形尺寸

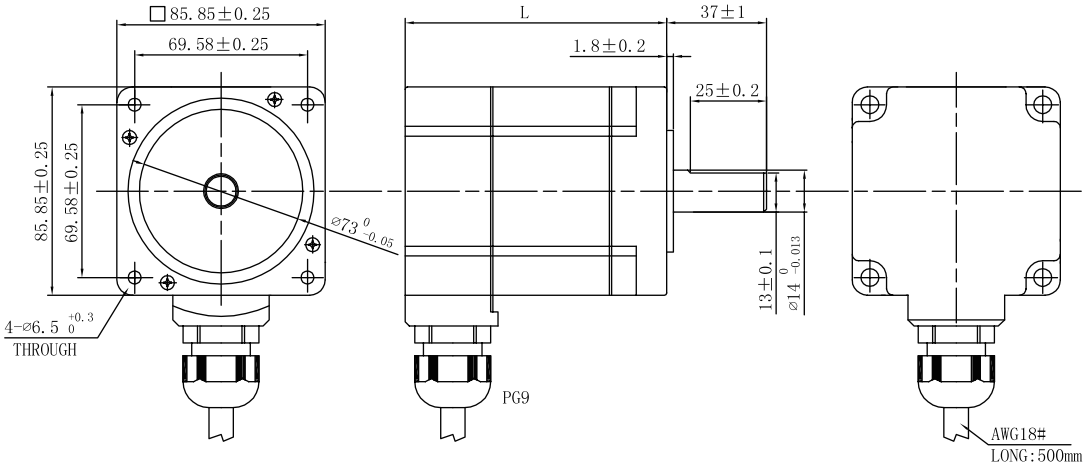

接线图

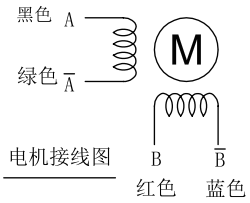

矩频曲线

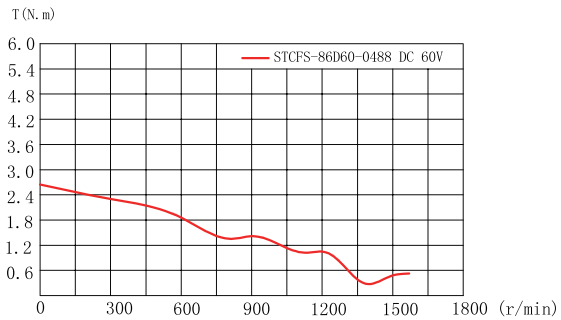

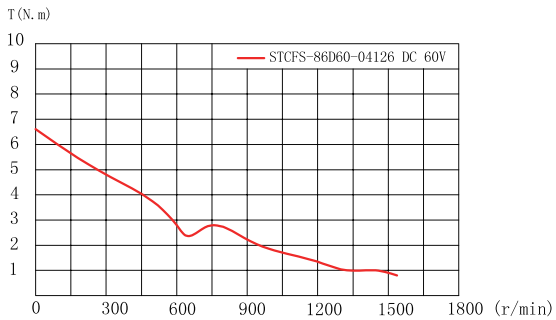

空心轴步进电机

参数

型　号	步进角	额定电流	电阻	电感	保持转矩	转动惯量	重量	机身长（L）
	deg	（A）	（Ω）	（mH）	（mN.m）	（g.cm²）	（kg）	（mm）
STCK-20D08-1441	1.8	0.8	5.5	1.5	30	3	0.1	41
STCK-28D08-1428	1.8	0.8	4.7	2.5	63	9	0.1	28
STCK-42D10-1434	1.8	1.0	2.6	4.1	250	38	0.21	33.7
STCK-57D15-1456	1.8	1.5	2.8	10	1200	280	0.72	56
STCK-86D45-1480	1.8	4.5	0.6	6	4500	1800	2.1	80

注：以上仅为代表性产品，可根据客户要求定制。

外形尺寸：STCK-20D08-1441

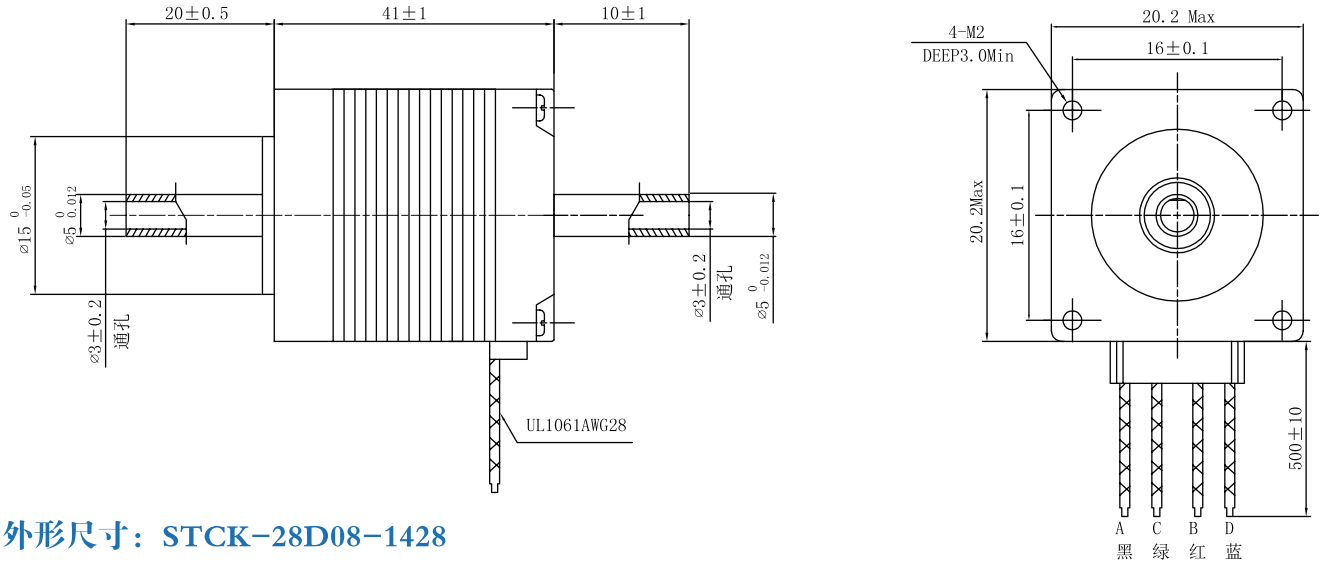

外形尺寸：STCK-28D08-1428

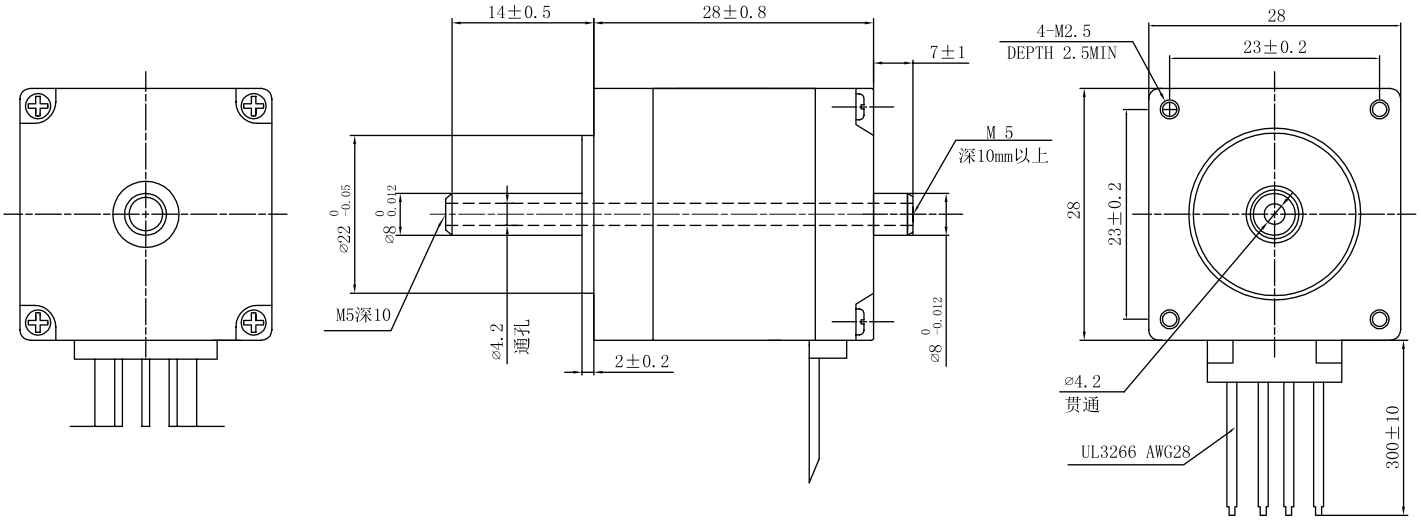

外形尺寸：STCK-42D10-1434

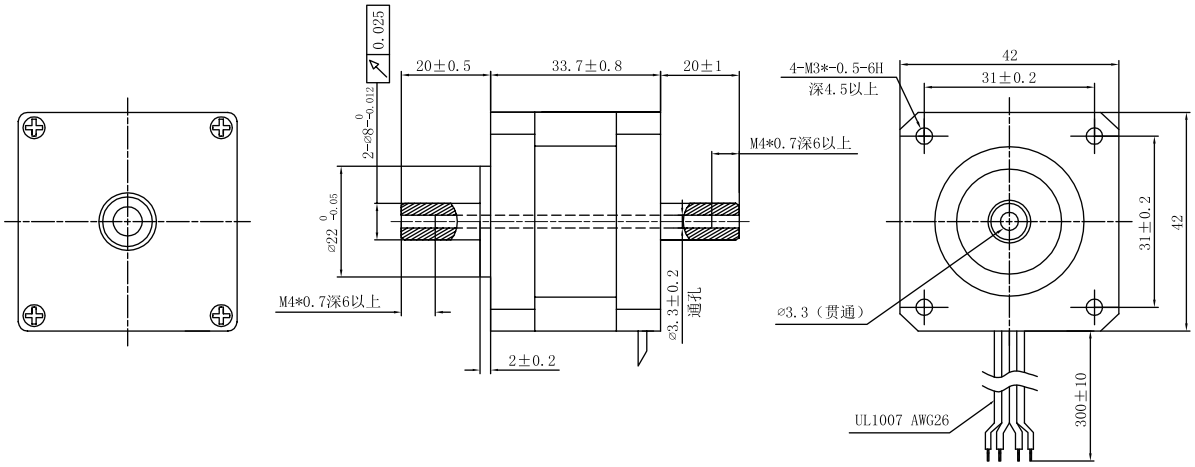

外形尺寸：STCK-57D15-1456

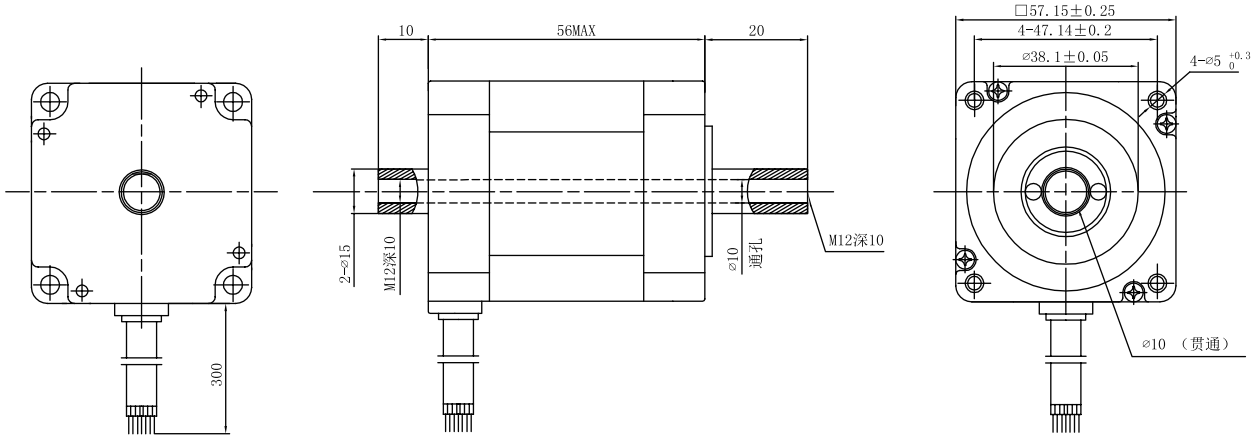

外形尺寸：STCK-86D45-1480

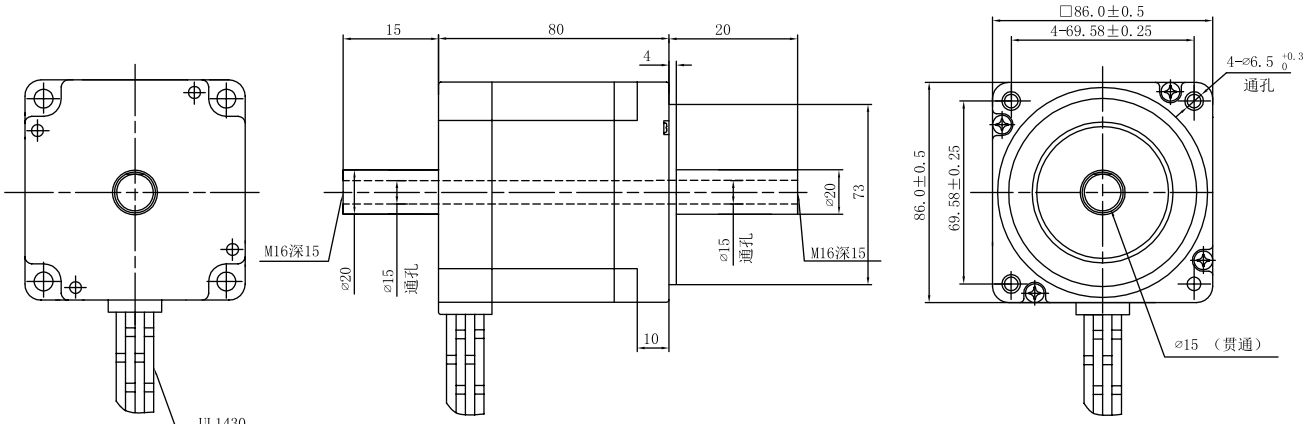

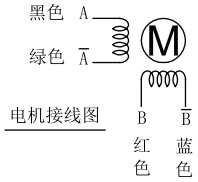

DM3622两相步进电机驱动器

特点

- PID控制算法，低噪音，低振动，低发热；
- 内置微细分，最高细分128；
- 电流设定方便，16档可选，输出电流峰值可达2.2A
- IO点控制，高低电平控制；
- 脉冲，方向和使能端子都有恒流输入功能，控制信号5-24V兼容。
- 信号输入：差分/单端，脉冲+方向及双脉冲；
- 供电：最大可达DC36V
- 静止1S后电流减半；
- 输入脉冲频率最大300KHz；

概述

DM3622是我司新推出的数字式两相步进电机驱动器，采用PID控制算法，低噪音，低振动，低发热，低中高速运行都很平稳，性能优越，适合驱动中小型任何2.2A 相电流以下的两相或四相混合式步进电机。可通过拨码开关选择运行电流和细分，有16种细分，16种电流供选择，具有过压、欠压报警，相电流过流保护，马达相位开路检测，其输入控制信号均采用光电隔离。内置自运行模式，可以通过跳线设置受控自运行及持续自运行模式，有SW5-SW8设置自运行速度，也可由外部信号控制自运行时的启动和停止以及电机的正反转。脉冲，方向，和使能端都有恒流和反向保护，可以直接接4-28V的信号电平。驱动器内置自动半流，极大地减小了电机发热。

应用范围

适合各种中小型自动化设备和仪器，例如：气标机、打标机、贴标机、割字机、镭射打标机、绘图仪、数控机床、小型雕刻机、自动装配设备等。在用户期望小噪声、高精度、高速度的设备中应用效果特佳。

机械安装及加强散热

安装尺寸（单位：mm）

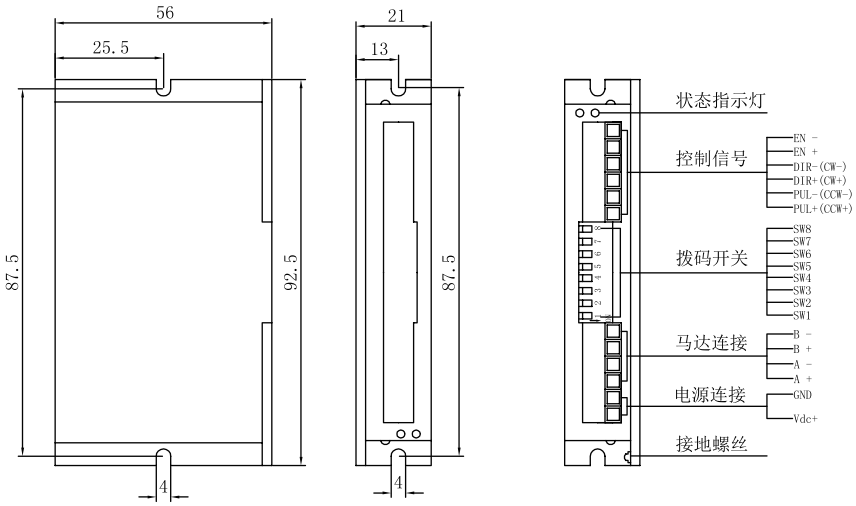

1)安装设计时，需要考虑接线端子大小和散热所需空间；
2)驱动器的可靠工作温度通常在60℃以内，电机工作温度
为80℃以内；
3)安装驱动器时请采尽量用竖着侧面安装。使散热齿形成较强的空气对流；必要时机内靠近驱动器装风扇，强制散热，保证驱动器在可靠工作温度范围内工作。

控制信号模式设置

注：需打开驱动器外壳，看到电路板上1.2号跳线，跳线冒可向我司免费索取。

运行方式	跳线 1	跳线 2
脉冲+方向（出厂默认）	开路	开路
双脉冲	短路	开路
受控自运行	开路	短路
持续自运行	短路	短路

控制信号接口

名称	功能
PUL+(CCW+)	脉冲输入信号； 脉冲有效沿可调，默认脉冲上升沿有效；为了可靠响应脉冲信号，脉冲宽度应大于1.2μs。输入电压范围：3.3～28V。 双脉冲模式下：CCW
PUL-(CCW-)	
DIR+(CW+)	方向输入信号： 高/低电平信号，为保证电机可靠换向，方向信号应先于脉冲信号至少5μs建立。电机的初始运行方向与电机绕组接线有关，互换任一相绕组（如）A+、A-交换）可以改变电机初始运行的方向。 双脉冲模式下：CW
DIR-(CW-)	
ENA+(ALM+)	使能控制信号，此输入信号用于使能或禁止驱动器输出。ENA接低电平（或内部光耦导通）时，驱动器将切断电机各相的电流使电机处于自由状态，不影响步进脉冲。 当不需要此功能时，使能信号端悬空即可。输入电压范围：3.3～28V。 可根据客户要求设置为报警输出端或者自运行速度调节输出端
ENA-(ALM-)	

电流及细分设置

1). 运行速度、细分及自运行速度（SPD）设定

电流（峰值）	SW1	SW2	SW3	SW4
0.2A	ON	ON	ON	ON
0.3A	OFF	ON	ON	ON
0.4A	ON	OFF	ON	ON
0.5A	OFF	OFF	ON	ON
0.6A	ON	ON	OFF	ON
0.7A	OFF	ON	OFF	ON
0.8A	ON	OFF	OFF	ON
0.9A	OFF	OFF	OFF	ON
1.0A	ON	ON	ON	OFF
1.1A	OFF	ON	ON	OFF
1.2A	ON	OFF	ON	OFF
1.4A	OFF	OFF	ON	OFF
1.6A	ON	ON	OFF	OFF
1.8A	OFF	ON	OFF	OFF
2.0A	ON	OFF	OFF	OFF
2.2A	OFF	OFF	OFF	OFF

细分	自运行速度	SW5	SW6	SW7	SW8
200	5	ON	ON	ON	ON
400	10	OFF	ON	ON	ON
800	15	ON	OFF	ON	ON
1600	30	OFF	OFF	ON	ON
3200	60	ON	ON	OFF	ON
6400	90	OFF	ON	OFF	ON
12800	120	ON	OFF	OFF	ON
25600	150	OFF	OFF	OFF	ON
1000	180	ON	ON	ON	OFF
2000	210	OFF	ON	ON	OFF
4000	240	ON	OFF	ON	OFF
5000	300	OFF	OFF	ON	OFF
8000	400	ON	ON	OFF	OFF
10000	500	OFF	ON	OFF	OFF
20000	650	ON	OFF	OFF	OFF
25000	800	OFF	OFF	OFF	OFF

2). 静止电流设定

脉冲信号停止1秒后电流自动减半，发热量理论上减至50%。

保护功能

- 当 1 绿 1 红交替闪烁时，表示相位过流。
- 当 1 绿 2 红交替闪烁时，表示马达相位开路。
- 当 1 绿 3 红交替闪烁时，表示供电电压高。
- 当 1 绿 4 红交替闪烁时，表示供电电压低。
- 当 1 绿 5 红交替闪烁时，表示有其他故障。

以上保护功能启动时，电机轴失去自锁力，若要恢复正常工作，需要确认以上故障消除，然后电源重新电，电源指示灯绿灯常亮，电机轴被锁紧，驱动器恢复正常。

DM9045两相步进电机驱动器

特点

- PID控制算法，低噪音，低振动，低发热；
- 内置微细分，最高细分128；
- 电流设定方便，16档可选，输出电流峰值可达4.5A
- IO点控制，高低电平控制；
- 脉冲，方向和使能端子都有恒流输入功能，控制信号5-24V兼容。
- 信号输入：差分/单端，脉冲+方向及双脉冲；
- 供电：最大可达DC90V
- 静止1S后电流减半；
- 输入脉冲频率最大300KHz；

概述

DM9045是我司新推出的数字式两相步进电机驱动器，采用PID 控制算法，低噪音，低振动，低发热，低中高速运行都很平稳，性能优越。可通过拨码开关选择运行电流和细分，有 16 种细分，16 种电流供选择，具有过压、欠压报警，相电流过流保护，马达相位开路检测，其输入控制信号均采用光电隔离。脉冲，方向，和使能端都有恒流和反向保护。此驱动器提供了单、脉冲、受控自运行、持续自运行四种运动模式，在某些场合可以为您最大化节约PLC成本。驱动器内置自动半流，极大地减小了电机发热。采用内置微细分技术，即使在低细分条件下，也能够达到高细分的效果，运行平稳，噪音极小。驱动器内部集成了参数自整定功能，能够针对不同电机自动生成最优运行参数，最大限度发挥电机的性能。

应用范围

适合各种中小型自动化设备和仪器，例如：激光加工设备、雕刻设备、医疗设备、测量设备、电子加工设备、纺织服装设备等。在用户期望低成本、低噪声的设备中应用效果特佳。

机械安装及加强散热

安装尺寸（单位：mm）

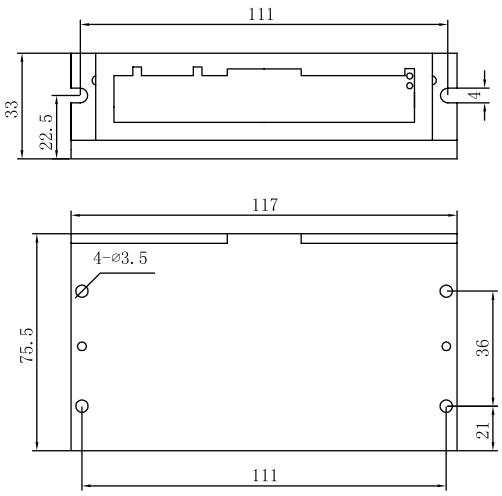

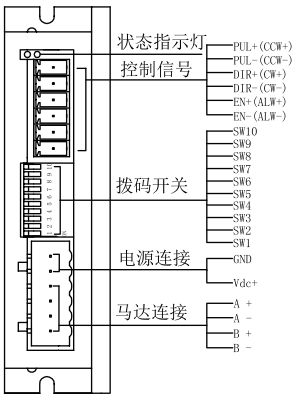

1)安装设计时,需要考虑接线端子大小和散热所需空间;

2）驱动器的可靠工作温度通常在60℃以内,电机工作温度为80℃以内;

3）安装驱动器时请尽量采用竖着侧面安装,使散热齿形成较强的空气对流;必要时机内靠近驱动器处安装风扇,强制散热,保证驱动器在可靠工作温度范围内工作。

控制信号模式设置

注：若需要驱动带半流全流功能的，拨码10则不带自运行功能，改为电机静止时半流全流，订购型号为DM9045B。

运行方式	SW9	SW10
脉冲+方向	OFF	OFF
双脉冲	ON	OFF
受控自运行	OFF	ON
持续自运行	ON	ON

控制信号接口

名称	功能
PUL+(CCW+)	脉冲输入信号： 脉冲有效沿可调，默认脉冲上升沿有效；为了可靠响应脉冲信号，脉冲宽度应大于1.2μs。输入电压范围：3.3～28V。 双脉冲模式下：CCW
PUL-(CCW-)	
DIR+(CW+)	方向输入信号： 高/低电平信号，为保证电机可靠换向，方向信号应先于脉冲信号至少5μs建立。电机的初始运行方向与电机绕组接线有关，互换任一相绕组（如 A+、A-交换）可以改变电机初始运行的方向。 输入电压范围：3.3～28V。 双脉冲模式下：CW
DIR-(CW-)	
ENA+	使能控制信号，此输入信号用于使能或禁止驱动器输出。ENA接低电平（或内部光耦导通）时，驱动器将切断电机各相的电流使电机处于自由状态，不影响步进脉冲。 当不需要此功能时，使能信号端悬空即可。输入电压范围：3.3～28V。
ENA-	

注：若需要驱动器带报警输出，订购型号为DM9045A，驱动器信号端会多ALM+和ALM-端口。（此端口还可根据客户要求设置为自运行速度调节输入端见89页）

电流及细分设置

1）. 运行速度、细分及自运行速度（SPD）设定

电流（峰值）	SW1	SW2	SW3	SW4
4.5A	ON	ON	ON	ON
4.2A	OFF	ON	ON	ON
4.0A	ON	OFF	ON	ON
3.8A	OFF	OFF	ON	ON
3.5A	ON	ON	OFF	ON
3.2A	OFF	ON	OFF	ON
3.0A	ON	OFF	OFF	ON
2.8A	OFF	OFF	OFF	ON
2.5A	ON	ON	ON	OFF
2.3A	OFF	ON	ON	OFF
2.0A	ON	OFF	ON	OFF
1.8A	OFF	OFF	ON	OFF
1.5A	ON	ON	OFF	OFF
1.3A	OFF	ON	OFF	OFF
1.1A	ON	OFF	OFF	OFF
1.0A	OFF	OFF	OFF	OFF

细分	自运行速度	SW5	SW6	SW7	SW8
200	5	ON	ON	ON	ON
400	10	OFF	ON	ON	ON
800	15	ON	OFF	ON	ON
1600	30	OFF	OFF	ON	ON
3200	60	ON	ON	OFF	ON
6400	90	OFF	ON	OFF	ON
12800	120	ON	OFF	OFF	ON
25600	150	OFF	OFF	OFF	ON
1000	180	ON	ON	ON	OFF
2000	210	OFF	ON	ON	OFF
4000	240	ON	OFF	ON	OFF
5000	300	OFF	OFF	ON	OFF
8000	400	ON	ON	OFF	OFF
10000	500	OFF	ON	OFF	OFF
20000	650	ON	OFF	OFF	OFF
25000	800	OFF	OFF	OFF	OFF

2）. 静止电流设定

脉冲信号停止1s后电流自动减半，发热量理论上减至50%。

注意：由于驱动器不具备电源正负极反接保护功能，因此，上电前请再次确认电源正负极接线正确。正负极接反将导致烧坏驱动器中的保险管！

保护功能

- 当 1 绿 1 红交替闪烁时，表示相位过流。
- 当 1 绿 2 红交替闪烁时，表示马达相位开路。
- 当 1 绿 3 红交替闪烁时，表示供电电压高。
- 当 1 绿 4 红交替闪烁时，表示供电电压低。
- 当 1 绿 5 红交替闪烁时，表示有其他故障。

以上保护功能启动时，电机轴失去自锁力，若要恢复正常工作，需要确认以上故障消除，然后电源重新电，电源指示灯绿灯常亮，电机轴被锁紧，驱动器恢复正常。

DM9065两相步进电机驱动器

特点

- PID控制算法，低噪音，低振动，低发热；
- 内置微细分，最高细分128；
- 电流设定方便，16档可选，输出电流峰值可达6.5A
- IO点控制，高低电平控制；
- 脉冲，方向和使能端子都有恒流输入功能，控制信号5-24V兼容。
- 信号输入：差分/单端，脉冲+方向及双脉冲；
- 供电：最大可达DC90V
- 静止1S后电流减半；
- 输入脉冲频率最大300KHz；

概述

DM9065是我司新推出的数字式两相步进电机驱动器，采用PID控制算法，低噪音，低振动，低发热，低中高速运行都很平稳，性能优越。可通过拨码开关选择运行电流和细分，有16种细分，16种电流供选择，具有过压、欠压报警，相电流过流保护，马达相位开路检测，其输入控制信号均采用光电隔离。自运行模式，可以通过SW5-SW8设置自运行速度，也可由外部信号控制自运行时的启动和停止以及电机的正反转。脉冲，方向，和使能端都有恒流和反向保护，可以直接接4-28V的信号电平。驱动器内置自动半流，极大地减小了电机发热。采用内置微细分技术，即使在低细分条件下，也能够达到高细分的效果，运行平稳，噪音极小。驱动器内部集成了参数自整定功能，能够针对不同电机自动生成最优运行参数，最大限度发挥电机的性能。

应用范围

适合各种中小型自功化设备和仪器，例如：激光加工设备、雕刻设备、测量设备、电子加工设备、纺织服装设备、特种机床设备、包装机械设备等。在用户期望低振功、低噪声的设备中应用，效果更佳。

机械安装及加强散热

安装尺寸（单位：mm）

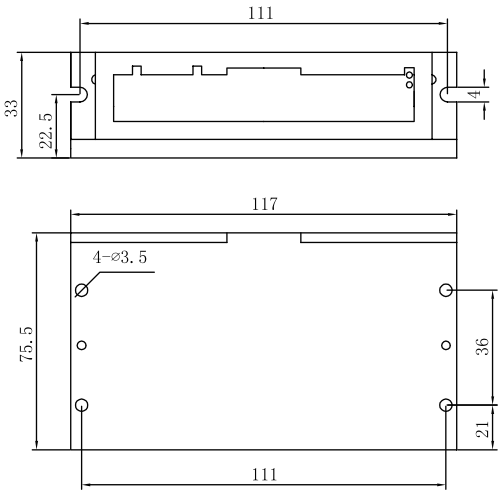

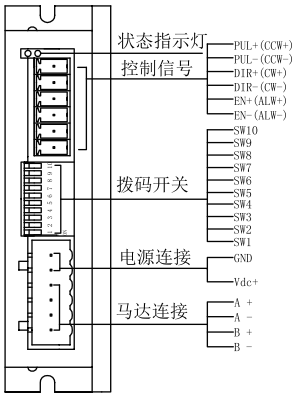

1）安装设计时，需要考虑接线端子大小和散热所需空间；

2）驱动器的可靠工作温度通常在60℃以内，电机工作温度为80℃以内；

3）安装驱动器时请尽量采用竖着侧面安装，使散热齿形成较强的空气对流；必要时机内靠近驱动器处安装风扇，强制散热，保证驱动器在可靠工作温度范围内工作。

控制信号模式设置

注：若需要驱动带半流全流功能的，拨码10则不带自运行功能，改为电机静止时半流全流，订购型号为DM9065B。

运行方式	SW9	SW10
脉冲+方向	OFF	OFF
双脉冲	ON	OFF
受控自运行	OFF	ON
持续自运行	ON	ON

控制信号接口

名称	功能
PUL+(CCW+)	脉冲输入信号； 脉冲有效沿可调，默认脉冲上升沿有效；为了可靠响应脉冲信号，脉冲宽度应大于1.2μs。输入电压范围：3.3～28V。 双脉冲模式下：CCW
PUL-(CCW-)	
DIR+(CW+)	方向输入信号； 高/低电平信号，为保证电机可靠换向，方向信号应先于脉冲信号至少5μs建立。电机的初始运行方向与电机绕组接线有关，互换任一相绕组（如 A+、A-交换）可以改变电机初始运行的方向。 输入电压范围：3.3～28V。 双脉冲模式下：CW
DIR-(CW-)	
ENA+	使能控制信号，此输入信号用于使能或禁止驱动器输出。ENA接低电平（或内部光耦导通）时，驱动器将切断电机各相的电流使电机处于自由状态，不影响步进脉冲。 当不需要此功能时，使能信号端悬空即可。输入电压范围：3.3～28V。
ENA-	

注：若需要驱动器带报警输出，订购型号为DM9065A，驱动器信号端会多ALM+和ALM-端口。（此端口还可根据客户要求设置为自运行速度调节输入端见89页）

电流及细分设置

1）. 运行速度、细分及自运行速度（SPD）设定

电流（峰值）	SW1	SW2	SW3	SW4
6.5A	ON	ON	ON	ON
6.2A	OFF	ON	ON	ON
6.0A	ON	OFF	ON	ON
5.8A	OFF	OFF	ON	ON
5.5A	ON	ON	OFF	ON
5.2A	OFF	ON	OFF	ON
5.0A	ON	OFF	OFF	ON
4.8A	OFF	OFF	OFF	ON
4.5A	ON	ON	ON	OFF
4.2A	OFF	ON	ON	OFF
4.0A	ON	OFF	ON	OFF
3.8A	OFF	OFF	ON	OFF
3.5A	ON	ON	OFF	OFF
3.2A	OFF	ON	OFF	OFF
3.0A	ON	OFF	OFF	OFF
2.8A	OFF	OFF	OFF	OFF

细分	自运行速度	SW5	SW6	SW7	SW8
200	5	ON	ON	ON	ON
400	10	OFF	ON	ON	ON
800	15	ON	OFF	ON	ON
1600	30	OFF	OFF	ON	ON
3200	60	ON	ON	OFF	ON
6400	90	OFF	ON	OFF	ON
12800	120	ON	OFF	OFF	ON
25600	150	OFF	OFF	OFF	ON
1000	180	ON	ON	ON	OFF
2000	210	OFF	ON	ON	OFF
4000	240	ON	OFF	ON	OFF
5000	300	OFF	OFF	ON	OFF
8000	400	ON	ON	OFF	OFF
10000	500	OFF	ON	OFF	OFF
20000	650	ON	OFF	OFF	OFF
25000	800	OFF	OFF	OFF	OFF

2）. 静止电流设定

脉冲信号停止1s后电流自动减半，发热量理论上减至50%。

注意：由于驱动器不具备电源正负极反接保护功能，因此，上电前请再次确认电源正负极接线正确。正负极接反将导致烧坏驱动器中的保险管！

保护功能

- 当 1 绿 1 红交替闪烁时，表示相位过流。
- 当 1 绿 2 红交替闪烁时，表示马达相位开路。
- 当 1 绿 3 红交替闪烁时，表示供电电压高。
- 当 1 绿 4 红交替闪烁时，表示供电电压低。
- 当 1 绿 5 红交替闪烁时，表示有其他故障。

以上保护功能启动时，电机轴失去自锁力，若要恢复正常工作，需要确认以上故障消除，然后电源重新电，电源指示灯绿灯常亮，电机轴被锁紧，驱动器恢复正常。

AM8060/AM8060-01
两相步进电机驱动器

特点

- 设有 16 档等角度恒力矩细分，最高分辨率 51200步/转；
- 步进脉冲停止超过1.5s时，线圈电流自动减到设定电流的一半；
- 驱动电流2.0A/相到6.0A/相分8档可调；
- 单电源输入，电压范围：AM8060:AC18V-80V/DC24-110V,AM8060-01:AC18-110V/DC26-110V。
- 最高响应频率可达200Kpps；
- 光电隔离信号输入/输出；

概述

AM8060是基于DSP控制的二相混合式步进电机驱动器，是新一代数字式步进电机驱动型。驱动电压为 AM8060:AC18V-80V/DC24-110V，AM8060-01:AC18-110V/DC26-110V，适配电流在6.0A以下、外径57-86mm的各种型号的二相混合式步进电机。运行平稳，震动和噪声极小。定位精度最高可达51200步/转。

应用范围

适合各种中小型自动化设备和仪器，例如：气标机、打标机、贴标机、割字机、镭射打标机、绘图仪、数控机床、小型雕刻机、自动装配设备等。在用户期望小噪声、高精度、高速度的设备中应用效果特佳。

机械安装及加强散热

安装尺寸（单位：mm）

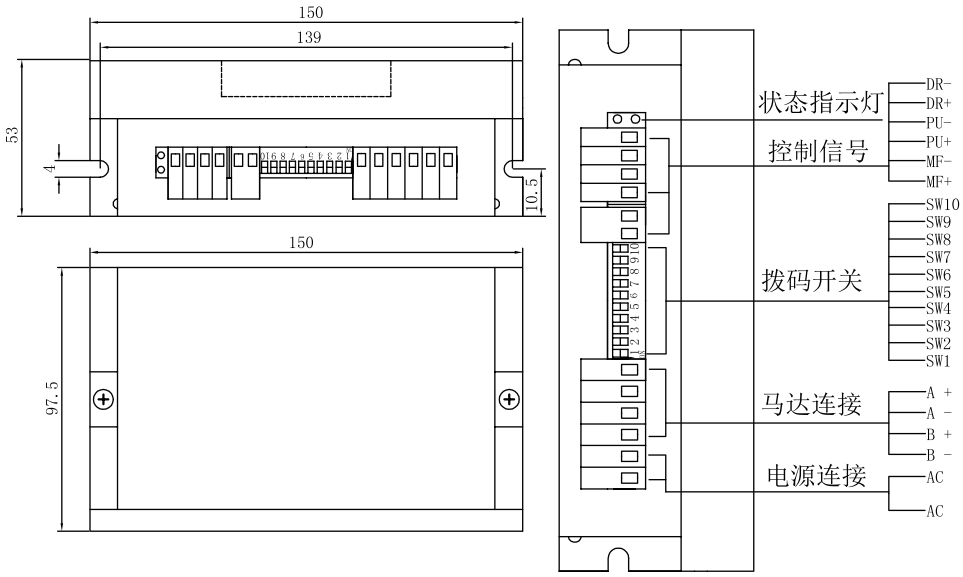

1)安装设计时，需要考虑接线端子大小和散热所需空间；
2)驱动器的可靠工作温度通常在 60℃以内，电机工作温度为80℃以内；
3)安装驱动器时请采用竖着侧面安装。使散热齿形成较强的空气对流；必要时机内靠近驱动器装风扇，强制散热，保证驱动器在可靠工作温度范围内工作。

电源接口

名称	功能	注释
AC AC	电源 电源	电源：AM8060:AC18-80V DC24-110V　AM8060-01: AC18-110V DC26-110V
A+	电机接线	
A-		
B+		
B-		

控制信号接口

名称	功能	注释
PU+	输入信号光电隔离正端	接信号电源正端，幅度范围+5V～+28V均可驱动，高于+5V时无需外接限流电阻
PU-	DP9 = OFF，PU为步进脉冲信号 DP9 = ON，PU为正相步进脉冲信号	下降沿有效,每当脉冲由高变低时电机走一步,输入电阻220Ω,要求:低电平0-0.5V,高电平大于4V,脉冲宽度>2.5μs
DR+	输入信号光电隔离正端	接信号电源正端，幅度范围+5V～28V均可驱动，高于+5V时无需外接限流电阻
DR-	DP9 = OFF,DR为方向控制信号 DP9 = ON，DR为反向步进脉冲信号	用于改变电机转向。输入电阻220Ω，要求：低电平0-0.5V，高电平大于4V，脉冲宽度 > 2.5μs
MF+	输入信号光电隔离正端	接信号电源正端，幅度范围+5V～28V均可驱动，高于+5V时无需外接限流电阻
MF-	电机释放信号	有效(低电平)时关断电机接线电流，驱动器停止工作，电机处于自由状态

电流及细分设置

驱动器工作电流由SW1-SW3 拨码设定，运行速度为正常工作有效输出电流，设置自开关详见下表：

电流（峰值）	SW1	SW2	SW3
2.0A	ON	ON	ON
2.5A	OFF	ON	ON
3.2A	ON	OFF	ON
3.8A	OFF	OFF	ON
4.2A	ON	ON	OFF
4.8A	OFF	ON	OFF
5.3A	ON	OFF	OFF
6.0A	OFF	OFF	OFF

SW9	ON，双脉冲：PU为正向步进脉冲信号，DR为反向步进脉冲信号
	OFF,单脉冲：PU为步进脉冲信号，DR为方向控制信号
SW10	自动检测开关（OFF时接收外部脉冲，ON时驱动器内部以30转/分的速度运行）

细分数	SW5	SW6	SW7	SW8
400	ON	ON	ON	ON
800	OFF	ON	ON	ON
1600	ON	OFF	ON	ON
3200	OFF	OFF	ON	ON
6400	ON	ON	OFF	ON
12800	OFF	ON	OFF	ON
25600	ON	OFF	OFF	ON
51200	OFF	OFF	OFF	ON
1000	ON	ON	ON	OFF
2000	OFF	ON	ON	OFF
4000	ON	OFF	ON	OFF
5000	OFF	OFF	ON	OFF
8000	ON	ON	OFF	OFF
10000	OFF	ON	OFF	OFF
20000	ON	OFF	OFF	OFF
40000	OFF	OFF	OFF	OFF

注意事项

- 输入电压不能超过 AM8060:AC 80V/DC 110V,AM8060-01:AC 110V/DC 110V。
- 输入控制信号电平为+5V～+28V范围，高于+5V 时无需外接限流电阻；
- 输入脉冲信号下降沿有效；
- 驱动器温度超过80度时驱动器停止工作，故障指示灯ALM亮，直到驱动器温度降到50度时，驱动器需要重新上电才能恢复工作。出现过热保护请加装散热器；
- 过流（负载短路）故障指示灯ALM亮，请检查电机接线及其他短路故障，排除后需要重新上电恢复；
- 无电机故障指示灯ALM亮，请检查电机接线，排除后需要重新上电恢复。

VICSR2
两相步进电机驱动器

特点

- 直流输入两相步进驱动器
- 输出电流0.3-2.2A
- 输入电压12-48VDC
- 脉冲+方向/正负脉冲控制方式
- 控制信号5-24V兼容
- 多重电器保护
- 适配42mm以下步进马达
- 适配2A以上直流电源
- 16档细分可选

概述

VICSR2系列两相步进电机驱动器是基于PID电流控制算法 设计的高性价比细分型驱动器，具有优越的性能表现，高速大力矩输出，低噪音，低振动，低发热，特别适合 OEM客户的大批量应用场合

机械安装及加强散热

安装尺寸（单位：mm）

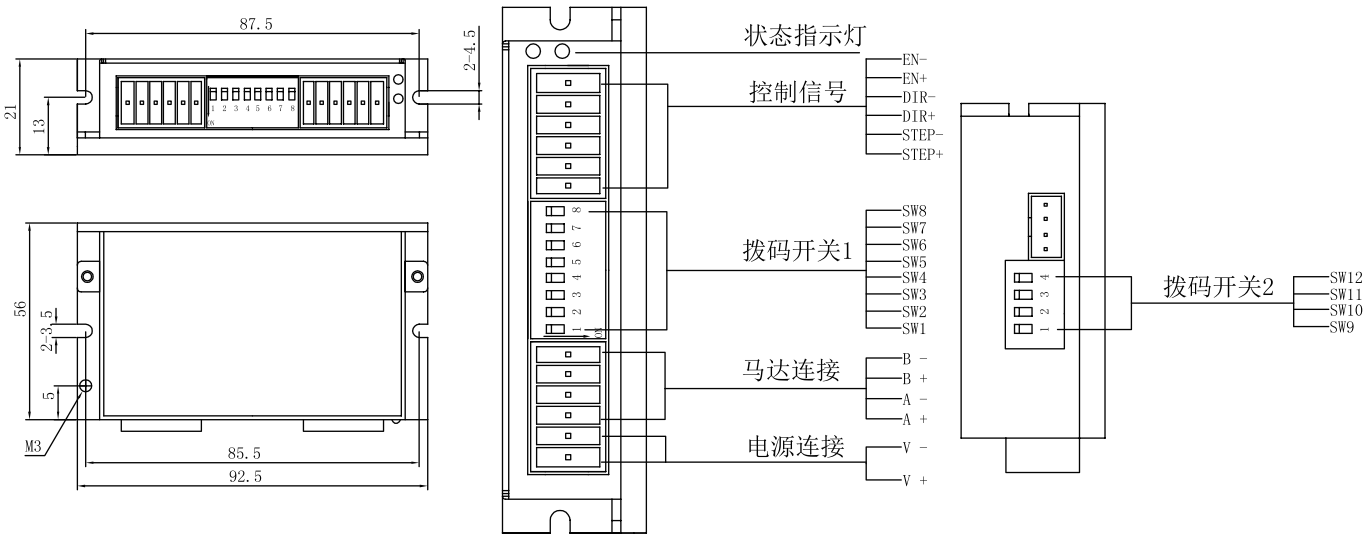

控制信号连接

单双脉冲设置

S3跳线冒	脉冲模式
1.2短路（出厂默认）	脉冲+方向
1.3短路（跳线冒移一格）	双脉冲

注：需打开驱动器外壳，看到线路板S3。

输入信号

显示	端子名称	功能
STEP	脉冲信号（CW脉冲信号）	接收5-24V差分、NPN、PNP信号
DIR	方向信号（CCW脉冲信号）	接收5-24V差分、NPN、PNP信号
EN	使能信号	接收5-24V差分、NPN、PNP信号;EN断开时，马达使能

电流及细分设置

1).拨码开关1电流及细分设定

运行电流

电流（峰值）	SW1	SW2	SW3
2.2A	OFF	OFF	OFF
1.9A	ON	OFF	OFF
1.6A	OFF	ON	OFF
1.3A	ON	ON	OFF
1.0A	OFF	OFF	ON
0.7A	ON	OFF	ON
0.5A	OFF	ON	ON
0.3A	ON	ON	ON

静态电流

开关	状态	功 能
SW4	ON	设定为运行电流的50%
	OFF	设定为运行电流的90%

电源连接

端子标识	电源连接
V +	电源 +
V -	G N D

细分

细分	脉冲数	SW5	SW6	SW7	SW8
125	25000	OFF	OFF	OFF	OFF
100	20000	ON	OFF	OFF	OFF
50	10000	OFF	ON	OFF	OFF
40	8000	ON	ON	OFF	OFF
25	5000	OFF	OFF	ON	OFF
20	4000	ON	OFF	ON	OFF
10	2000	OFF	ON	ON	OFF
5	1000	ON	ON	ON	OFF
128	25600	OFF	OFF	OFF	ON
64	12800	ON	OFF	OFF	ON
32	6400	OFF	ON	OFF	ON
16	3200	ON	ON	OFF	ON
8	1600	OFF	OFF	ON	ON
4	800	ON	OFF	ON	ON
2	400	OFF	ON	ON	ON
1	200	ON	ON	ON	ON

2).拨码开关2

驱动器自检

显示	开关名称	功 能
SW9	驱动器自检	将拨码器设为ON，电机以1转/秒速度做两圈正反转往复运动

负载惯量选定

显示	开关名称	功 能
SW11	负载惯量选定	ON:负载惯量大于马达转子惯量 OFF：负载惯量小于马达转子惯量

细分插补

显示	开关名称	功 能
SW10	细分插补	将此拨码器设为ON，驱动器在低细分插入微步，8细分以下建议使用

输入信号滤波

显示	开关名称	功 能
SW12	数字信号滤波	ON：150KHz，适合低细分驱动 OFF：2MHz，适合高细分驱动

※ 建议设定为150KHz滤波，达到更好的抗干扰效果

状态指示灯

显示	颜色	功 能
POWER	绿	驱动器正常工作为绿灯闪烁
ERROW	红	驱动器出错时红绿交替闪烁

状 态	故 障	原 因
绿灯闪烁	驱动器工作正常	- - - -
绿灯常亮	驱动器未使能	EN端口有高电平输入
3红1绿	驱动器过温	需加强散热
4红1绿	驱动器电源输入过压	供电电压大于48VDC
5红1绿	驱动器过流	马达接线错或接触不良
6红1绿	马达绕组开路	马达未接好
3红2绿	驱动器内部电压出错	电源功率太小
4红2绿	驱动器电源输入欠压	供电电压小于12VDC

VICSR4
两相步进电机驱动器

特点

- 直流输入两相步进驱动器
- 输出电流1.0-4.5A
- 输入电压12-48VDC
- 脉冲+方向/正负脉冲控制方式
- 控制信号5-24V兼容
- 多重电器保护
- 适配57-86mm步进马达
- 适配4A以上直流电源
- 3款各8档细分可选

概述

VICSR4系列两相步进电机驱动器是基于PID电流控制算法设计的高性价比细分型驱动器，具有优越的性能表现，高速大力矩输出，低噪音，低振动，低发热，特别适合OEM客户的大批量应用场合。

机械安装及加强散热

安装尺寸（单位：mm）

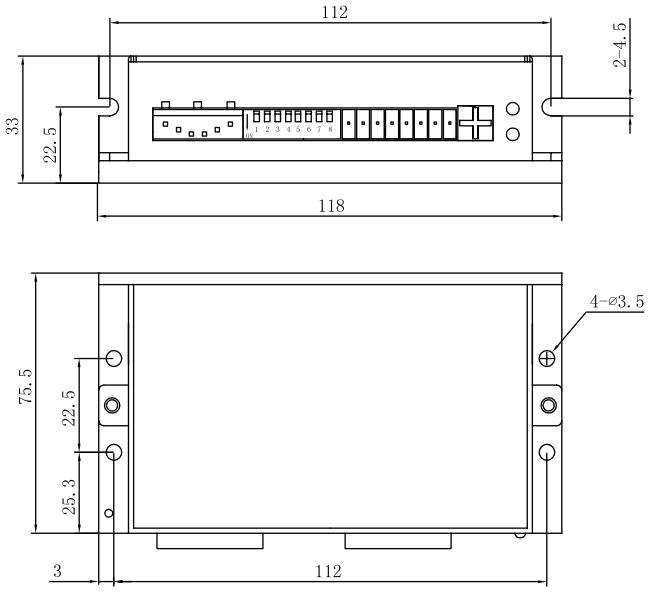

质量：0.31kg

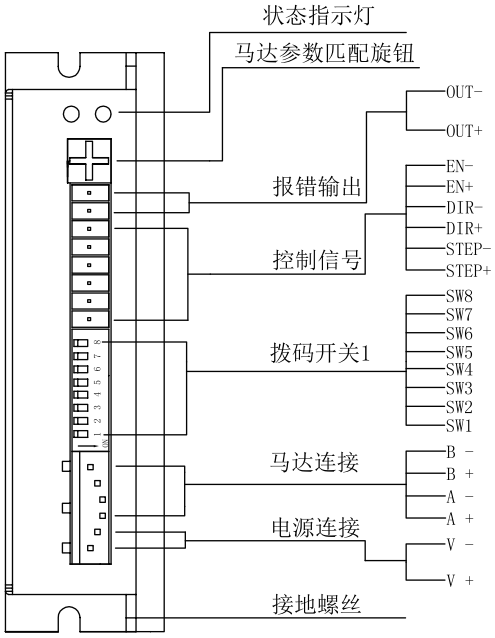

单双脉冲设置

单双脉冲设置

S3跳线冒	脉冲模式
1.2短路（出厂默认）	脉冲+方向
1.3短路（跳线冒移一格）	双脉冲

注：需打开驱动器外壳，看到线路板S3。

输出信号

显示	端子名称	功能
OUT	报错输出	驱动器错误时，OUT口接通最大承受30V@100mA

输入信号

显示	端子名称	功能
STEP	脉冲信号（CW脉冲信号）	接收5-24V差分、NPN、PNP信号
DIR	方向信号（CCW脉冲信号）	接收5-24V差分、NPN、PNP信号
EN	使能信号	接收5-24V差分、NPN、PNP信号;EN断开时，马达使能

电流及细分设置

1).拨码开关 电流及细分设定

运行电流

电流（峰值）	SW1	SW2	SW3
4.5A	OFF	OFF	OFF
4.0A	ON	OFF	OFF
3.5A	OFF	ON	OFF
3.0A	ON	ON	OFF
2.5A	OFF	OFF	ON
2.0A	ON	OFF	ON
1.5A	OFF	ON	ON
1.0A	ON	ON	ON

细分

VICSR4		VICSR4-S1		VICSR4-S2		开关设定		
细分	脉冲数	细分	脉冲数	细分	脉冲数	SW5	SW6	SW7
256	51200	125	25000	3	600	OFF	OFF	OFF
128	25600	100	20000	36	7200	ON	OFF	OFF
64	12800	50	10000	30	6000	OFF	ON	OFF
32	6400	40	8000	18	3600	ON	ON	OFF
16	3200	25	5000	15	3000	OFF	OFF	ON
8	1600	20	4000	9	1800	ON	OFF	ON
4	800	10	2000	7.5	1500	OFF	ON	ON
2	400	5	1000	6	1200	ON	ON	ON

静态电流

开关	状态	功 能
SW4	ON	设定为运行电流的50%
	OFF	设定为运行电流的90%

电源连接

端子标识	电源连接
V +	电源 +
V -	G N D

驱动器自检

显示	开关名称	功能
SW8	驱动器自检	将此拨码设为ON，电机以 1转/秒速度做两圈正反转往复运动

马达参数匹配(※很重要)

旋钮位置	匹配马达转子惯量
0/8	10g.cm² 以下
1/9	30g.cm² 以下
2/A	50g.cm² 以下
3/B	80g.cm² 以下
4/C	100g.cm² 以下
5/D	200g.cm² 以下
6/E	400g.cm² 以下
7/F	400g.cm² 以上

0-7适合负载惯量比1：1
8-F适合负载惯量比10：1

状态指示灯

显示	颜色	功 能
POWER	绿	驱动器正常工作为绿灯闪烁
ERROW	红	驱动器出错时红绿交替闪烁

状 态	故 障	原 因
绿灯闪烁	驱动器工作正常	- - - -
绿灯常亮	驱动器未使能	EN端口有高电平输入
3红1绿	驱动器过温	需加强散热
4红1绿	驱动器电源输入过压	供电电压大于48VDC
5红1绿	驱动器过流	马达接线错或接触不良
6红1绿	马达绕组开路	马达未接好
3红2绿	驱动器内部电压出错	电源功率太小
4红2绿	驱动器电源输入欠压	供电电压小于24VDC

VICSR8
两相步进电机驱动器

特点

- 直流输入两相步进驱动器
- 输出电流2.4-7.8A
- 输入电压24-75VDC
- 脉冲+方向/正负脉冲控制方式
- 控制信号5-24V兼容
- 多重电器保护
- 适配86mm步进马达
- 适配6A以上直流电源
- 3款各8档细分可选

概述

VICSR8系列两相步进电机驱动器是基于PID电流控制算法设计的高性价比细分型驱动器，具有优越的性能表现，高速大力矩输出，低噪音，低振动，低发热，特别适合OEM客户的大批量应用场合。

机械安装及加强散热

安装尺寸（单位：mm）

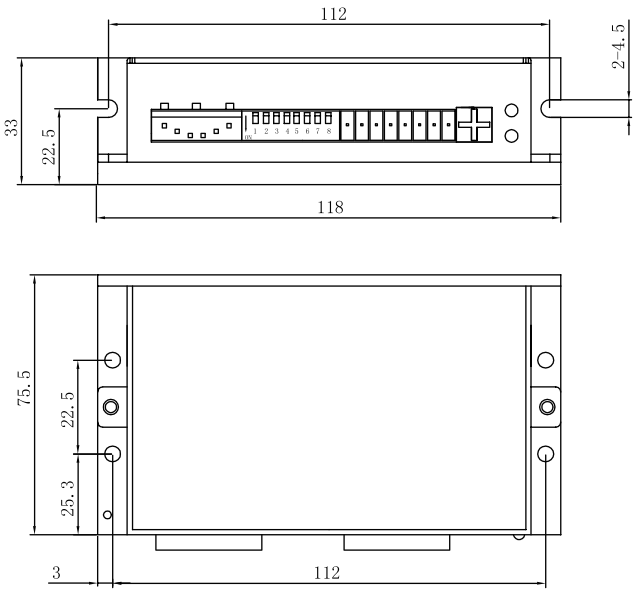

质量：0.31kg

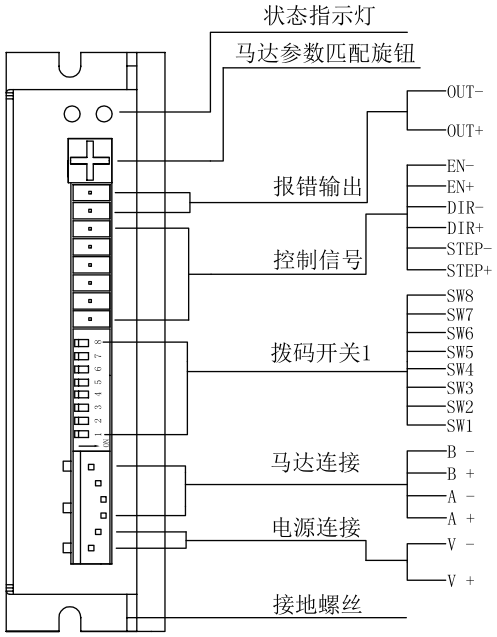

控制信号连接

单双脉冲设置

S3跳线冒	脉冲模式
1.2短路（出厂默认）	脉冲+方向
1.3短路（跳线冒移一格）	双脉冲

注：需打开驱动器外壳，看到线路板S3。

输出信号

显示	端子名称	功能
OUT	报错输出	驱动器错误时，OUT口接通最大承受30V@100mA

输入信号

显示	端子名称	功能
STEP	脉冲信号（CW脉冲信号）	接收5-24V差分、NPN、PNP信号
DIR	方向信号（CCW脉冲信号）	接收5-24V差分、NPN、PNP信号
EN	使能信号	接收5-24V差分、NPN、PNP信号;EN断开时，马达使能

电流及细分设置

1).拨码开关 电流及细分设定

运行电流

电流（峰值）	SW1	SW2	SW3
7.8A	OFF	OFF	OFF
7.0A	ON	OFF	OFF
6.4A	OFF	ON	OFF
5.6A	ON	ON	OFF
4.8A	OFF	OFF	ON
4.0A	ON	OFF	ON
3.2A	OFF	ON	ON
2.4A	ON	ON	ON

细分

VICSR8		VICSR8-S1		VICSR8-S2		开关设定		
细分	脉冲数	细分	脉冲数	细分	脉冲数	SW5	SW6	SW7
256	51200	125	25000	27.5	7500	OFF	OFF	OFF
128	25600	100	20000	36	7200	ON	OFF	OFF
64	12800	50	10000	30	6000	OFF	ON	OFF
32	6400	40	8000	18	3600	ON	ON	OFF
16	3200	25	5000	15	3000	OFF	OFF	ON
8	1600	20	4000	12.5	2500	ON	OFF	ON
4	800	10	2000	7.5	1500	OFF	ON	ON
2	400	5	1000	6	1200	ON	ON	ON

静态电流

开关	状态	功 能
SW4	ON	设定为运行电流的50%
	OFF	设定为运行电流的90%

电源连接

端子标识	电源连接
V +	电源 +
V -	G N D

驱动器自检

显示	开关名称	功能
SW8	驱动器自检	将此拨码设为ON，电机以 1转/秒速度做两圈正反转往复运动

马达参数匹配(※很重要)

旋钮位置	匹配马达转子惯量
0/8	200g.cm² 以下
1/9	400g.cm² 以下
2/A	600g.cm² 以下
3/B	800g.cm² 以下
4/C	1000g.cm² 以下
5/D	1500g.cm² 以下
6/E	2000g.cm² 以下
7/F	2000g.cm² 以上

0-7适合负载惯量比1：1
8-F适合负载惯量比10：1

状态指示灯

显示	颜色	功 能
POWER	绿	驱动器正常工作为绿灯闪烁
ERROW	红	驱动器出错时红绿交替闪烁

状 态	故 障	原 因
绿灯闪烁	驱动器工作正常	- - - -
绿灯常亮	驱动器未使能	EN端口有高电平输入
3红1绿	驱动器过温	需加强散热
4红1绿	驱动器电源输入过压	供电电压大于75VDC
5红1绿	驱动器过流	马达接线错或接触不良
6红1绿	马达绕组开路	马达未接好
3红2绿	驱动器内部电压出错	电源功率太小
4红2绿	驱动器电源输入欠压	供电电压小于24VDC

ShinanoKenshi
New Ideas in Motion

XNFDR4

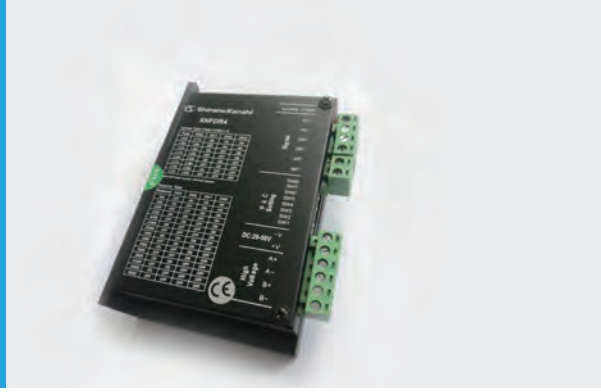

特点

- 低噪音、优异的平稳性、低细分时稳定性极佳；
- 设有16档等角度恒力矩细分，最高200细分
- 电流控制平滑，精准，电机发热小
- 步进脉冲停止超过200ms时，电机电流自动减半
- 低细分时具有极佳的平稳性
- 光耦隔离差分信号输入，抗干扰能力强
- 驱动电流有效值在3.0A以下可调
- 脉冲响应频率最高可达200KHZ
- 具有过流、过压、欠压等保护功能

典型应用

主要应用于激光切割机、激光焊接机、锁螺丝机、医疗机械、机器人、点胶机、电子设备、雕刻机

产品概述

XNFDR4是信浓公司最新研制的基于新一代32位DSP技术的高性能两相数字式步进驱动器，驱动电压DC20V-50V，适配电流3A以下，外径42~60mm的各种型号两相混合式步进电机。

该驱动器采样类似伺服的控制原理，独特的电路设计，优越的软件算法处理，使电机即使在低细分下也能运行平稳，几乎没有振动和噪音，平滑、精确地电流控制技术大大减少了电机发热，外置16档等角度恒力矩细分，最高200细分，光耦隔离差分信号输入，抗干扰能力强，具有过压、欠压、过流保护等出错保护功能。

产品示意图

安装尺寸(单位:mm)

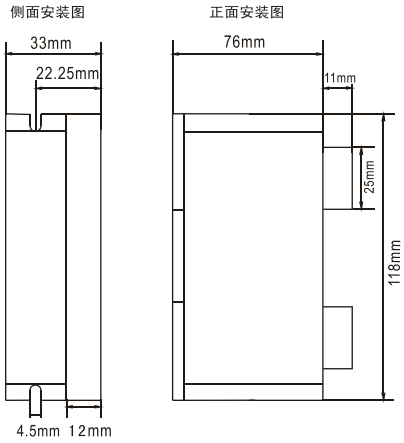

输入信号波形时序图

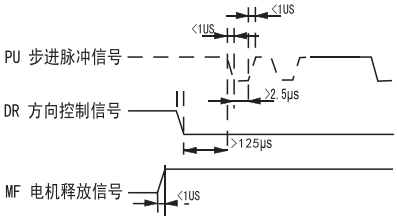

驱动器接线示意图

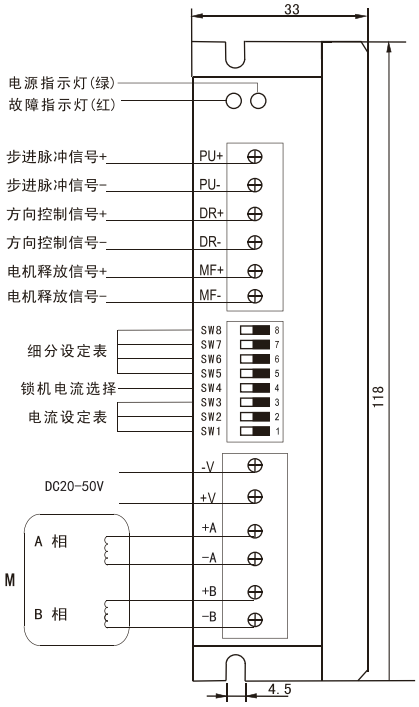

XNFDR4细分设定表

PU/Rev	400	800	1600	3200	6400	12800	25600	1000	2000	4000	5000	8000	10000	20000	40000
SW8	ON	ON	ON	ON	ON	ON	ON	OFF	OFF	OFF	OFF	OFF	OFF	OFF	OFF
SW7	ON	ON	ON	OFF	OFF	OFF	OFF	ON	ON	ON	ON	OFF	OFF	OFF	OFF
SW6	ON	OFF	OFF	ON	ON	OFF	OFF	ON	ON	OFF	OFF	ON	ON	OFF	OFF
SW5	OFF	ON	OFF	ON	OFF	ON	OFF	ON	OFF	ON	OFF	ON	OFF	ON	OFF

SW4：OFF=Half Current（半流锁机）
ON=Full Current（全流锁机）

XNFDR4电流表

RMS	0.71A	1.04A	1.36A	1.69A	2.03A	2.36A	2.69A	3.00A
Peak	1.00A	1.46A	1.91A	2.37A	2.84A	3.31A	3.76A	4.20A
SW3	ON	ON	ON	ON	OFF	OFF	OFF	OFF
SW2	ON	ON	OFF	OFF	ON	ON	OFF	OFF
SW1	ON	OFF	ON	OFF	ON	OFF	ON	OFF

RMS：代表有效值　　Peak：代表峰值

指示灯引脚功能说明

标记符号	功能	注释
PWR	电源指示灯	通电时，绿色指示灯亮
ALARM	故障指示灯	电流过高、电压过高或者电压过低时，红色指示灯亮
PU+	脉冲信号光电隔离正端	接信号电源，+5～+24V均可驱动，高于+5V需要在PU+端接限流电阻
PU-	脉冲信号光电隔离负端	下降沿有效，每当脉冲由高变低时电机走一步，输入电阻220欧，要求：低电平0～0.5V，高电平4～5V，脉冲宽度＞2.5us
DR+	方向信号光电隔离正端	接信号电源，+5V～+24V均可驱动，高于+5V需要在DR-接限流电阻
DR-	方向信号光电隔离负端	用于改变电机转向。输入电阻220欧，要求：低电平0～0.5V，高电平4～5V，脉冲宽度＞2.5us
MF+	电机释放信号光电隔离正端	接信号电源，+5V～+24V均可驱动，高于+5V需要在MF+接限流电阻
MF-	电机释放信号光电隔离负端	有效（低电平）时关断电机线圈电流，电机处于自由状态
-V	电源负极	DC20-50V
+V	电源正极	
A+	电机接线	附电机接线图 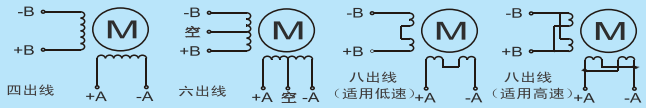
A-		
B+		
B-		

⚠ 注意

1、不要将电源接反，输入电压不要超过DC50V。
2、输入控制信号电平为5V，高于5V时需要接限流电阻。
3、故障指示灯ALARM灯亮，请断电后检查：
(1)供电电压是否低于DC20V或高于DC50V
(2)电机接线及其它短路故障排除后重新上电
4、驱动器通电时绿色指示灯PWR亮。

XNFDR6

特点

- 新一代32位DSP控制技术，高性价比、平稳性佳、噪音、振动性能优越
- 电流控制平滑，精准，电机发热小
- 步进脉冲停止超过200ms时，电机电流减半
- 光耦隔离差分信号输入，抗干扰能力强
- 电压输入范围：DC20～50V
- 体积非常小巧，体积为118*76*33(mm³)，重量0.3kg
- 设有16档等角度恒力矩细分，最高200细分
- 最高脉冲响应频率可达200Kpps
- 低频小细分时具有极佳的平稳性
- 驱动电流峰值在4.0A以下可调
- 具有过压、欠压、过流保护等出错保护功能

典型应用

主要应用于医疗设备、点胶机、雕刻机、激光设备、贴标机、电子设备、广告设备等自动化设备。在用户期望低发热、小噪声、低振动、高平稳性、高精度的设备中应用效果特佳。

产品概述

XNFDR6是基于全新一代32位DSP技术的高性能数字式步进驱动器，驱动电压DC20～50V/DC20～80V。采用单电源供电。适配电流在4.0A以下，外径42mm、57mm、86mm的各种型号两相混合式步进电机。

该驱动器在内部采用类似伺服的控制原理，独特的电路设计，优越的软件算法处理，即使在低细分条件下也可以使电机低速运行平稳、几乎没有振动和噪音；平滑、精确的电流控制技术大大减小了电机发热；外置16档等角度恒力矩细分，最高200细分；光耦隔离差分信号输入，抗干扰能力强；具有过压、欠压、过流保护等出错保护功能；在点胶机、激光雕刻等中、低速应用领域、其平稳性、低振动、低噪声优势明显，可大大提高设备性能。

产品示意图

安装尺寸(单位:mm)

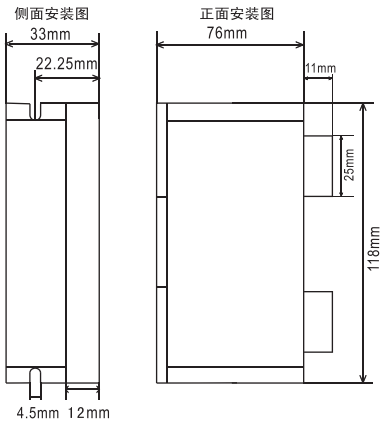

输入信号波形时序图

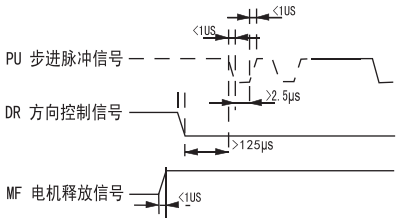

驱动器接线示意图

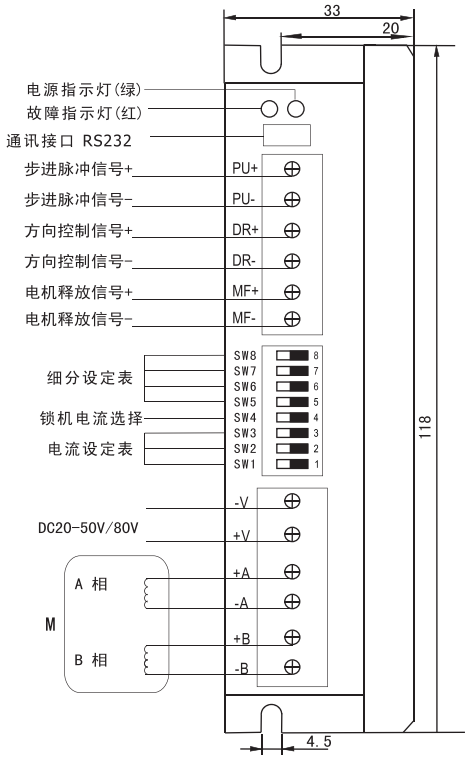

XNFDR6细分设定表

细分数	1	2	4	8	16	32	64	128	5	10	20	25	40	50	100	200
PU/Rev	Default(200)	400	800	1600	3200	6400	12800	25600	1000	2000	4000	5000	8000	10000	20000	40000
SW8	ON	ON	ON	ON	ON	ON	ON	ON	OFF	OFF	OFF	OFF	OFF	OFF	OFF	OFF
SW7	ON	ON	ON	ON	OFF	OFF	OFF	OFF	ON	ON	ON	ON	OFF	OFF	OFF	OFF
SW6	ON	ON	OFF	OFF	ON	ON	OFF	OFF	ON	ON	OFF	OFF	ON	ON	OFF	OFF
SW5	ON	OFF	ON	OFF	ON	OFF	ON	OFF	ON	OFF	ON	OFF	ON	OFF	ON	OFF

SW4：OFF=Half Current（半流锁机）
ON=Full Current（全流锁机）

XNFDR6电流表

电流RMS	Default(1.2)	1.5	1.9	2.3	2.7	3.1	3.5	4.0
电流Peak	Default(1.7)	2.1	2.7	3.2	3.8	4.3	4.9	5.6
SW3	OFF	OFF	OFF	OFF	ON	ON	ON	ON
SW2	OFF	OFF	ON	ON	OFF	OFF	ON	ON
SW1	OFF	ON	OFF	ON	OFF	ON	OFF	ON

RMS：代表有效值　　Peak：代表峰值

指示灯引脚功能说明

标记符号	功能	注释
PWR	电源指示灯	通电时，绿色指示灯亮
ALARM	故障指示灯	电流过高、电压过低或者电压过高时，红色指示灯亮
RS232	通讯接口	用于软件升级调试、联机应用
PU+	脉冲信号光电隔离正端	接信号电源，+5～+24V均可驱动，高于+5V需要在PU-端接限流电阻，请参见第4页输入信号
PU-	脉冲信号光电隔离负端	下降沿有效，每当脉冲由高变低时电机走一步，输入电阻220欧，要求：低平0～0.5V，高电平4～5V，脉冲宽度＞2.5us
DR+	方向信号光电隔离正端	接信号电源，+5V～+24V均可驱动，高于+5V需要在DR-端接限流电阻，请参见第4页输入信号
DR-	方向信号光电隔离负端	用于改变电机转向。输入电阻220欧，要求：低电平0～0.5V，高电平4～5V，脉冲宽度＞2.5us
MF+	电机释放信号光电隔离正端	接+5V供电电源+5V～+24V均可驱动，高于+5V需接限流电阻
MF-	电机释放信号光电隔离负端	有效（低电平）时关断电机线圈电流，驱动器停止工作，电机处于自由状态
-V	电源负极	DC20-50V/DC20-80V
+V	电源正极	
A+	电机接线	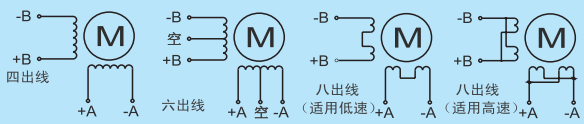
A-		
B+		
B-		

⚠ 注意

1、不要将电源接反，输入电压不要超过DC50V/DC80V。
2、输入控制信号电平为5V，高于5V时需要接限流电阻。
3、故障指示灯ALARM灯亮，请断电后检查：
(1)供电电压是否低于DC20V或高于DC50V/DC80V
(2)电机接线及其它短路故障排除后重新上电
4、驱动器通电时绿色指示灯PWR亮。

XNFDR9

特点

- 新一代32位DSP控制技术，高性价比、平稳性佳、噪音、振动性能优越
- 电流控制平滑，精准，电机发热小
- 步进脉冲停止超过200ms时，电机电流减半
- 低频小细分时具有极佳的平稳性
- 电压输入范围：AC18～80V
- 体积非常小巧，体积为151*94*54(mm³)，重量0.5kg
- 设有16档等角度恒力矩细分，最高256细分
- 最高脉冲响应频率可达350KHZ
- 光耦隔离差分信号输入，抗干扰能力强
- 驱动电流有效值在6.0A以下可调
- 具有过压、欠压、过流保护等出错保护功能

典型应用

主要应用于雕刻机、激光设备、标贴机、电子设备、广告设备、包装设备。

产品概述

XNFDR9是基于全新一代32位DSP技术的高性能数字式步进驱动器，驱动电压AC18～80V。适配电流在6.0以下，外径57～86mm的各种型号的两相混合式步进电机。

该驱动器在内部采用类似伺服的控制原理，独特的电路设计，优越的软件算法处理，使得电机在运行平稳性、噪音、振动等性能方面具有优越的性能；平滑、精确的电流控制技术大大减小了电机发热；外置16档等角度恒力矩细分，最高256细分；光隔离差分信号输入，抗干扰能力强；具有过压，欠压，过流保护等出错保护功能；兼具超平稳性、低振动、低噪声优越性能于体。

产品示意图

安装尺寸(单位:mm)

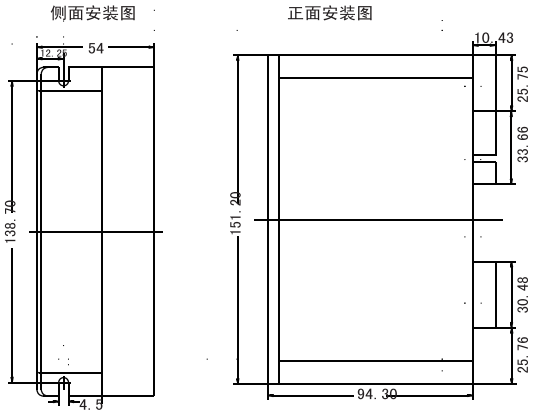

输入信号波形时序图

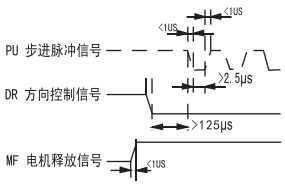

驱动器接线示意图

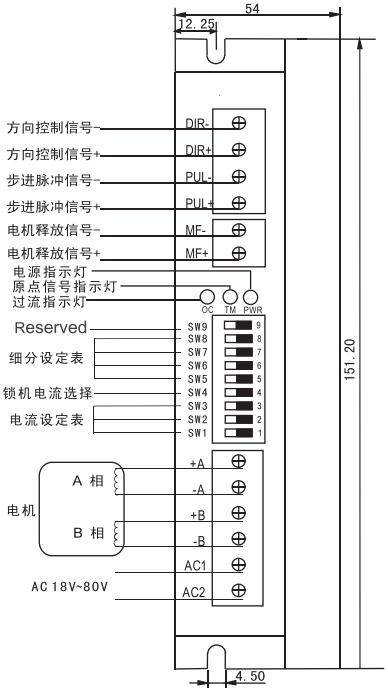

XNFDR9细分设定表

细分数	2	4	8	16	32	64	128	256	5	10	20	25	40	50	100	200
PU/Rev	400	800	1600	3200	6400	12800	25600	51200	1000	2000	4000	5000	8000	10000	20000	40000
SW5	ON	OFF	ON	OFF	ON	OFF	ON	OFF	ON	OFF	ON	OFF	ON	OFF	ON	OFF
SW6	ON	ON	OFF	OFF	ON	ON	OFF	OFF	ON	ON	OFF	OFF	ON	ON	OFF	OFF
SW7	ON	ON	ON	ON	OFF	OFF	OFF	OFF	ON	ON	ON	ON	OFF	OFF	OFF	OFF
SW8	ON	ON	ON	ON	ON	ON	ON	ON	OFF	OFF	OFF	OFF	OFF	OFF	OFF	OFF

SW9：Reserved

XNFDR9电流表

电流RMS	2.00	2.57	3.14	3.71	4.28	4.86	5.43	6.00
电流Peak	2.80	3.60	4.40	5.20	6.00	6.80	7.60	8.40
SW3	ON	ON	ON	ON	OFF	OFF	OFF	OFF
SW2	ON	ON	OFF	OFF	ON	ON	OFF	OFF
SW1	ON	OFF	ON	OFF	ON	OFF	ON	OFF

SW4：OFF=Half Current（半流锁机）
ON=Full Current（全流锁机）

指示灯引脚功能说明

标记符号	功能	注释
PWR	电源指示灯	通电时，指示灯亮
TM	工作指示灯	脉冲信号指示灯，有脉冲连续输入时，绿色指示灯闪烁，无脉冲输入时，常亮
O.C	过流/欠压指示灯	电流过大或者电压过低时，红色指示灯亮
DIR-	方向信号光电隔离负端	下降沿有效，每当脉冲由高变低时电机走一步，输入电阻220欧，要求：低电平0～0.5V，高电平4～5V，脉冲宽度＞2.5us
DIR+	方向信号光电隔离正端	接+5v供电电源+5V～+24V均可驱动，高于+5V需在DIR-端接限流电阻，请参见第4页输入信号
PUL-	脉冲信号光电隔离负端	下降沿有效，每当脉冲由高变低时电机走一步。输入电阻220欧，要求：低电平0-0.5v，高电平4-5V，脉冲宽度>2.5US
PUL+	脉冲信号光电隔离正端	接+5V供电电源+5V～+24V均可驱动，高于+5V需在PUL-端接限流电阻
MF-	电机释放信号光电隔离负端	有效（低电平）时关断电机线圈电流，电机处于自由状态
MF+	电机释放信号光电隔离正端	接+5v供电电源+5V～+24V均可驱动，高于+5v需接限流电阻，请参见第4页输入信号
+V	电源正极	AC18-80V
-V	电源负极	
+A	电机接线	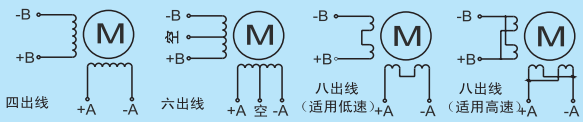
-A		
+B		
-B		

⚠ 注意

1、输入电压不要超过AC80V。
2、输入控制信号电平为5V，当高于5V时需要接限流电阻。
3、过流（电流过大，电压过高或电压过低时），故障指示灯O.C灯勾烁，请断电检查电机接线及其它短路故障或是否供电电压过低，排除后需要重新上电恢复。
4、驱动器通电时绿色指示灯PWR亮。
5、有脉冲输入时，TM指示灯闪烁；无脉冲输入时，TM指示灯常亮。

VICAC8
两相步进电机驱动器

特点

- 交流输入两相步进驱动器
- 输出电流0.4-8.0A
- 输入电压单相80-265VAC
- 16档细分可选
- 多重电器保护
- 适配86mm及以上步进马达
- 脉冲+方向/正负脉冲控制方式
- 控制信号5-24V兼容

概述

VICAC8基于先进的数字电流控制技术，保证电机大力矩，低噪音，低振动等性能表现。电流，细分等配置参数均可通过外部拨码开关来设定。

机械安装及加强散热

安装尺寸（单位：mm）

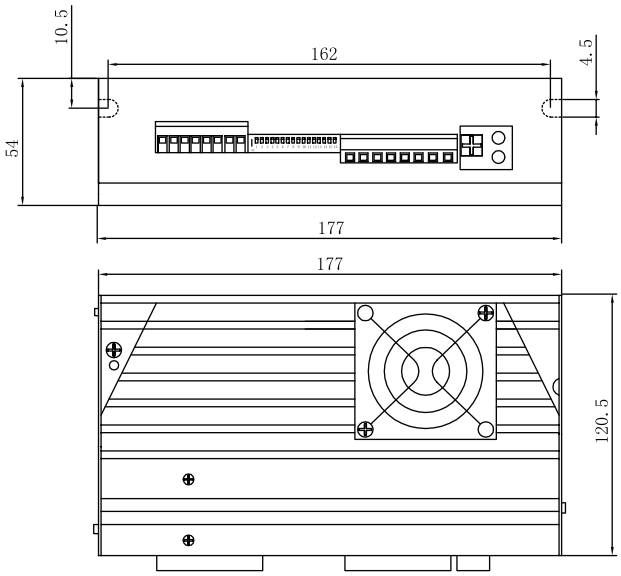

质量：1.30kg

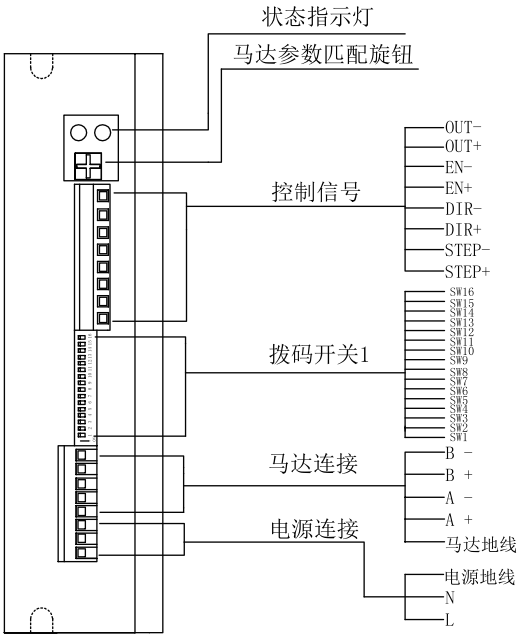

控制信号连接

电源连接

端子标识	电源连接
L	火线
N	零线

输出信号

显示	端子名称	功能
OUT	报错输出	驱动器错误时，OUT口接通最大承受30V@100mA

输入信号

显示	端子名称	功能
STEP	脉冲信号（CW脉冲信号）	接收5-24V差分、NPN、PNP信号
DIR	方向信号（CCW脉冲信号）	接收5-24V差分、NPN、PNP信号
EN	使能信号	接收5-24V差分、NPN、PNP信号;EN断开时，马达使能

电流及细分设置

1).拨码开关 电流及细分设定

细分

细分	脉冲数	SW1	SW2	SW3	SW4
125	25000	OFF	OFF	OFF	OFF
100	20000	ON	OFF	OFF	OFF
50	10000	OFF	ON	OFF	OFF
40	8000	ON	ON	OFF	OFF
25	5000	OFF	OFF	ON	OFF
20	4000	ON	OFF	ON	OFF
10	2000	OFF	ON	ON	OFF
5	1000	ON	ON	ON	OFF
128	25600	OFF	OFF	OFF	ON
64	12800	ON	OFF	OFF	ON
32	6400	OFF	ON	OFF	ON
16	3200	ON	ON	OFF	ON
8	1600	OFF	OFF	ON	ON
4	800	ON	OFF	ON	ON
2	400	OFF	ON	ON	ON
1	200	ON	ON	ON	ON

运行电流

电流（峰值）	SW5	SW6	SW7	SW8
8.0A	OFF	OFF	OFF	OFF
7.3A	ON	OFF	OFF	OFF
6.6A	OFF	ON	OFF	OFF
5.9A	ON	ON	OFF	OFF
5.2A	OFF	OFF	ON	OFF
4.5A	ON	OFF	ON	OFF
4.0A	OFF	ON	ON	OFF
3.5A	ON	ON	ON	OFF
3.0A	OFF	OFF	OFF	ON
2.5A	ON	OFF	OFF	ON
2.0A	OFF	ON	OFF	ON
1.8A	ON	ON	OFF	ON
1.2A	OFF	OFF	ON	ON
0.9A	ON	OFF	ON	ON
0.6A	OFF	ON	ON	ON
0.4A	ON	ON	ON	ON

功能设定

显 示	开关名称	功 能							
SW9	静态电流	ON	25%	OFF	50%	ON	70%	OFF	90%
SW10		ON		ON		OFF		OFF	
SW11	转子负载惯量比	ON	1:1	OFF	1:2	ON	1:5	OFF	1:10
SW12		ON		ON		OFF		OFF	
SW13	脉冲模式	ON： 双脉冲；OFF：脉冲+方向							
SW14	脉冲滤波	ON： 150KHz；OFF：2MHz							
SW15	细分插补	ON：功能开启；OFF：功能关闭							
SW16	自检	ON：功能开启；OFF：功能关闭							

※建议设定为150KHz滤波，达到更好的抗干扰效果。

马达参数匹配（※很重要）

旋钮位置	匹配马达转子惯量
0/8	200g.cm² 以下
1/9	400g.cm² 以下
2/A	600g.cm² 以下
3/B	800g.cm² 以下
4/C	1000g.cm² 以下
5/D	1500g.cm² 以下
6/E	2000g.cm² 以下
7/F	2000g.cm² 以上

0-7适合负载惯量比1：1

8-F适合负载惯量比10：1

状态指示灯

显示	颜色	功 能
POWER	绿	驱动器正常工作为绿灯闪烁
ERROW	红	驱动器出错时红绿交替闪烁

状 态	故 障	原 因
绿灯闪烁	驱动器工作正常	- - - -
绿灯常亮	驱动器未使能	EN端口有高电平输入
3红1绿	驱动器过温	需加强散热
4红1绿	驱动器电源输入过压	供电电压大于256VAC
5红1绿	驱动器过流	马达接线错或接触不良
6红1绿	马达绕组开路	马达未接好
3红2绿	驱动器内部电压出错	电源功率太小
4红2绿	驱动器电源输入欠压	供电电压小于80VAC
5红2绿	反电势电压过高	加减速太快

AM32207
三相步进电机驱动器

特点

- 设有16档等角度恒力矩细分，最高分辨率60000步/转
- 步进脉冲停止超过1.5s时，线圈电流自动减到设定电流的一半
- 驱动电流1.3A/相到7.0A/相分16档可调
- 相位记忆功能（注：输入停止超过3秒后，驱动器自动记忆当时电机相位，重新上电或MF信号由低电平变为高电平时，驱动器自动恢复电机相位）。
- 最高反应频率可达200Kpps
- 光电隔离信号输入/输出
- 单电源输入，电压范围：AC170V-260V

概述

AM32207是基于DSP控制的三相步进电机驱动器。它是将先进的DSP控制芯片和三相逆变驱动模块结合一起所构成的新一代数字步进电机驱动器。驱动电压为AC170V-260V，适配电流在7A以下、外径57-130mm的各种型号的三相混合式步进电机。该驱动器内部采用类似伺服控制原理的电路，此电路可以使电机运行平稳，几乎没有震动和噪音，电机在高速时，力矩大大高于二相和五相混合式步进电机。定位精度最高可达60000步/转。该产品广泛应用于木工雕刻机、数控机床、电脑绣花机、包装设备、陶瓷设备以及激光切割设备上。

机械安装及加强散热

安装尺寸（单位：mm）

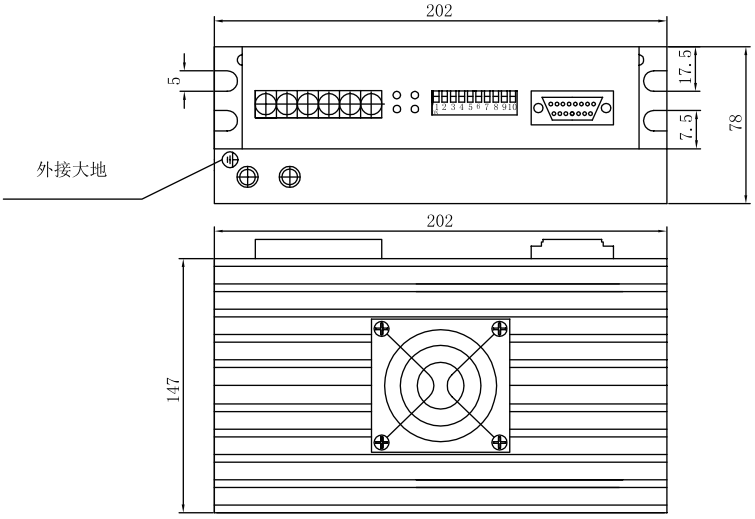

质量：1.50kg

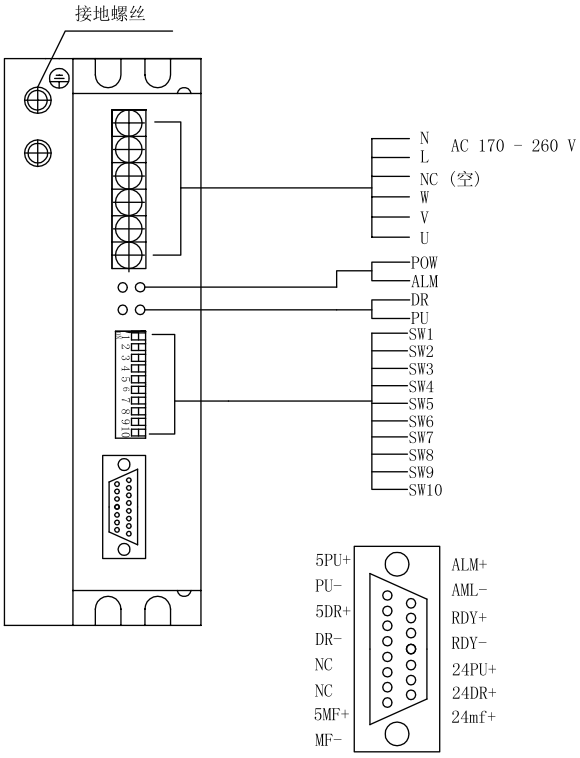

指示灯引脚说明

POW（电源指示灯）　ALM(故障指示灯)
PU （脉冲指示灯）　DR（方向指示灯）

拨码开关，用于设定驱动器工作电流和细分
D1-D4 ：电流设置
D5-D8 ：细分设置

要求：低电平0-0.5V
高电平大于4V
脉冲宽度＞2.5uS

5V步进脉冲信号 + ... 1（5PU+）
步进脉冲信号 - ..... 2（PU-）
5V方向信号 + ... 3（5DR+）
方向信号 - ..... 4（DR-）
5V电机释放信号 + ... 7（5MF+）
电机释放信号 - ..... 8（MF-）
故障信号输出 + ... 9（ALM+）
故障信号输出 - ..... 10（ALM-）
准备好信号输出 + ... 11（RDY+）
准备好信号输出 - ..... 12（RDY-）
+24V步进脉冲信号 + ... 13（24PU+）
+24V方向信号 + ... 14（24DR+）
+24V电机释放信号 + ... 15（24MF+）

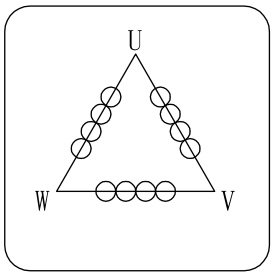

电流及细分设置

1).拨码开关 电流及细分设定

运行电流

电流（峰值）	D1	D2	D3	D4
1.3A	OFF	OFF	OFF	OFF
1.6A	OFF	OFF	OFF	ON
2.1A	OFF	OFF	ON	OFF
2.3A	OFF	OFF	ON	ON
2.5A	OFF	ON	OFF	OFF
3.0A	OFF	ON	OFF	ON
3.2A	OFF	ON	ON	OFF
3.5A	OFF	ON	ON	ON
4.0A	ON	OFF	OFF	OFF
4.5A	ON	OFF	OFF	ON
5.0A	ON	OFF	ON	OFF
5.3A	ON	OFF	ON	ON
5.8A	ON	ON	OFF	OFF
6.2A	ON	ON	OFF	ON
6.5A	ON	ON	ON	OFF
7.0A	ON	ON	ON	ON

细分

细分	D5	D6	D7	D8
400	ON	ON	ON	ON
500	ON	ON	ON	OFF
600	ON	ON	OFF	ON
800	ON	ON	OFF	OFF
1000	ON	OFF	ON	ON
1200	ON	OFF	ON	OFF
2000	ON	OFF	OFF	ON
3000	ON	OFF	OFF	OFF
4000	OFF	ON	ON	ON
5000	OFF	ON	ON	OFF
6000	OFF	ON	OFF	ON
10000	OFF	ON	OFF	OFF
12000	OFF	OFF	ON	ON
20000	OFF	OFF	ON	OFF
30000	OFF	OFF	OFF	ON
60000	OFF	OFF	OFF	OFF

SW9	ON，双脉冲：PU为正向步进脉冲信号，DR为反向步进脉冲信号
	OFF,单脉冲：PU为步进脉冲信号，DR为方向控制信号
SW10	自动检测开关（OFF时接收外部脉冲，ON时驱动器内部以30转/分的速度运行）

注：可根据客户要求定制细分数!

注意事项

⚠ 注意

1、输入电压低于AC170V高于AC260V时，驱动器会自动保护；
2、输入控制信号电平为5V，当高于5V时接驱动器自带24V的信号接口；
3、输入脉冲信号下降沿有效；
4、驱动器的散热风扇在当驱动器的温度超过48 °时才开始工作
5、驱动器温度超过80 °度时驱动器停止工作，故障指示灯ALM亮，直到驱动器温度降到50度时，驱动器需要重新上电才能恢复工作。出现过热保护请加装散热器；
6、过流（负载短路）故障指示灯ALM亮，请检查电机接线及其他短路故障，排除后需要重新上电恢复；
7、无电机故障指示灯ALM亮，请检查电机接线，排除后需要重新上电恢复。

⚠ 故障现象对应（电源灯POW灯除外）

1、模块过流：单红灯（ALM灯）常亮
2、驱动过热：红灯（ALM灯）与两绿灯（PU灯和DR灯）交替亮
3、欠压：红灯（ALM灯）与DR灯同亮
4、过压：红灯（ALM灯）快闪

DMS5058/XNCLD6
闭环步进驱动器

特点

- 采用全新32位电机控制专用DSP芯片
- 最高脉冲响应频率可达200KHZ
- 内置到位和报警输出，方便检测和控制
- 具有单双脉选择功能，出厂默认值为：脉冲+方向控制
- 电压范围：DC24V-50V，细分共16档
- 力矩衰减小，转速可达3000rpm
- 智能调节电流，减少振动、噪声和发热，效率提升35%
- 优异的高速性能和刚性，完美的融合伺服和步进的优点于一身

概述

DMS5058闭环步进驱动器采用新一代32位DSP控制技术 与功角控制技术，最高转速可达3000rmp以上，且高速力矩衰减远低于普通开环驱动器，可大幅提升步进电机的高速性能和力矩使用率，有效降低电机发热和振动，从而提升机器的加工效率和精度。采用基于负载的电流控制技术，可有效降低电机发热，延长电机使用寿命。驱动器内置的到位和报警输出信号，方便上位机进行监测和控制。位置超差报警功能保证了加工设备的安全运行。

主要应用于雕刻机、特种工业缝纫机、剥线机、打标机、切割机、激光照排、绘图仪、数控机床等自动化设备和仪器。

机械安装及加强散热

安装尺寸（单位：mm）

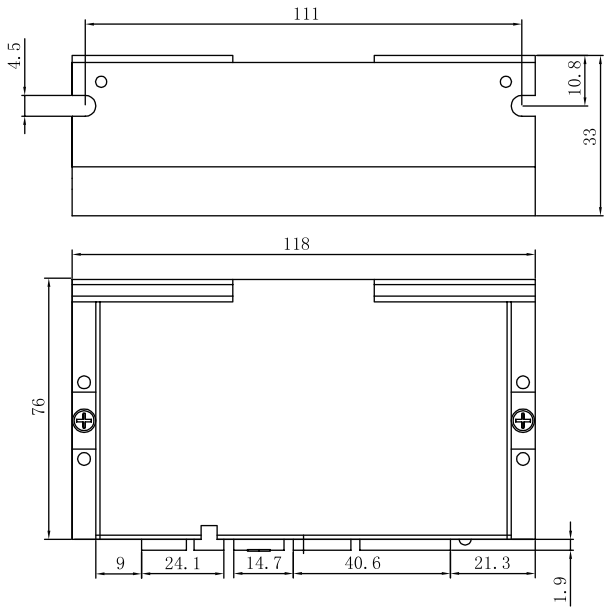

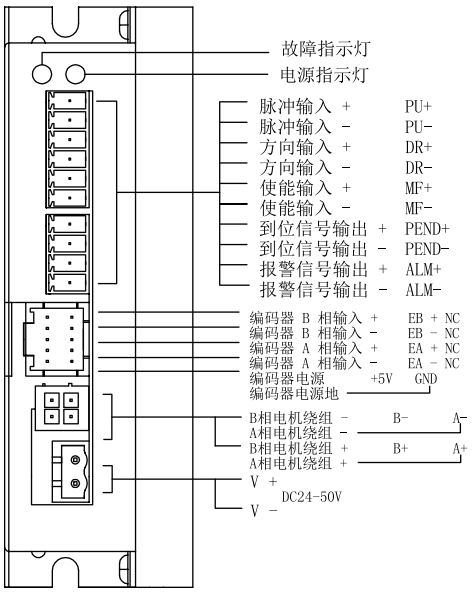

细分设定以及电机选型

细分度	2	4	8	16	32	64	128	256	5	10	20	25	40	50	100	200
PU/Rev	Default (400)	800	1600	3200	6400	12800	25600	51200	1000	2000	4000	5000	8000	10000	20000	40000
SW8	ON	ON	ON	ON	ON	ON	ON	ON	OFF	OFF	OFF	OFF	OFF	OFF	OFF	OFF
SW7	ON	ON	ON	ON	OFF	OFF	OFF	OFF	ON	ON	ON	ON	OFF	OFF	OFF	OFF
SW6	ON	ON	OFF	OFF	ON	ON	OFF	OFF	ON	ON	OFF	OFF	ON	ON	OFF	OFF
SW5	ON	OFF	ON	OFF	ON	OFF	ON	OFF	ON	OFF	ON	OFF	ON	OFF	ON	OFF
SW4	报警输出极性选择															
SW3	位置超差报警阈值，OFF = 90°，ON = 360°															
SW2	电机旋转方向OFF = CW，ON = CCW															
SW1	单双脉冲OFF = PU&DR，ON = CW&CCW															

电机选型表

型号	电压	有效 最大电流	适配电机型号
DMS5058-28/XNCLD6	DC(24-50V)	1.3A	STP-28D1023-01、STP-28D2-Y17-37950、STP-28D3-Y17-38230
DMS5058-42/XNCLD6		3.5A	STP-43D2-Y17-35620、STP-43D3-Y17-36710
DMS5058-57/XNCLD6		5A	STP-59D3-Y17-26910、STP-59D3-Y17-26920、STP-59D5-Y17-01761、STP-59D5-Y17-01771
DMS5058-60/XNCLD6		5.8A	STP-60D5-Y17-01750

指引灯引脚功能说明

标记符号	功　　能	注　　释
PWR	电源指示灯	通电时，绿色指示灯亮
ALM	故障指示灯	连续闪烁1次：过流或相间短路故障，连续闪烁2次：过压故障；连续闪烁3次：欠压故障；连续闪烁5次；跟踪误差超差故障
PU+	输入信号光电隔离正端	接信号电源，+5V-+24V均可驱动
PU-	SW1=OFF时为步进脉冲信号	下降沿有效，每当脉冲由高变低时电机走一步。输入电阻220Ω，要求：低电平0-0.5V，高电平4-5V，脉冲宽度>2.5μs
	SW1=ON时为正向步进脉冲信号	
DR+	输入信号光电隔离正端	接信号电源，+5V-+24V均可驱动
DR-	SW1=OFF时为方向控制信号	用于改变电机转向。输入电阻220Ω，要求：低电平0-0.5V，高电平4-5V
	SW1=ON时为反向步进脉冲信号	下降沿有效，每当脉冲由高变低时电机走一步。输入电阻220Ω，要求：低电平0-0.5V，高电平4-5V，脉冲宽度>2.5μs
MF+	输入信号光电隔离正端	接+5V供电电源+5V-+24V均可驱动 有效（低电平）时关断电机线圈电流，电机处于自由状态同时报警信号清除
MF-	电机释放信号/报警清除信号	
Pend+	到位信号输出正端	驱动器走完给定脉冲时，到位信号有效（输出光耦导通）。Pend+接上拉电阻到输出电源正极，Pend-接输出电源负极。最大驱动电流50mA。
Pend-	到位信号输出负端	
ALM+	报警信号输出正端	过流、过压、欠压或超差报警时，报警信号有效（输出光耦导通）。ALM+接上拉电阻到输出电源正极，ALM-接输出电源负极。最大驱动电流50mA。
ALM-	报警信号输出负端	
EB+/EB-	编码器B相输入正端/负端	接编码器B通道正输入/负输入
EA+/EA-	编码器A相输入正端/负端	接编码器A通道正输入/负输入
VCC	编码器电源	编码器5V供电电源
EGND	编码器电源地	编码器电源地
+A,-A	电机接线	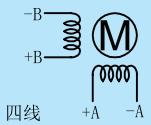
+B,-B		

注意事项

⚠ 注意

1、请保证电机及编码器接线正确，否则电机上电接受脉冲后会超差报警。

2、输入控制信号电平为5V，当高于5V时需要接限流电阻。

3、电机安装时，严禁敲击电机后盖，以免损坏编码器。

DMS8060/XNCLD9
闭环步进驱动器

特点

- 采用全新32位电机控制专用DSP芯片
- 电流大小根据负载情况来智能调节
- 可驱动57/60/86系列步进电机
- 脉冲响应频率最高可达200KHz
- 具有过流、过压、欠压、跟踪误差超差等保护
- 采用数模结合的方法以及先进的功角闭环控制技术
- 细分共16档
- 光耦隔离差分信号输入
- 电压范围：DC24～80V/AC20～80V或DC30～110V
- DMS8060体积为152*95*54（mm^3），净重为0.5kg

概述

DMS8060模数混合型闭环步进驱动器采用新一代32位DSP控制技术与功角控制技术，最高转速可达3000rmp以上，且高速力矩衰减远低于普通开环驱动器，可大幅提升步进电机的高速性能和力矩使用率，有效降低电机发热和振动，从而提升机器的加工效率和精度。

主要应用于雕刻机、特种工业缝纫机、剥线机、打标机、切割机、激光照排、绘图仪、数控机床等自动化设备和仪器。

机械安装及加强散热

安装尺寸（单位：mm）

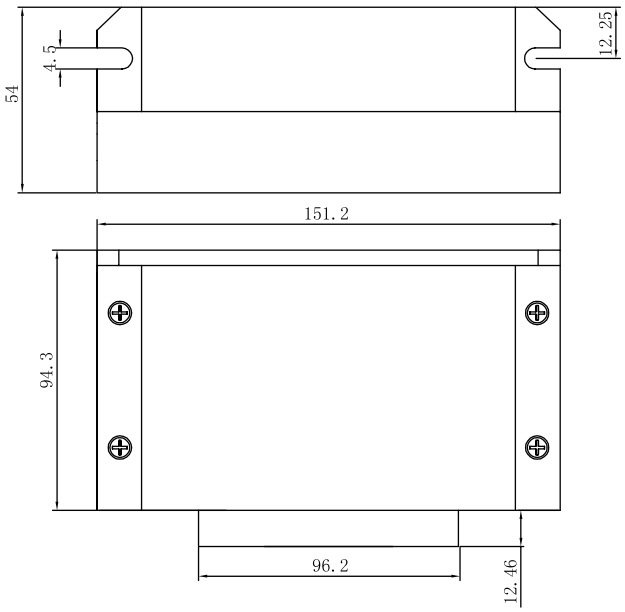

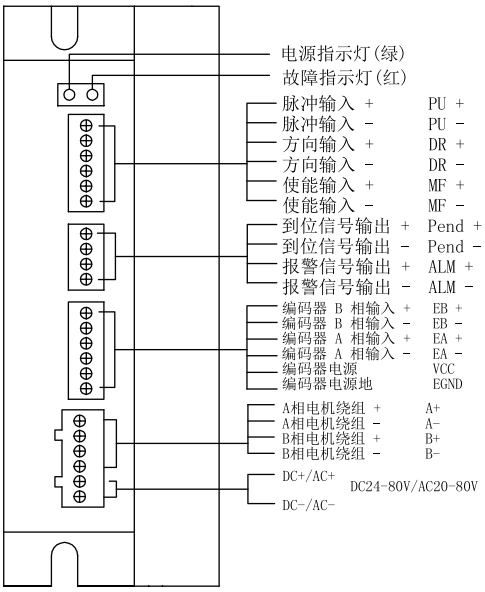

细分设定以及电机选型

细分设定表

细分度	2	4	8	16	32	64	128	256	5	10	20	25	40	50	100	200
PU/Rev	Default (400)	800	1600	3200	6400	12800	25600	51200	1000	2000	4000	5000	8000	10000	20000	40000
SW6	ON	ON	ON	ON	ON	ON	ON	ON	OFF	OFF	OFF	OFF	OFF	OFF	OFF	OFF
SW5	ON	ON	ON	ON	OFF	OFF	OFF	OFF	ON	ON	ON	ON	OFF	OFF	OFF	OFF
SW4	ON	ON	OFF	OFF	ON	ON	OFF	OFF	ON	ON	OFF	OFF	ON	ON	OFF	OFF
SW3	ON	OFF	ON	OFF	ON	OFF	ON	OFF	ON	OFF	ON	OFF	ON	OFF	ON	OFF
SW2	设置电机旋转方向，ON：逆时针；OFF：顺时针															
SW1	ON:双脉冲模式　　OFF：单脉冲加方向模式															

电机选型表

型号	电压	有效最大电流	适配电机型号
DMS8060/XNCLD9	AC(20-80V)	6A	STP-86D2001、STP-86D4001
	DC(24-80V)		STP-86D2001、STP-86D4001

指引灯引脚功能说明

标记符号	功　　能	注　　释
PWR	电源指示灯	通电时，绿色指示灯亮
ALM	故障指示灯	连续闪烁1次：过流或相间短路故障，连续闪烁2次：过压故障；连续闪烁3次：欠压故障；连续闪烁5次；跟踪误差超差故障
PU+	输入信号光电隔离正端	接信号电源，+5V-+24V均可驱动
PU-	SW1=OFF时为步进脉冲信号	下降沿有效，每当脉冲由高变低时电机走一步。输入电阻220Ω，要求：低电平0-0.5V，高电平4-5V，脉冲宽度>2.5μs
	SW1=ON时为正向步进脉冲信号	
DR+	输入信号光电隔离正端	接信号电源，+5V-+24V均可驱动
DR-	SW1=OFF时为方向控制信号	用于改变电机转向。输入电阻220Ω，要求：低电平0-0.5V，高电平4-5V
	SW1=ON时为反向步进脉冲信号	下降沿有效，每当脉冲由高变低时电机走一步。输入电阻220Ω，要求：低电平0-0.5V，高电平4-5V，脉冲宽度>2.5μs
MF+	输入信号光电隔离正端	接+5V供电电源+5V-+24V均可驱动 有效（低电平）时关断电机线圈电流，电机处于自由状态
MF-	电机释放信号/报警清除信号	
Pend+	到位信号输出正端	驱动器走完给定脉冲时，到位信号有效（输出光耦导通）。Pend+接上拉电阻到输出电源正极，Pend-接输出电源负极。最大驱动电流50mA。
Pend-	到位信号输出负端	
ALM+	报警信号输出正端	过流、过压、欠压或超差报警时，报警信号有效（输出光耦导通）。ALM+接上拉电阻到输出电源正极，ALM-接输出电源负极。最大驱动电流50mA。
ALM-	报警信号输出负端	
EB+/EB-	编码器B相输入正端/负端	接编码器B通道正输入/负输入
EA+/EA-	编码器A相输入正端/负端	接编码器A通道正输入/负输入
VCC	编码器电源	编码器5V供电电源
EGND	编码器电源地	编码器电源地
+A,-A	电机接线	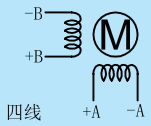
+B,-B		

注意事项

⚠ 注意

1、请保证电机及编码器接线正确，否则电机上电接受脉冲后会超差报警。

2、输入控制信号电平为5V，当高于5V时需要接限流电阻。

3、电机安装时，严禁敲击电机后盖，以免损坏编码器。

一体闭环CAN/485 通讯步进电机

特点

- 体积小，与电机一体化设计，亦可分立工作
- CAN OPEN/RS485通讯可选
- 自带零点、左右限位传感器接口
- 内配磁编码器
- 多种回零方式：软件回零、恒力矩回零和传感器回零
- 精铸铝合金机壳，坚固耐用，便于散热

28MM一体闭环通讯尺寸

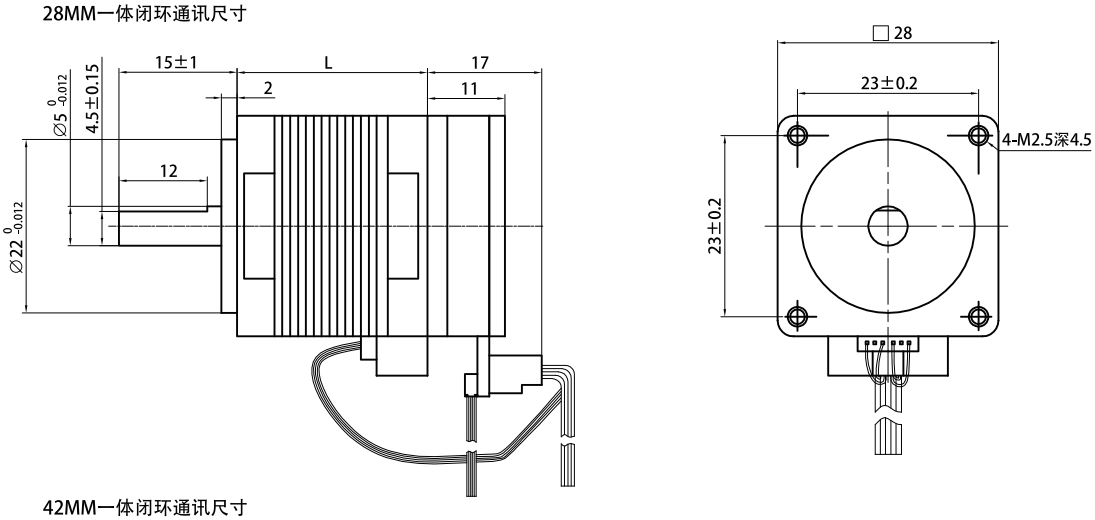

42MM一体闭环通讯尺寸

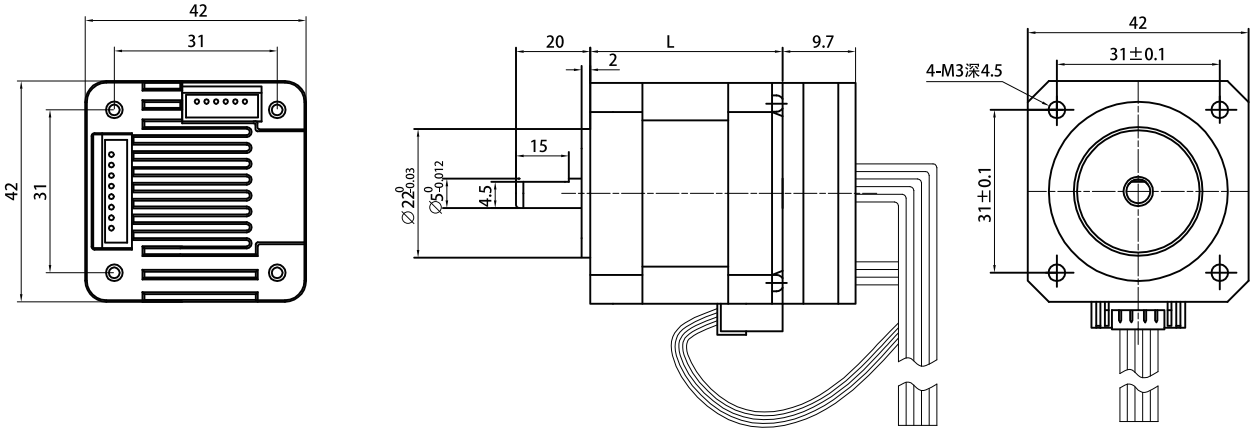

57MM一体闭环通讯尺寸

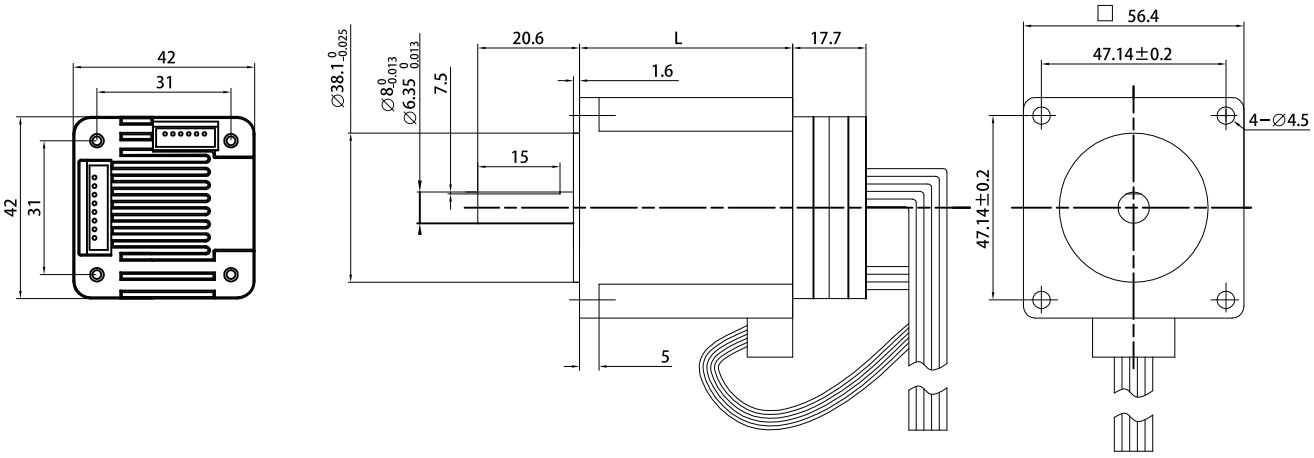

IO点/通讯驱动器

特点

- IO点控制
- 高低电平控制
- 电压调速
- 电阻调速
- RS485 通讯
- CAN OPEN 通讯

1. IO点控制、高低电平控制的驱动器

我们标准的DM3622、DM9045、DM9065调为受控自运行模式便可使用。

2. 电压调速、电阻调速驱动器

电压调速、电阻调速是在DM3622、DM9045、DM9065的驱动器的基础二次开发的。电阻调速旋钮需配0-100K，型号后面加X，例如：DM9065需要电阻调速型号为DM9065X。电压调速电压值为0-10V，型号后面加上V，例如：DM9065需要电压调速型号为DM9065V。使用时把驱动调为受控自运行模式，电阻调速旋钮或电压调速电压接驱动器ALM端口便可。

3. RS485通讯、CAN OPEN通讯

型 号	通讯方式	峰值电流	电 压	输入口	输出口	最大控制轴数	开/闭环
DMR9045	RS485	1.0-4.5A	18-80VDC	2	1	最多32轴	开环
DMR9065	RS485	2.8-6.5A	18-80VDC	2	1	最多32轴	开环
DMC9045	CAN OPEN	1.0-4.5A	18-80VDC	2	1	最多32轴	开环
DMC9065	CAN OPEN	2.8-6.5A	18-80VDC	2	1	最多32轴	开环

安装尺寸（单位：mm）

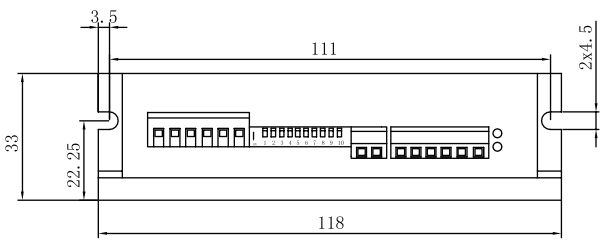

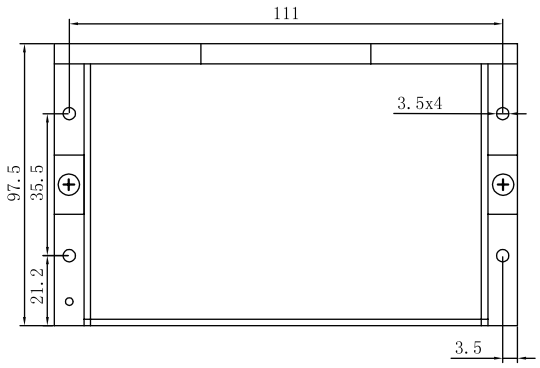

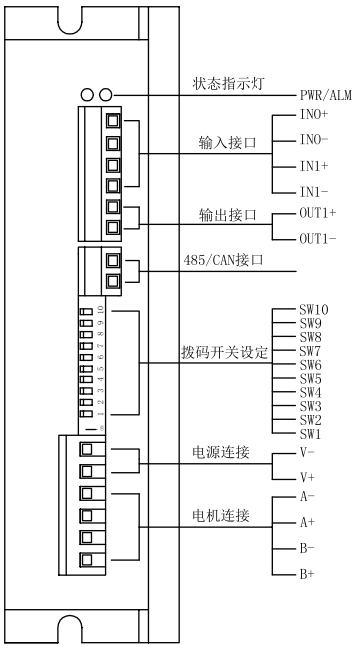

步进电机减振垫

特点

- 减少步进电机共振、噪声
- 橡胶硬度：42有45° 和65° 可选，57只有60°
- 小体积安装方便

42MM步进电机减振垫

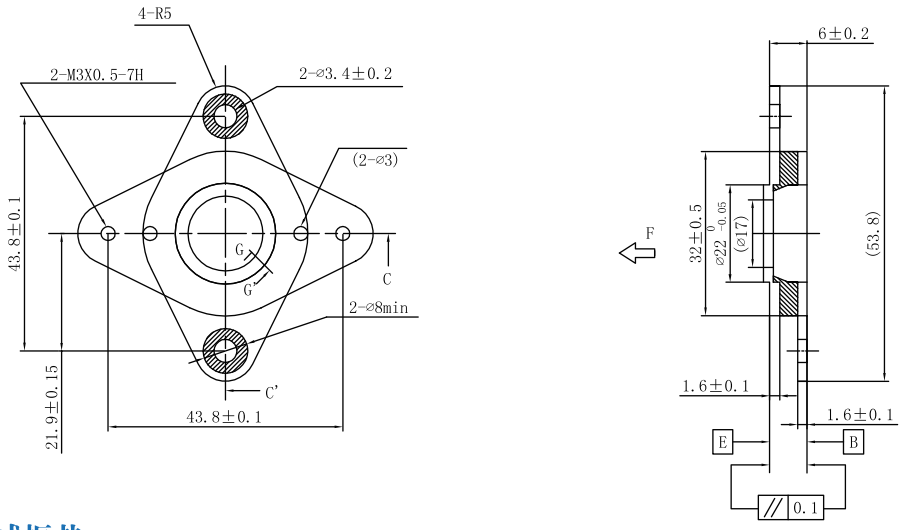

57MM步进电机减振垫

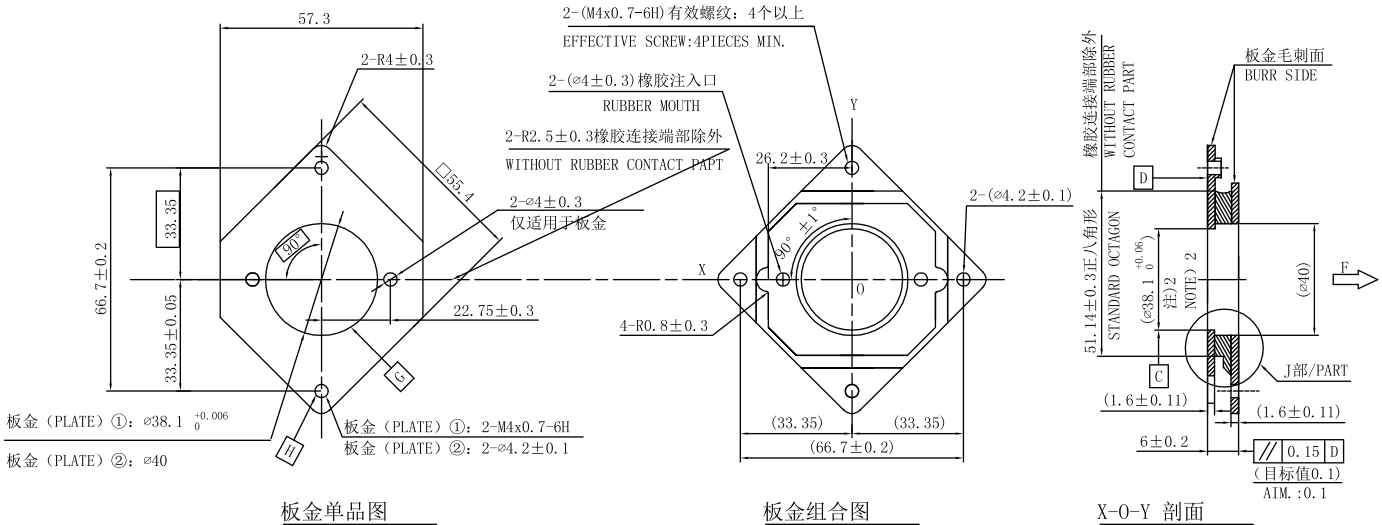

板金单品图
PLATE DRAWING

板金组合图
PLATE ASS'Y

X-O-Y 剖面
X-O-Y SECTION

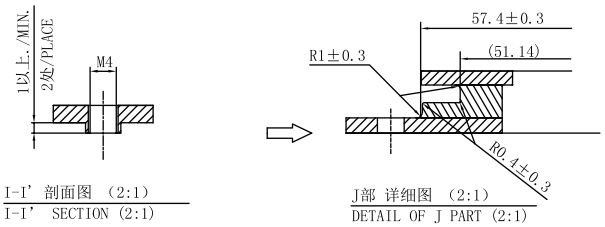

I-I' 剖面图 (2:1)
I-I' SECTION (2:1)

J部 详细图 (2:1)
DETAIL OF J PART (2:1)

我们还可以提供以下产品，
因版面有限，
具体联系销售人员。


直线&丝杆步进电机


中空旋转平台


直线丝杆&皮带模组


开 关 电 源


变 压 器


精密齿轮&带轮


手 轮


电 机 引 线

公司名称：苏州荣迈科技有限公司
地址：苏州市吴中区城南街道邵昂路69号3幢1203、1205号
电话：0512-66173815
传真：0512-66173825
邮箱：szrongmai@163.com
网址：www.szrongmai.com

因为产品升级而导致产品型号，尺寸和描述的改变，恕不另行通知，如有需要，请联系以上网点。

2019.03